CONSULTORES ASOCIADOS INGENIERIA Y URBANISMO S.L.
B-03443546
Av. Marina Baja, 2
Residencial Coblanca 30, Bajo
03502 – Benidorm
cainur@cainur.com
Telf. 626 40 11 51

SANTIAGO|ROMERO|PORTILLA

Firmado digitalmente por SANTIAGO|ROMERO|PORTILLA
Fecha: 2022.01.31 12:13:18 +01'00'

ANTEPROYECTO DE URBANIZACIÓN DEL ÁREA DE REPARTO Nº81. MODIFICACIÓN PUNTUAL Nº52 P.E.R.I. "EL ACEQUIÓN". TORREVIEJA (ALICANTE)

Equipo redactor:

Jose Ramón García Pastor
Ingeniero de Caminos, Canales y Puertos

Promotor:

BARAKA RENTA, S.L.U.

Presupuesto Base de Licitación (IVA incluido):
3.937.257,34.-€

Fecha:
Mayo 2021

V2.1

MEMORIA

MEMORIA

ÍNDICE

1. ANTECEDENTES 4
2. OBJETO 2
3. SITUACIÓN Y EMPLAZAMIENTO DE LAS OBRAS 3
4. INFORMACIÓN TOPOGRÁFICA Y TOMA DE DATOS 4
5. PROMOCIÓN Y ENCARGO 5
6. COORDINACIÓN DE SERVICIOS 5
7. ESTADO ACTUAL 6
8. JUSTIFICACIÓN DE LA SOLUCIÓN ADOPTADA. 7
8.1. DESARROLLO ÁREA DE REPARTO AR-81 7
8.2. RENOVACIÓN DE REDES DE INFRAESTRUCTURAS MUNICIPALES 8
8.3. MEJORA DE LA ACCESIBILIDAD E INTEGRACIÓN DEL PARQUE CON EL ENTORNO URBANO 9
8.4. AFECCIONES A TERCEROS 10
9. DESCRIPCIÓN DE LAS OBRAS 12
9.1. ACTUACIONES PREVIAS Y DEMOLICIONES 12
9.2. REDES DE SERVICIOS PROYECTADAS 12
9.2.1. RED DE SANEAMIENTO 13
9.2.2. RED DE DRENAJE 13
9.2.3. RED DE AGUA POTABLE 14
9.2.4. RED DE ALUMBRADO 14
9.2.5. RED DE TELECOMUNICACIONES 15
9.2.6. RED ENERGÍA ELÉCTRICA 15
9.2.7. RED DE RIEGO ZONAS VERDES 15
9.3. PAVIMENTACIÓN 16
9.4. SEÑALIZACIÓN 17
9.5. JARDINERÍA 17
9.6. MOBILIARIO Y ELEMENTOS ORNAMENTALES 17
10. AJUSTE AL PLANEAMIENTO 18
11. DISPONIBILIDAD DE TERRENOS 18
12. AFECCIÓN A COSTAS 18
13. OTRAS AFECCIONES Y AUTORIZACIONES PRECISAS 18
14. CUMPLIMIENTO DE LA NORMATIVA ACCESIBILIDAD 19

15. IMPACTO AMBIENTAL 19
16. CONTROL DE CALIDAD 19
17. GESTION DE RESIDUOS 19
18. PLAZO DE EJECUCIÓN Y PLAN DE OBRA. 20
19. PLAZO DE GARANTÍA 20
20. JUSTIFICACIÓN DE PRECIOS 20
21. SEGURIDAD Y SALUD EN EL TRABAJO 21
22. PRESUPUESTO 22
23. DOCUMENTOS QUE COMPONEN EL PROYECTO 23
24. CONCLUSIONES 24

ANEJO01. COORDINACIÓN DE REDES DE SERVICIOS AFECTADOS 1
1.1. REDES GESTIONADAS POR AGAMED 1
1.2. RED DE ENERGÍA 10
1.3. RED DE TELECOMUNICACIONES 11
1.4. RED DE GAS NATURAL 14

ANEJO02. REPORTAJE FOTOGRÁFICO 17

1. ANTECEDENTES

Se redacta el presente Anteproyecto de Urbanización que forma parte del Estudio de Detalle del Área de Reparto nº 81. Modificación Puntual nº 52. P.E.R.I. "El Acequión" de Torrevieja, en cumplimiento de la MP nº 52 del PGOU de Torrevieja.

Dicha Modificación Puntual vino a establecer la obligatoriedad de tramitar un Estudio de Detalle que comprenda las manzanas destinadas a uso residencial y zona verde para concretar la ordenación de los volúmenes.

El Estudio de Detalle tiene como objetivo principal la materialización del aprovechamiento permitido por el PGOU distribuyéndose el referido aprovechamiento conforme establece el cuadro de la Ordenación modificada tras la Modificación puntual del PGOU Nº 52, ajustándose las condiciones de edificabilidad a lo establecido para dicha ordenación. Para la materialización del aprovechamiento será necesario que se adjudique una alternativa técnica que tenga como base de planeamiento un Estudio de Detalle que comprenda las manzanas destinadas a uso residencial y zona verde.

De la lectura de dicha modificación y sus determinaciones, se concluye que para la materialización del aprovechamiento se necesita una Alternativa Técnica, cuyo contenido además del Estudio de Detalle como base de planeamiento, debe incluir un Anteproyecto de Urbanización para la cuantificación de cargas de urbanización, para lo cual se redacta este documento que configura el anexo número 4 del Estudio de Detalle.

2. OBJETO

El objeto del presente documento es la definición, justificación y valoración de las obras necesarias incluidas en el anteproyecto de "URBANIZACIÓN DEL ÁREA DE REPARTO Nº81. MODIFICACIÓN PUNTUAL Nº52 P.E.R.I. "EL ACEQUIÓN". TORREVIEJA (ALICANTE)"

Las obras tienen como objeto fundamental:

- Urbanización de la AR-81 y renovación y adecuación de su entorno en el ámbito marcado.

Las obras definidas en este Anteproyecto incluyen:

- Trabajos previos y demoliciones
- Red de saneamiento y drenaje
- Agua potable
- Alumbrado
- Redes de energía eléctrica
- Telecomunicaciones
- Pavimentación y señalización
- Jardinería y red de riego.
- Mobiliario urbano

En el diseño, se han tenido en cuenta los criterios y las indicaciones de los servicios técnicos del Ayuntamiento de Torrevieja.

3. SITUACIÓN Y EMPLAZAMIENTO DE LAS OBRAS

El ámbito de actuación se encuentra en una zona cercana al puerto de Torrevieja, junto a la playa del Acequión, en un área urbana plenamente consolidada.

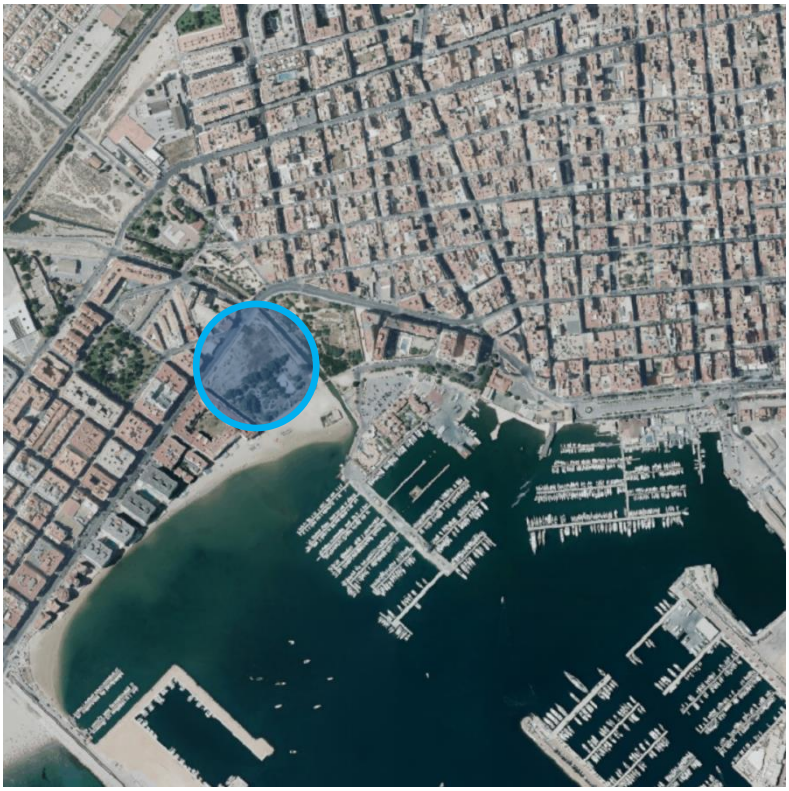

Imagen satélite del ámbito de Actuación

En concreto el ámbito de este anteproyecto incluye una superficie aproximada de unos 28.700m2 y está formada por las siguientes áreas y espacios:

- Solar ubicado junto a la avenida Doctor Gregorio Marañón nº 23-29
- Avenida Doctor Gregorio Marañón entre los cruces de las calles Sinforosa y Portalicos, aproximadamente (hasta el paso de la citada avenida sobre el canal del Acequión)
- Calle Doña Sinforosa (tramo avenida Doctor Gregorio Marañón hasta la playa)
- Tramo final canal del Acequión
- Parque Doña Sinforosa.
- Superficie de terreno situado entre el canal del Acequión, parque de Doña Sinforosa y solar de la avenida Doctor Gregorio Marañón nº 23-29.
- Entronques con las calles Sinforosa, Sorolla y Portalicos

A continuación se adjunta una imagen con el ámbito de actuación:

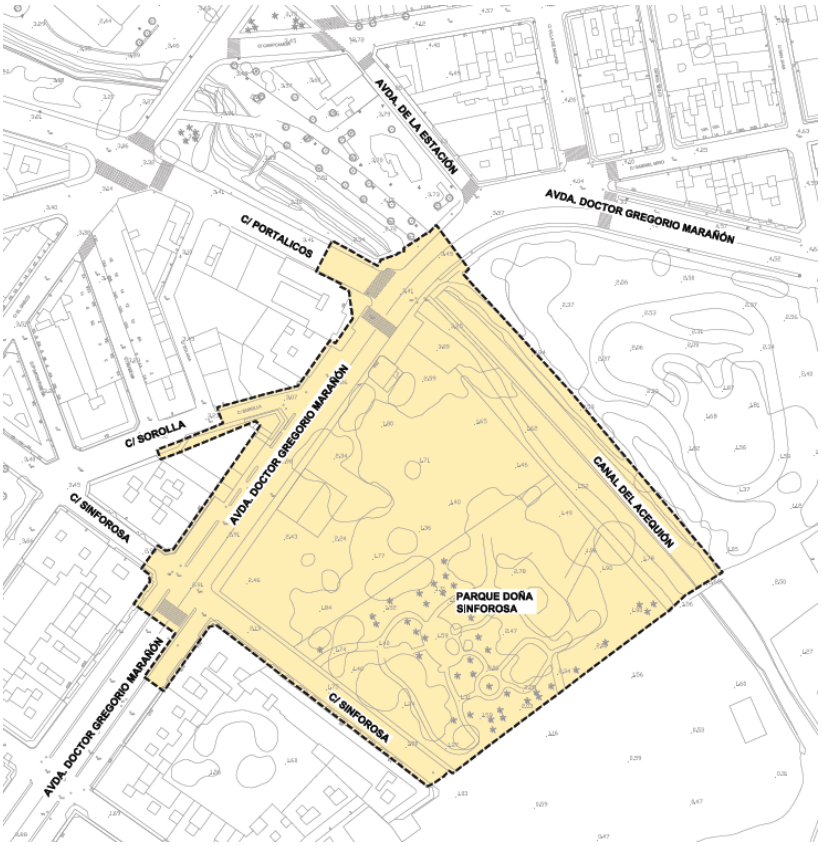

Ámbito del anteproyecto de urbanización

4. INFORMACIÓN TOPOGRÁFICA Y TOMA DE DATOS

Para la elaboración de este anteproyecto se ha realizado un levantamiento topográfico del ámbito de actuación con topografía clásica.

Para poder representar los planos en coordenadas cartesianas U.T.M, se ha utilizado la metodología espacial para implantar las bases dentro del levantamiento topográfico. Se ha empleado un G.P.S móvil para la obtención de los datos espaciales mediante medición continúa en tiempo real. Dicho G.P.S. ha sido conectado mediante módem a la Red de bases espacial "Red E.R.V.A" que dispone el Instituto Cartográfico de Valencia. Las coordenadas obtenidas en tiempo real se encuentran en el sistema de referencia geodésico ETRS89, habiéndose referenciado todo el proyecto a dicho sistema.

Por otra parte, se ha dispuesto de la cartografía catastral, así como la cartografía municipal obtenida por restitución digital a escala 1:1000

5. PROMOCIÓN Y ENCARGO

Este anteproyecto se redacta por iniciativa del promotor de la actuación, BARAKA, S.L.U., que lo encargó a la consultora CAINUR Consultores Asociados Ingeniería y Urbanismo, S.L.P., con la siguiente ficha técnica:

ASUNTO:	Urbanización de la AR-81, renovación y adecuación de su entorno.
SITUACIÓN:	AR-81 del Plan General de Torrevieja (Alicante)
FECHA DE REDACCIÓN:	Mayo 2021
ORDEN DE ESTUDIO:	Anteproyecto de urbanización.
DENOMINACIÓN:	Anteproyecto de urbanización del Área de Reparto nº81. Modificación Puntual nº52 P.E.R.I. "El Acequión". Torrevieja (Alicante)

6. COORDINACIÓN DE SERVICIOS

Para la redacción del presente Anteproyecto se ha tenido en cuenta la necesaria coordinación con las empresas concesionarias o titulares de los servicios e infraestructuras del municipio, de forma que se puedan conocer las redes que posiblemente se vean afectadas por el desarrollo de la obra.

En el anejo 01, se reflejan las interferencias con servicios y/o terceros, indicándose las gestiones realizadas con cada una de las compañías, así como en su caso las actuaciones proyectadas para su desvío y/o reposición.

En el proyecto de ejecución se desarrollarán estas actuaciones, siendo el contratista adjudicatario de las obras el que, previo al inicio de las mismas, deberá llevar a cabo la adecuada coordinación con todas las empresas concesionarias, replanteando las obras proyectadas con el objeto de poder anticiparse a todas las afecciones.

7. ESTADO ACTUAL

A continuación se describe el estado actual de las zonas que se incluyen en el ámbito de actuación.

AVENIDA DOCTOR GREGORIO MARAÑÓN

Esta avenida dispone de un ancho máximo de unos 25m, aunque en alguno de sus tramos requiere el retranqueo de fachadas para mantener esta alineación máxima.

Cuenta con una calzada principal de doble sentido de circulación de dos carriles por sentido de unos 13m, con aceras de 3,25m en el margen de la Ar-81 y de 2-2,50m en el margen opuesto. Precisamente en este margen se sitúan unas edificaciones que se encuentran fuera de alineación a retranquear con la actuación. En el tramo más cercano a la calle Sinforosa, la avenida dispone de un carril adicional de servicio de 6,50m con banda de aparcamiento.

En general el margen Norte de la avenida en el ámbito de la actuación se encuentra desordenado con multitud de cambios de alineaciones de fachada y anchos de acera.

CALLE DOÑA SINFOROSA

La calle Doña Sinforosa dispone de un ancho total de 12m con aceras en ambos márgenes de unos 2m, quedando el resto de sección dividida en 2 bandas de aparcamiento en línea y una calzada. Esta calzada sirve para entrada y salida de los residentes ya que el fondo de la calle se encuentra sin salida.

PARQUE DOÑA SINFOROSA

El parque cuenta con un vallado perimetral que llega hasta la línea de la playa y en su margen noreste guarda un retranqueo con el canal del Acequión para garantizar la zona de tránsito requerida por Costas.

El parque cuenta con zonas verdes y plantaciones varias, paseos peatonales de piedra natural y diversas zonas de estancia, como es, por ejemplo el templete.

Entre la avenida Doctor Gregorio Marañón y el parque se sitúa un solar vallado que también se encuentra dentro del ámbito de la actuación.

La descripción de las redes de infraestructuras existentes se encuentra en el anexo 1 de esta memoria.

8. JUSTIFICACIÓN DE LA SOLUCIÓN ADOPTADA.

La solución adoptada se ha obtenido tras analizar la solución técnica conjuntamente con los técnicos municipales y en base a las especificaciones requeridas.

Para la obtención de la solución proyectada se han tenido en cuenta los siguientes aspectos a desarrollar a continuación:

- Desarrollo del área de reparto de la AR-81.
- Renovación de redes de infraestructuras municipales
- Mejora de la accesibilidad e integración del Parque con el entorno urbano
- Afecciones a terceros

8.1. DESARROLLO ÁREA DE REPARTO AR-81

Dentro de las condiciones de urbanización para el desarrollo del área de reparto 81 del Plan General de Torrevieja, además de las propias del desarrollo del solar que ocupa el ámbito, se requiere la reurbanización y reordenación de la sección viaria de la avenida Doctor Gregorio Marañón en el tramo comprendido entre el Acequión y la calle Doña Sinforosa.

La sección proyectada para la avenida Doctor Gregorio Marañón se compone de una calzada de doble sentido de circulación de 11,50m con viales de servicio con una calzada de 2,50m y bandas de aparcamiento en ambos márgenes y aceras de 2m. Los viales de servicio y la calzada principal están separadas por medianas de 1m de ancho

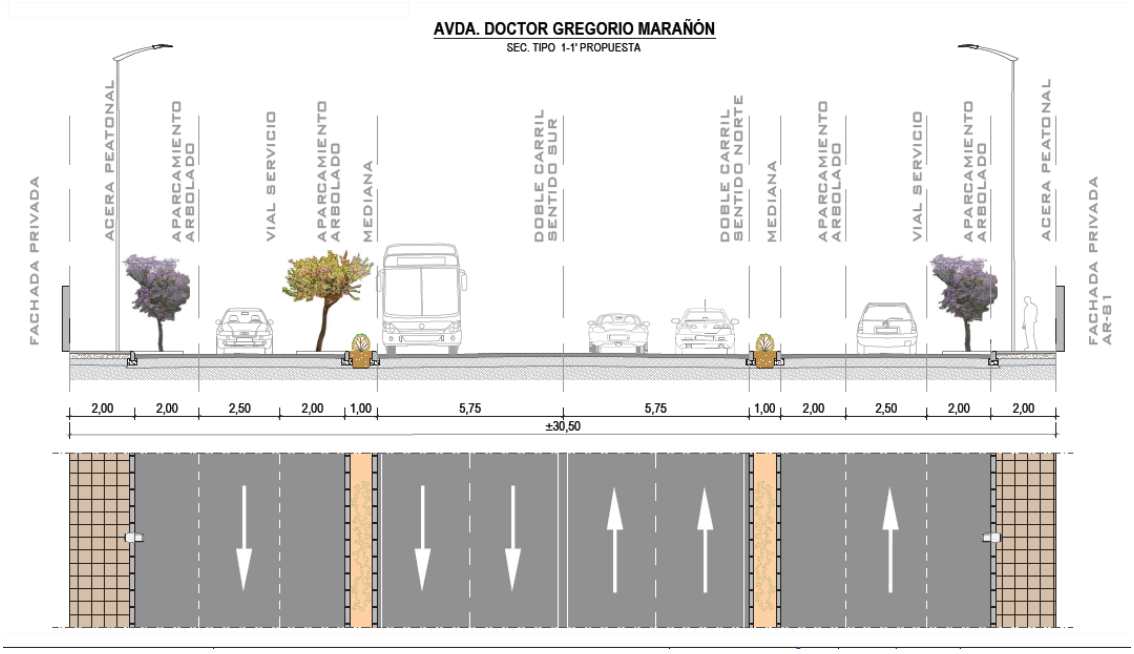

Sección tipo avenida Doctor Gregorio Marañón

En las bandas de aparcamiento se dispondrán alcorques con arbolado viario además de nuevo alumbrado público.

También se reurbanizará el tramo final de la calle Doña Sinforosa, convirtiéndola en una vía de acceso restringido a residentes y de prioridad peatonal, para lo cual se proyecta calzada y aceras al mismo nivel, con unos anchos de 3.50m para las aceras, eliminándose las bandas de aparcamiento.

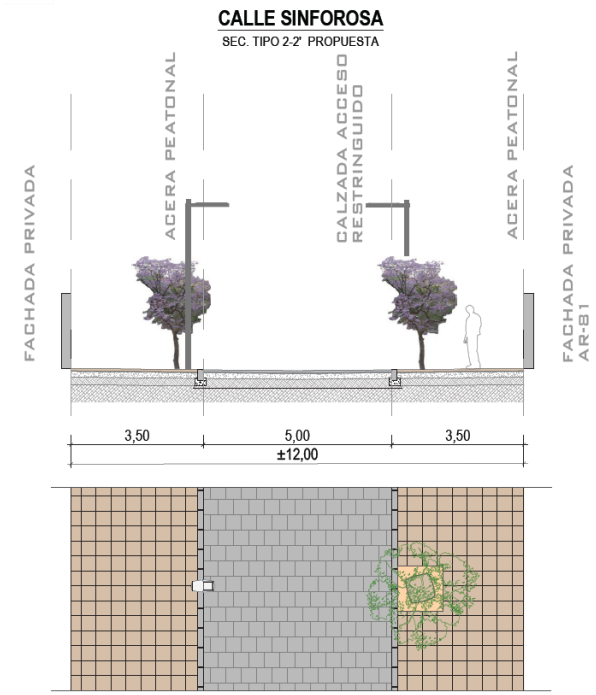

Sección tipo Calle Doña Sinforosa

Por último cabe destacar, que la actuación engloba los cruces con las calles Sorolla, Portalicos y Sinforosa (en su margen Norte) para adecuar las alineaciones de la nueva sección viaria de Gregorio Marañón.

8.2. RENOVACIÓN DE REDES DE INFRAESTRUCTURAS MUNICIPALES

La reurbanización de los viales anteriormente citados, así como las necesidades de abastecimiento, tanto de agua potable, saneamiento, energía eléctrica, telecomunicaciones y gas, hace necesaria la adecuación, renovación y ampliación de las redes de servicios existentes según los criterios de los servicios técnicos municipales y de las distintas compañías de servicios consultadas y afectadas.

Estas redes, en muchos casos, son antiguas y requieren de reparaciones puntuales, además de no ser del todo eficientes por lo que aumenta el gasto periódico para su mantenimiento.

En el caso de la red de agua potable, se requiere mejorar la distribución mallando la red para equiparar presiones ejecutando nuevos ramales, conectándose con la red existente en los cruces de los demás viarios y eliminándose las conducciones existentes formadas por fibrocemento, actualmente en desuso. Además de la necesidad de colocar hidrantes contra incendios con el para la nueva edificación.

La red de saneamiento de aguas residuales es en alguno de sus tramos antigua con algunos tramos ya reparados anteriormente.

Dentro del capítulo de renovación (y ampliación) de las redes municipales se incluyen nuevas redes de alumbrado (en sustitución a las líneas y luminarias actuales), más eficientes y de menor consumo energético, además dela reserva para futuros tendidos de redes de baja tensión.

Puntualmente se afectarán al resto de redes de servicios de la zona para la realización de conexiones y entronques a las mismas.

8.3. MEJORA DE LA ACCESIBILIDAD E INTEGRACIÓN DEL PARQUE CON EL ENTORNO URBANO

La ejecución de la renovación de las infraestructuras municipales implica que se afecte la totalidad del viario actual, por lo que de la misma manera que este anteproyecto debe prever la reposición de los elementos afectados, la red viaria se adecuará a la normativa de accesibilidad vigente, ampliándose aceras para peatones, ejecutándose cruces peatonales y previéndose pavimentos adaptados. El diseño de las rasantes del viario está condicionado por las rasantes de los viarios actuales.

Dentro de los aspectos estudiados en este anteproyecto se encuentra la necesaria integración del Parque de Doña Sinforosa con el entorno urbano en donde se encuentra, dado que en la actualidad se encuentra separado del resto de la malla urbana, en gran medida por el vallado que dispone y por su fisonomía.

Es por esto que se ha planteado la ejecución de la calle Doña Sinforosa con plataforma única (ya explicado en apartados anteriores) y la eliminación del vallado perimetral actual del parque para dotar a la nueva manzana integrada por la calle de acceso restringido, la avenida Doctor Gregorio Marañón, la parcela de la nueva edificación, el parque y la zona limítrofe del canal del Acequión de un tratamiento similar para que todo el ámbito disponga de un aspecto único acorde entre las distintas zonas indicadas.

Los tratamientos previstos en el parque y en el resto de la parcela privada no ocupada por la edificación serán similares a las de las bandas peatonales de la red viaria. Para esto se realizarán los siguientes trabajos en el parque que se renovará por completo:

- Creación de zonas e itinerarios peatonales.
- Nuevas zonas verdes con plantación de nuevas especies y conservación de las existentes.
- Zonas estanciales con generación de áreas de sombra y de juegos.
- Itinerarios para bicicletas.
- Conservación y renovación del templete existente
- Nuevas zonas con agua y fuentes ornamentales.
- Áreas de transición entre el parque y la playa y entre el parque y el canal del Acequión.

8.4. AFECCIONES A TERCEROS

Además de las afecciones de servicios, otro aspecto que se ha considerado en el proyecto es que la propia ejecución de las obras, conllevará las afecciones a terceros, como es el caso de los accesos a los portales y vados existentes. Uno de los aspectos estudiados en el anteproyecto es el acceso y salida del aparcamiento subterráneo de la nueva edificación que se dispone en el vial de servicio de la avenida Gregorio Marañón.

Asimismo y debido a la tipología de la obra se prevé la ocupación total (por tramos) de la red viaria, por lo que se deberá realizar los cortes y desvíos de tráfico necesarios a tratar con el departamento municipal correspondiente antes del inicio de las obras.

Se afectará puntualmente a la red de agua potable, tan solo, en el momento de los entronques ya que se ha previsto la instalación de una red provisional de abastecimiento para no cortar el suministro.

También se prevé afecciones puntuales al resto de redes de servicios existentes.

Para la adecuación a las alineaciones que marca el Plan General, se prevé la demolición de la edificación situada en el cruce de la avenida Doctor Gregorio Marañón con Sorolla por estar el margen limítrofe con la avenida fuera de alineación.

Planta general de la actuación

9. DESCRIPCIÓN DE LAS OBRAS

La secuencia constructiva seguirá (a modo indicativo), el siguiente orden para una mayor calidad constructiva y una mejor organización de los tajos de obra, a desarrollar en el proyecto de ejecución:

- Implantación, instalación casetas, vallados.
- Red provisional de agua potable
- Trabajos previos y demoliciones
- Red de saneamiento
- Bordillos y canalizaciones (alumbrado, reserva baja tensión, riego)
- Imbornales
- Pavimentación
- Alumbrado
- Señalización
- Jardinería y riego
- Mobiliario

En los siguientes apartados se describen las diferentes actuaciones proyectadas (no en el orden indicado de ejecución, sino por tipología de obra):

9.1. ACTUACIONES PREVIAS Y DEMOLICIONES

En esta fase inicial de los trabajos de ejecución de las obras se realizarán los siguientes trabajos:

- Instalación de la red provisional de agua potable
- Desmontaje de elementos de mobiliario urbano
- Demoliciones de firmes
- Demolición edificación fuera de alineación

9.2. REDES DE SERVICIOS PROYECTADAS

La descripción de las redes existentes se indica en los planos 03 de infraestructuras existentes y se exponen más ampliamente en los anejos 01 del anteproyecto. Asimismo todas estas soluciones que a continuación se plantean quedan reflejadas en los planos del anteproyecto de cada red según corresponda, junto con sus detalles constructivos.

A continuación se realiza un breve resumen de las infraestructuras previstas.

9.2.1. RED DE SANEAMIENTO

Debido a la modificación de las alineaciones de aceras y calzadas de la red viaria, se plantea la sustitución de los colectores existentes en el ámbito por conducción de PVC SN8 de diámetros 315 y 500mm, según trazado indicado en los planos, con nuevos pozos de registro intermedios.

Estos colectores se entroncarán a pozos existentes de la red municipal

Los diámetros proyectados para estos colectores se consideran suficientes para los caudales que circulan actualmente y los futuros, dado que la zona se encuentra completamente consolidada y desarrollada, a excepción de la nueva edificación proyectada.

La nueva red de saneamiento dispondrá de pendiente suficiente para evacuar las aguas negras recogidas.

Se completarán las actuaciones en el apartado de la red de saneamiento, con la reposición de las acometidas existentes, a ejecutar con conducción de PVC Ø200mm y registros, según planos de detalle incluidos en el proyecto. Estas acometidas se conectarán directamente al colector mediante injertos clip o a pozo según su posición.

Adicionalmente en la actualidad discurre una conducción doble de impulsión de fibrocemento Ø300mm, por la calle Sorolla y la avenida Doctor Gregorio Marañon, que será reemplazada por nuevas conducción de fundición para saneamiento tipo integral ph1 del mismo diámetro.

9.2.2. RED DE DRENAJE

En esta zona del municipio no se dispone de redes de drenaje, por lo que se prevé la ejecución puntual de imbornales de recogida de las escorrentías superficiales, tanto en los viales como en el parque.

En el ámbito de actuación del anteproyecto se colocarán las siguientes captaciones de aguas pluviales (conectadas a la red unitaria de saneamiento)

- Imbornales de hormigón polímero con rejilla de 30cm de ancho con abertura inferior a 10mm para zonas de prioridad peatonal.
- Imbornales de hormigón in situ con rejillas de 100x50cm barcino.

Dado que la calle Doña Sinforosa dispondrá de prioridad peatonal, se requiere la adaptación de los imbornales existentes a la normativa de accesibilidad vigente, por lo que se prevé su sustitución por unos nuevos del tipo descrito de hormigón polímero.

9.2.3. RED DE AGUA POTABLE

La solución planteada en este anteproyecto ha sido la de sustituir las conducciones antiguas de fibrocemento por conducciones de fundición dúctil Ø100, 200 y 250mm en todo el ámbito del proyecto, realizándose varias conexiones a la red existente en los tramos reemplazados.

Asimismo y dada la modificación de las alineaciones de la calzada ya ceras se desviarán las conducciones existentes con nuevos ramales de fundición dúctil.

Los trabajos incluyen la sustitución de conducciones y acometidas y la instalación de una red provisional, válvulas, accesorios, hidrantes, elementos de unión y derivación.

Todas las conducciones y demás elementos que componen la red de abastecimiento, cumplirán las prescripciones técnicas de Agamed.

Para el abastecimiento a la nueva actuación se realiza una conexión a una conducción de agua potable FCØ400mm situada en el cruce de las calles Urbano Arregui con Portalicos, según indicaciones de Agamed.

9.2.4. RED DE ALUMBRADO

Se prevé la sustitución integral de las redes de alumbrado público existentes en el ámbito del proyecto, tanto las ubicadas en aceras como las de fachada, con canalizaciones dobles de PEØ125mm y circuitos de alimentación nuevos, conectándose a la red y cuadros de mando existentes.

Las nuevas luminarias a colocar serán las siguientes:

- En la avenida doctor Gregorio Marañón se instalarán columnas de 9m de altura de acero galvanizado pintadas con brazos tipo Elaya o Flo que sustentarán luminarias tipo Teceo Led
- En las bandas peatonales y la calle Doña Sinforosa se colocarán el conjunto formado por columnas y luminaria Bali led.
- En el entorno del parque en zonas de mayor tránsito peatonal y de bicicletas se instalarán las luminarias Cream L led.
- Asimismo, para zonas estanciales se instalarán proyectores led en pérgolas y tiras led empotradas en el suelo en los bancos.

Todos estos elementos se definen en los planos y en el presupuesto del anteproyecto.

9.2.5. RED DE TELECOMUNICACIONES

Según se indica en el anejo 01 se ha solicitado a Telefónica punto de conexión a la red. A fecha de redacción de este documento no se ha recibido respuesta alguna, por lo que se plantea extender la red subterránea existente en el margen de la AR-81 con canalizaciones que conectarán a las existentes y arquetas de registro para dar servicio a la nueva edificación.

9.2.6. RED ENERGÍA ELÉCTRICA

En previsión del tendido de nuevas líneas se prevé la ejecución de canalizaciones de reserva formadas por 2 tubos de PE corrugado Ø160mm con arquetas de registro ciegas para cambios de dirección y tetratubo para comunicaciones.

Asimismo, se prevé el desvío y soterramiento de las líneas aéreas del ámbito de actuación.

En el presupuesto de este anteproyecto se ha incluido las partidas destinadas a la ejecución de un nuevo centro de transformación de 2x400kVA y un centro de seccionamiento para abastecimiento a la nueva edificación, definidos en proyecto eléctrico específico.

9.2.7. RED DE RIEGO ZONAS VERDES

Otra de las redes proyectadas es la red de abastecimiento de agua para riego por goteo de las zonas verdes y alcorques previstos en la zona.

La red estará formada por ramales de distribución a lo largo de toda la avenida y del parque formado por conducciones de PEØ90mm y de redes secundarias de PEØ40mm entubadas en una canalización corrugada y por conducciones de riego por goteo enterrado Ø17mm. La red de distribución principal se conectará a la red de abastecimiento de agua en los puntos a determinar en el proyecto de ejecución.

La red contará además con arquetas de registro, un cuadro de mando con programador y electroválvulas para el riego de las distintas zonas verdes a generar.

9.3. PAVIMENTACIÓN

En el ámbito de actuación se distinguen los siguientes tipos de pavimentos según su uso y posición:

CALZADAS

- Base de zahorra artificial compactada al 100%PM de 35cm de espesor.
- Capa de 10cm de espesor medio de mezcla bituminosa continua en caliente tipo AC 22 bin S 35/50 D, con betún asfáltico de penetración, de granulometría densa para capa intermedia y árido calcáreo.
- Capa de rodadura de aglomerado asfáltico con mezcla bituminosa en caliente tipo AC16 surf 35/50 D con árido porfídico de 5cm de espesor.
- Riegos con emulsiones asfálticas intermedias.

CALZADA PRIORIDAD PEATONAL CALLE DOÑA SINFOROSA

- Base de zahorra artificial compactada al 100%PM de 15cm de espesor.
- Solera de hormigón en masa HM-20/B/20/I de 10cm de espesor
- Adoquín prefabricado de hormigón modelo tegula 20x10x10cm confinado con rigola 40n20n10cm

ACERAS Y ZONAS PEATONALES

- Subbase de zahorra artificial compactada al 100%PM de 15cm de espesor.
- Base hormigón en masa HM-20 de 10cm de espesor.
- Solado con piezas de hormigón prefabricado fotocatalítico de 7 cm de espesor, modelo llosa Vulcano o equivalente, formatos 60x40, 40x40 y 40x20cm, color, ceniza, arena, desierto, marfil y mediterráneo, colocado con dibujo desordenado, sobre mortero de cemento M-7,5, colocado a golpe de maceta, rejuntado con arena silícea.
- Para las zonas blandas del parque se sustituirá estos pavimentos por acabados en aripaq.
- En las zonas verdes se confinará con pletina de acero galvanizado.
- Las aceras quedarán confinadas con bordillo prefabricado de hormigón 15x25x50cm

OTROS PAVIMENTOS

- Carriles bici acabados con los mismos pavimentos a ejecutar en zonas peatonales, separándose con señalización viaria u otro color.
- Zonas de juegos con caucho de seguridad acabado en césped artificial.
- Zonas de juegos biosaludables y márgenes acequión con acabado en tierras tipo Aripaq.

9.4. SEÑALIZACIÓN

Se colocará nueva señalización vertical y horizontal, adecuándola a la nueva ordenación de los viales. La tipología será con postes cilíndricos rectos de Ø60mm de diámetro de acero galvanizado, con señales modelo municipal.

9.5. JARDINERÍA

Se proyecta completar la reurbanización con la creación de nuevas zonas verdes en las que se integrarán las palmeras y árboles existentes en el parque de Doña Sinforosa además de generarse parterres con pistacia lentiscus, knock out radrazz, rosmarinus officinalis, lavanda angustifolia y cytissus.

También se prevé la plantación de palmeras nuevas de porte grande y otras especies.

Además se dispondrá de nuevo arbolado y arbustivas para el viario en la avenida Doctor Gregorio Marañón.

9.6. MOBILIARIO Y ELEMENTOS ORNAMENTALES

Dentro de las obras incluidas en este anteproyecto se prevén los siguientes elementos:

- Bancos de hormigón decapado en distintas longitudes con y sin respaldo modelo So-ffa
- Jardineras de hormigón prefabricado modelo Lena de 2000 litros de capacidad.
- Papeleras modelo Roc de hormigón y accesorios de acero inoxidable con capacidad 70l.
- Elementos de separación de hormigón prefabricado tipo Goutte.
- Bancos en curva modelo Onda o equivalente de hormigón prefabricado para zonas de transición con la playa.
- Aparcabicicletas modelo bicipoda.
- Conjunto de juegos infantiles con madera: conjunto de escalada mod. Congo Jungle Climber, Tirolina Funicular Monte y Valle, juego con pasos oscilantes mod. Playframe, Conjunto de juegos con toboganes y Columpio triple mod. Dortmund.
- Juegos biosaludables formados por 1 juego tipo timón, 1 juego tipo volante, 1 juego giro de cintura, 1 juego esquí de fondo, 1 juego tipo surf y 1 juego tipo columpio, en tubo de acero galvanizado pintado al horno.
- Circuito de calistenia formado por elementos para Street workout, fondo brazos barras alta y baja, elemento saltos, carteles indicadores.
- Zonas de sombra con la colocación de pérgolas de madera con estructura de acero galvanizado y estructuras con lonas microperforadas y estructura tensora.
- Fuente seca ornamental con surtidores de 2m de altura alimentados con electrobombas de

funcionamiento independiente, maniobras de aparición y desaparición instantáneas con autómata programable e iluminación.

- Adecuación y rehabilitación del templete existente del parque.

10. AJUSTE AL PLANEAMIENTO

Las obras proyectadas se ajustan al planeamiento vigente de Torrevieja, en cuanto a usos, normativa urbanística, ordenanzas y alineaciones, según ficha de planeamiento de la AR-81.

11. DISPONIBILIDAD DE TERRENOS

Las obras objeto del presente anteproyecto se desarrollan dentro del término municipal de Torrevieja, todas ellas dentro de la red viaria de propiedad municipal por lo que se dispone de la autorización para su ocupación.

Asimismo, se incluyen los terrenos propiedad del promotor de la actuación.

12. AFECCIÓN A COSTAS

Una vez consultado el visor de Dominio Público Marítimo Terrestre del Ministerio para la Transición Ecológica y según información incluida en los planos del Estudio de Detalle, se comprueba que parte del ámbito del proyecto, en concreto la franja más cercana al canal del Acequión y el límite del parque actual en su margen sur de la playa, se encuentra parcialmente afectado por la servidumbre de protección de 20m contados a partir de la línea de Dominio Público Marítimo Terrestre.

En la ordenación propuesta en este anteproyecto, se deja libre una banda de 6m de anchura que se destinará a la zona de tránsito requerida por Costas.

13. OTRAS AFECCIONES Y AUTORIZACIONES PRECISAS

Se prevé durante el periodo de ejecución de las obras el mantenimiento de todas las redes de abastecimiento de agua, electricidad, saneamiento y telecomunicaciones afectadas, así como cualquier otro servicio o servidumbre que se encuentre dentro del ámbito de la actuación.

En previsión de posibles afecciones en el proyecto de ejecución y antes del inicio de las obras se deberá coordinar con los distintos afectados por las obras, tanto a nivel institucional (Ayuntamiento, Agamed, Iberdrola, etc) como a nivel particular, con el fin de minimizar los problemas y molestias ocasionados por las obras.

En el proyecto a redactar, se deberá prever los desvíos de tráfico a ejecutar para el corte de la red viaria.

14. CUMPLIMIENTO DE LA NORMATIVA ACCESIBILIDAD

Para la redacción del presente Proyecto se ha tenido en cuenta el cumplimiento del Decreto 65/2019, de 26 de abril, del Consell, de regulación de la accesibilidad en la edificación y en los espacios públicos

También se cumple con lo especificado en la orden VIV/561/2010, de 1 de febrero, por la que se desarrolla el documento técnico de condiciones básicas de accesibilidad y no discriminación para el acceso y utilización de los espacios públicos urbanizados, en lo referente a las condiciones generales del itinerario peatonal accesible y en lo referente a los vados peatonales.

15. IMPACTO AMBIENTAL

De acuerdo con la normativa vigente en materia de Impacto ambiental, concretamente la Ley 2/1989, de 3 de marzo, de la Generalitat Valenciana, de Impacto Ambiental y la Ley 21/2013, de 9 de diciembre, de evaluación ambiental, no resulta legalmente necesario realizar ni Estudio de Impacto Ambiental ni Estimación de Impacto ambiental.

16. CONTROL DE CALIDAD

El Control de Calidad comprende aquellas acciones de comprobación de la calidad de los componentes y procesos de ejecución de la obra, con el fin de garantizar que la obra se realiza de acuerdo con el contrato, los códigos, las normas y las especificaciones de diseño.

El Plan de Ensayos para el control de calidad se propondrá en el proyecto de ejecución de las obras a redactar.

17. GESTION DE RESIDUOS

En el proyecto de ejecución se redactará el correspondiente estudio de gestión de residuos, según el RD 105/2008 por el que se regula la producción y gestión de los residuos de la construcción y demolición, cumpliendo así la imposición dada en el artículo 4.1. sobre las Obligaciones del productor de residuos de construcción y demolición (RCD's), en el que se indica el deber de incluir en el proyecto de ejecución de la obra el Estudio de Gestión de RCD's.

En este anteproyecto se realiza una valoración de la gestión de los residuos considerados.

18. PLAZO DE EJECUCIÓN Y PLAN DE OBRA.

En el proyecto de ejecución se redactará un plan de obra, para el que se tendrá en cuenta los rendimientos de las unidades de obra previstas, la dificultad de ejecución por las interferencias, considerado rendimientos pequeños y varios equipos de trabajo al mismo tiempo.

Se ha estimado como plazo máximo de ejecución de la totalidad de las obras descritas en el presente Proyecto de Ejecución de VEINTE (20) MESES a contar desde la firma del Acta de Replanteo de la obras.

19. PLAZO DE GARANTÍA

En cumplimiento del artículo 210 de la Ley 9/2017, de 8 de noviembre, de Contratos del Sector Público, se fija un Plazo de Garantía de DOCE (12) MESES, contados a partir de la fecha de firma del Acta de recepción de las obras. Durante este tiempo serán a cuenta del contratista todos los trabajos de conservación y reparación que fuesen necesarios de acuerdo con las direcciones marcadas por la Dirección Facultativa de las obras, en todas las partes que comprende la misma.

Este plazo estará fijado en el pliego de prescripciones técnicas particulares del proyecto d eejecución.

20. JUSTIFICACIÓN DE PRECIOS

En cumplimiento del Artículo 1ª de la Orden de 12 de Junio de 1.968 (B.O.E. de 25/7/68), en el proyecto de ejecución se justificará el importe de los precios unitarios que han servido de base para confeccionar los Cuadros de Precios Nº1 y Nº2 del Presupuesto.

Para la obtención del cuadro de jornales se ha tenido en cuenta el convenio de la construcción y obras públicas de la provincia de Alicante.

Los precios de la maquinaria y materiales a pie de obra se han actualizado ajustándolos a la zona de la obra.

Asimismo, en el proyecto de ejecución se incluirá justificación del coeficiente "K" de costes indirectos y los cuadros de costes salariales, de los materiales a pie de obra, de la maquinaria, de los precios de las unidades de obra auxiliares y de los precios descompuestos de las unidades de obra que se incluyen en el Presupuesto.

21. SEGURIDAD Y SALUD EN EL TRABAJO

En aplicación el Real Decreto 1627/1997 de 24 de octubre sobre "Disposiciones Mínimas de Seguridad y Salud en las Obras de Construcción", y de acuerdo con el artículo 4 "Obligatoriedad del estudio de seguridad y salud o del estudio básico de seguridad y salud en las obras", el promotor estará obligado a que en la fase de redacción del proyecto se elabore un estudio de seguridad y salud en los proyectos de obras en que se den alguno de los supuestos siguientes:

a) Que el presupuesto de ejecución por contrata incluido en el proyecto sea igual o superior a 450.000 euros.
b) Que la duración estimada sea superior a 30 días laborables, empleándose en algún momento a más de 20 trabajadores simultáneamente.
c) Que el volumen de mano de obra estimada, entendiendo por tal la suma de los días de trabajo del total de los trabajadores en la obra, sea superior a 500.
d) Las obras de túneles, galerías, conducciones subterráneas y presas.

En esta actuación se cumplen los supuestos a y c.

De acuerdo con esto, en el proyecto de ejecución se redactará el correspondiente Estudio de Seguridad y Salud que establece el Real Decreto 1627/1997 de 24 de Octubre, donde se describirán los procedimientos, equipos técnicos y medios auxiliares que previsiblemente se vayan a utilizar en relación con la prevención de riesgos de accidentes y enfermedades profesionales, y las instalaciones preceptivas de higiene y bienestar de los trabajadores durante la construcción de la obra. Asimismo se identificarán los riesgos laborales que se den en la obra, con las medidas preventivas y protecciones técnicas a adoptar para controlar y reducir dichos riesgos.

22. PRESUPUESTO

El Presupuesto de Ejecución Material asciende a un total de DOS MILLONES SETECIENTOS TREINTA Y CUATRO MIL TRESCIENTOS NOVENTA Y SEIS EUROS CON TREINTA Y OCHO CÉNTIMOS (2.734.396,38-€).

RESUMEN DEL PRESUPUESTO DE EJECUCIÓN MATERIAL DESGLOSADO

1 TRABAJOS PREVIOS Y DEMOLICIONES	**189.795,32**
2 RED DE AGUAS RESIDUALES	**175.162,98**
2.1.- RED DE RESIDUALES	107.977,43
2.2.- IMPULSIÓN RESIDUALES	67.185,55
3 RED DE DRENAJE (A UNITARIA)	**42.847,45**
4 RED DE AGUA POTABLE	**113.031,80**
5 RED DE ALUMBRADO	**219.730,87**
6 RED ENERGIA ELÉCTRICA	**96.272,77**
7 TELECOMUNICACIONES	**7.280,98**
8 PAVIMENTACIÓN	**816.938,19**
9 SEÑALIZACIÓN	**13.033,06**
10 JARDINERÍA	**139.353,07**
11 RED DE RIEGO	**50.942,47**
12 MOBILIARIO Y ELEMENTOS ORNAMENTALES	**641.473,34**
13 GESTIÓN DE RESÍDUOS	**158.534,08**
14 SEGURIDAD Y SALUD	**70.000,00**
Total .....:	**2.734.396,38**

El Valor estimado para la totalidad de las obras descritas en el presente Proyecto se determina aplicando al Presupuesto de Ejecución Material los porcentajes preceptivos en concepto de Gastos Generales (13%) y Beneficio Industrial (6%), y asciende a la cantidad de TRES MILLONES DOSCIENTOS CINCUENTA Y TRES MIL NOVECIENTOS TREINTA Y UN EUROS CON SESENTA Y NUEVE CÉNTIMOS (3.253.931,69.-€)

El Presupuesto Base de Licitación obtenido aplicando el Impuesto sobre el Valor añadido del 21% asciende a la cantidad de TRES MILLONES NOVECIENTOS TREINTA Y SIETE MIL DOSCIENTOS CINCUENTA Y SIETE EUROS CON TREINTA Y CUATRO CÉNTIMOS (3.937.257,34.-€)

23. DOCUMENTOS QUE COMPONEN EL PROYECTO

El presente proyecto consta de los siguientes documentos:

DOCUMENTO Nº 1. MEMORIA

1.- MEMORIA.

2.- ANEJOS A LA MEMORIA.

Anejo nº1.- Coordinación de servicios afectados

Anejo nº2.- Reportaje Fotográfico

DOCUMENTO Nº 2. PLANOS

1. Situación y emplazamiento.
2. Estado actual y levantamiento topográfico
3. Redes de infraestructuras existentes.
   - 3.1. Red de agua potable
   - 3.2. Red de saneamiento y pluviales
   - 3.3. Red de energía eléctrica
   - 3.4. Telecomunicaciones
4. Planta general actuación
5. Secciones tipo
6. Pavimentación y señalización
   - 6.1. Planta
   - 6.2. Detalles constructivos
7. Red de agua potable
   - 7.1. Planta y conexión
   - 7.2. Detalles
8. Red de saneamiento y drenaje
   - 8.1. Planta saneamiento
   - 8.2. Planta drenaje
   - 8.3. Detalles
9. Red de alumbrado
   - 9.1. Planta
   - 9.2. Detalles
10. Energía eléctrica
    - 10.1. Planta
    - 10.2. Detalles
11. Telecomunicaciones

11.1. Planta
11.2. Detalles

12. Jardinería
12.1. Planta
12.2. Detalles constructivos

13. Mobiliario urbano
13.1. Planta
13.2. Detalles constructivos

DOCUMENTO Nº 3. PRESUPUESTO

Presupuestos parciales.
Resumen de presupuestos

24. CONCLUSIONES

Considerando que el presente Anteproyecto de Urbanización ha sido redactado con las Normas Técnicas y Administrativas en vigor, se encuentran convenientemente detallados todos y cada uno de los elementos necesarios, a desarrollar y ampliar en el correspondiente Proyecto de Ejecución, el Ingeniero que suscribe el mismo lo traslada a la superioridad para la aprobación correspondiente

En Torrevieja, mayo de 2021

El Redactor

Jose Ramón García Pastor

Ingeniero de Caminos

ANEJO 01: COORDINACIÓN DE SERVICIOS AFECTADOS

1. COORDINACIÓN DE REDES DE SERVICIOS AFECTADOS

La información que a continuación se adjunta se ha obtenido a partir de la información gráfica disponible y que ha sido facilitada, debiéndose realizar su localización in situ en obra mediante la ejecución de las correspondientes calicatas y el estudio mediante georadar que se prevé en el anteproyecto. También se indica, en cada caso, las gestiones realizadas con cada una de las compañías.

En cuanto a las infraestructuras, cabe destacar la existencia de los siguientes servicios:

1.1. REDES GESTIONADAS POR AGAMED

En el municipio de Torrevieja el ciclo integral del agua que incluye las redes de saneamiento y agua potable se encuentran gestionadas por la empresa mixta Agamed, Aguas del Arco Mediterráneo, S.A.

Según la información obtenida del levantamiento topográfico y la inspección realizada in situ a la zona, el entorno de la actuación dispone de redes, tanto de abastecimiento de agua potable como de saneamiento.

Para indicar las posibles afecciones a las redes existentes y los planos de desarrollo de la citada compañía, así como el punto de suministro para la nueva edificación se envió, vía email, un escrito con la petición de servicios. Dicho escrito iba dirigido a Jose Ramón Labrador, Director Técnico de Agamed.

Adicionalmente con este email se envió la ordenación de la parcela y las secciones tipo previstas para la urbanización

AGUAS DEL ARCO MEDITERRÁNEO, S.A. (AGAMED)
C/ Caballero de Rodas, 22
03181 TORREVIEJA (ALICANTE)

Att. Ramón Labrador
Director Técnico

Estimado Sr.:

Nos ponemos en contacto con usted para informarle que la mercantil BARAKA RENTA, S.L.U., con CIF B-54403969 y domicilio social en Plaza Fuensanta, nº2, 3ºC, edificio Hispania, CP 30008 de Murcia, representada por Dª María Dolores Casanova Abadía, con DNI 28.999.223-H, está desarrollando el proyecto de urbanización del Área de Reparto nº81 PERI "El Acequión" del Plan General de Torrevieja (Alicante), siendo la consultora Consultores Asociados Ingeniería y Urbanismo, S.L.U. la encargada de la redacción de dicho proyecto.

Dicho proyecto incluye la urbanización de la citada área de reparto con una superficie total de unos 28.500m2, siendo su situación la avenida Doctor Gregorio Marañón, nº 23-29, CP 03185 de Torrevieja (Alicante).

En este proyecto se realiza la reurbanización parcial de las siguientes vías públicas, en el ámbito indicado en los planos adjuntos a este escrito:

- Avenida Doctor Gregorio Marañón.
- Calle Sinforosa
- Cruces con las calles Sorolla y Portalicos

El Área de Reparto 81 prevé la ejecución de dos edificaciones de una altura máxima de 82m (26 plantas) siendo los usos previstos lo siguientes:

- Edificación 01 Residencial: 16.249,075m2 de techo (150 viviendas aproximadamente)
- Edificación 02 Hotelero: 16.249,075m2 de techo
- Techo total: 32.498,15 m2

Solicitamos de ustedes colaboración con objeto de que se nos indiquen las posibles afecciones a redes e infraestructuras tuteladas por su compañía, al tiempo que nos orienten sobre la ubicación exacta de las mismas y sus planes de desarrollo y/o ampliación de las mismas.

Con la intención de que el nuevo Área quede equipada con el preceptivo servicio de abastecimiento de agua potable y acometida/s a la red general de saneamiento municipal, recurrimos a ustedes para solicitarles colaboración en el diseño de las infraestructuras de canalización necesarias y en la definición del punto de conexión sobre la red general que su compañía dispone en la zona; todo ello con el fin de integrar dichas previsiones en nuestro proyecto de construcción.

A tal fin le facilitamos un plano de situación y emplazamiento, una planta general de la trama viaria resultante en la ordenación urbanística prevista y las secciones tipo de la red viaria a reurbanizar, quedando a su disposición para cualquier tipo de aclaración al respecto.

Sin otro particular, reciba un saludo.

En Benidorm, a 21 de Octubre de 2020

Jose Ramón García Pastor, ICCP
Redactor del proyecto de urbanización.

CONSULTORES ASOCIADOS, INGENIERÍA Y URBANISMO S.L.P (CAINUR)
AV. MARINA BAJA, 2, RESIDENCIAL COBLANCA 30, BAJO.
03502-BENIDORM
Tfno: 965 85 41 23
e-mail: joseramongp@icloud.com

Carta enviada a Agamed para el suministro y afecciones a las redes de agua potable y saneamiento municipales.

Días después, se recibió contestación del Director Técnico de Agamed (vía email) solicitando ampliar la información acerca de los consumos previstos en la nueva actuación.

Los consumos estimados que se remitieron a la empresa de aguas para su conocimiento fueron los siguientes:

ESTIMACION DE CONSUMO AGUA POTABLE				
	dotacion l/h/d	hab x viv	nº hab	consumo m3/d
	150	2,5	812,5	121,875
techo m2	32500			
tamaño medio viv	100			
nº viv	325			
RIEGO l/d/m2	2	7700 m2		15,4
				137,275
ESTIMACION DE RESTORNO DE AGUA RESIDUAL				
	COEF DE RETORNO			m3/d
EDIF MULTIVIVIENDA	1			121
riego parque sinf	0			
TOTAL RESUDUAL				121

Días después se recibió informe técnico sobre los servicios de agua potable y saneamiento existentes y los planes de desarrollo de las mismas.

AGUAS DEL ARCO MEDITERRANEO S.A.
EMPRESA DE ECONOMIA MIXTA PARA LA GESTION DE LOS SERVICIOS DEL CICLO INTEGRAL DEL AGUA

CONSULTORES ASOCIADOS, INGENIERÍA Y URBANISMO S.L.P. (CAINUR)
Avda. Marina Baja, 2, Residencial Coblanca 30, Bajo
03502 Benidorm
(Alicante)
joseramongp@icloud.com

ASUNTO: INFORME TECNICO SOBRE LOS SERVICIOS DE RED DE ALCANTARILLADO Y SUMINISTRO DE AGUA, PARA EL PROYECTO DE URBANIZACIÓN DEL ÁREA DE REPARTO Nº 81 PERI "EL ACEQUIÓN" DEL P.G.O.U. TORREVIEJA (ALICANTE).

Inscrita en el Registro Mercantil de Alicante, Tomo 2166, Folio 108, Sección 8, Hoja A-50244 · N.I.F. A – 53296380

AGUAS DEL ARCO MEDITERRÁNEO, S.A., provista de CIF A-53296380, con domicilio a efectos de notificaciones en C/ Caballero de Rodas, nº 22, de Torrevieja (Alicante) y representada por D. JORGE BALLESTA PAREDES, en calidad de Gerente.

INFORMA:

En relación con la solicitud presentada por CAINUR, con entrada en AGAMED el 26/10/2020, para la obtención de información sobre las afecciones y necesidades de desarrollo y ampliación de la redes e infraestructuras municipales gestionadas por AGAMED, dentro de la zona integrada en el proyecto de urbanización del área de reparto nº 81 Peri "El Acequión", que está desarrollando la mercantil BARAKA RENTA S.L.U., informamos lo siguiente:

Redes de abastecimiento de agua potable
Informar que las conducciones del Servicio Municipal de agua potable existentes que quedan afectadas por el proyecto de urbanización, deberán ser sustituidas por conducciones en material de fundición dúctil. En el plano adjunto se indican aquellas conducciones, de material de fibrocemento, que se consideran necesarias su sustitución, con la indicación del material y diámetros necesarios.

Además, para realizar el suministro de agua potable, a la nueva urbanización, se deberá de realizar un entronque a la conducción arterial de transporte DN 400 mm, que discurre por la C/ Urbano Arregui. La conducción, desde dicho punto de entronque hasta la urbanización, deberá de realizarse con una conducción DN 200 mm, en material de fundición dúctil, para garantizar un suministro de caudal y presión suficiente para la adecuada prestación del servicio de suministro de agua potable. En el plano adjunto se grafían, el punto de entronque y la conducción, así como el material y los diámetros de estas.

Redes de alcantarillado
Informar que las conducciones del Servicio Municipal de alcantarillado existentes que quedan afectadas por el proyecto de urbanización y que funcionan por gravedad, deberán ser sustituidas por conducciones en material de policloruro de vinilo (PVC).

Además, para garantizar una adecuada evacuación de los nuevos caudales aportados por el proyecto, será necesaria la ampliación de DN 400 mm a DN 500 mm de la red que actualmente discurre por la Avda. Gregorio Marañón frente a la fachada del área de proyecto, y donde se prevé los entronques de la nueva urbanización.

Telf. Atención Cliente: **900 222 306**
C/ Caballero de Rodas, 22
03181 TORREVIEJA – Alicante · Fax 96 571 09 66
agamed@hidraqua.es

CALIDAD ISO 9001 14001

AGUAS DEL ARCO MEDITERRANEO S.A.
EMPRESA DE ECONOMIA MIXTA PARA LA GESTION DE LOS SERVICIOS DEL CICLO INTEGRAL DEL AGUA

También será necesaria la sustitución de las 2 conducciones de impulsión, de material de hormigón y DN 300 mm provenientes de la EBAR Hombre del Mar, por tramos nuevos en material de fundición dúctil de saneamiento.

Las modificaciones necesarias de las redes de saneamiento afectadas, así como los puntos de entronque del proyecto a la red municipal de alcantarillado se incluyen en el plano adjunto al presente informe.

Redes pluviales

No existen redes pluviales en la zona de desarrollo del proyecto.
Será necesario dotar al área de reparto nº 81 de las infraestructuras pluviales necesarias para garantizar la adecuada evacuación de estos caudales, según las necesidades que requiera el proyecto.

Torrevieja, a 4 de Noviembre de 2020

Ramón Labrador García
DIRECTOR TÉCNICO
AGAMED

AGUAS DEL ARCO MEDITERRANEO S.A. AGAMED

Ramón Labrador García
Director Técnico

Inscrita en el Registro Mercantil de Alicante, Tomo 2166, Folio 108, Sección 8, Hoja A-30244 · N.I.F. A – 53296380

Telf. Atención Cliente: **900 222 306**
C/ Caballero de Rodas, 22
03181 TORREVIEJA – Alicante · Fax 96 571 09 66
agamed@hidraqua.es

CALIDAD ISO 9001 14001

RED DE SANEAMIENTO

Se dispone de red de saneamiento por gravedad en todos los viales del ámbito de actuación.

La red, en líneas generales, se encuentra en buen estado de conservación, estando constituida por colectores de hormigón de diámetros 300, 400 y 500mm con ramales renovados en PVC.

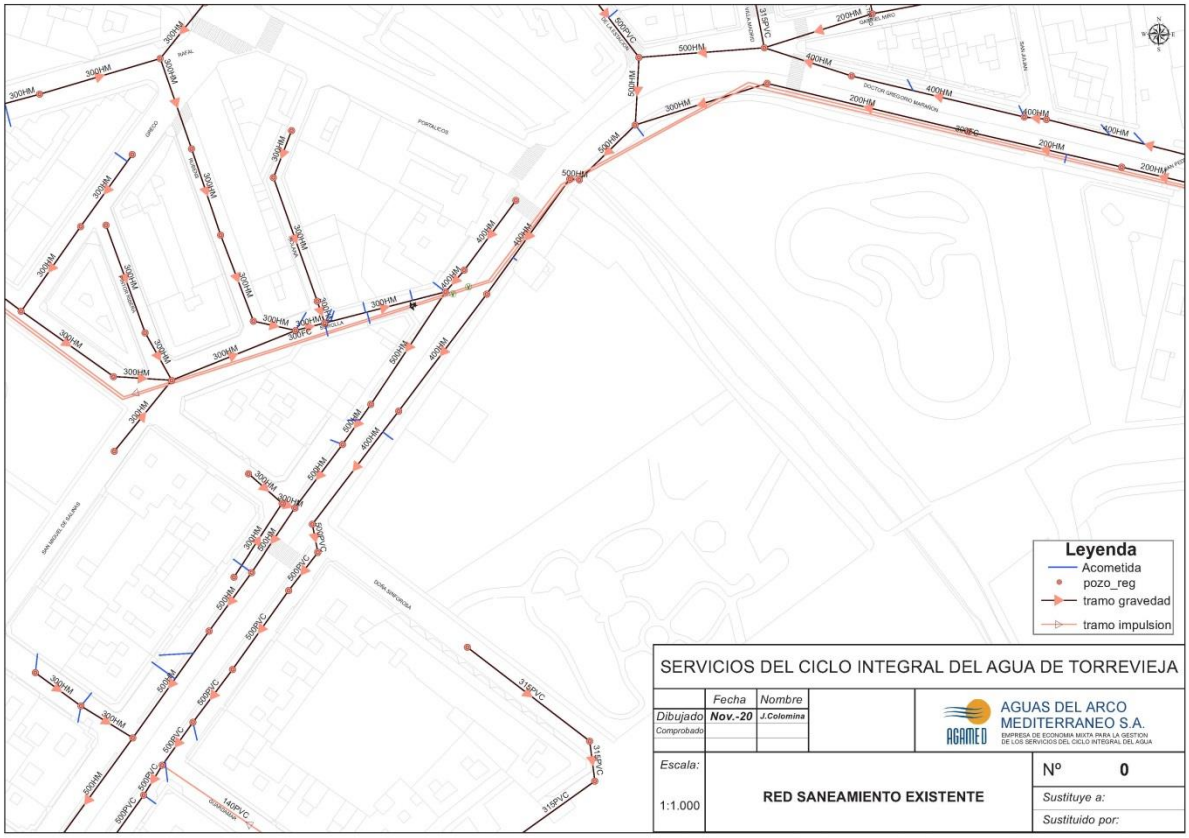

Imagen plano en pdf con las redes de saneamiento existentes facilitado por Agamed.

Asimismo se ha localizado una conducción de impulsión formada por 2 tuberías de FCØ300mm que discurre por la avenida doctor Gregorio Marañón y Sorolla, provenientes de la EBAR Hombre de Mar.

La información recibida por parte de Agamed ha sido grafiada en los planos de infraestructuras existentes de este anteproyecto. Asimismo, en el anteproyecto de urbanización se han tenido en cuenta las consideraciones indicadas por la compañía de sustitución de la red actual.

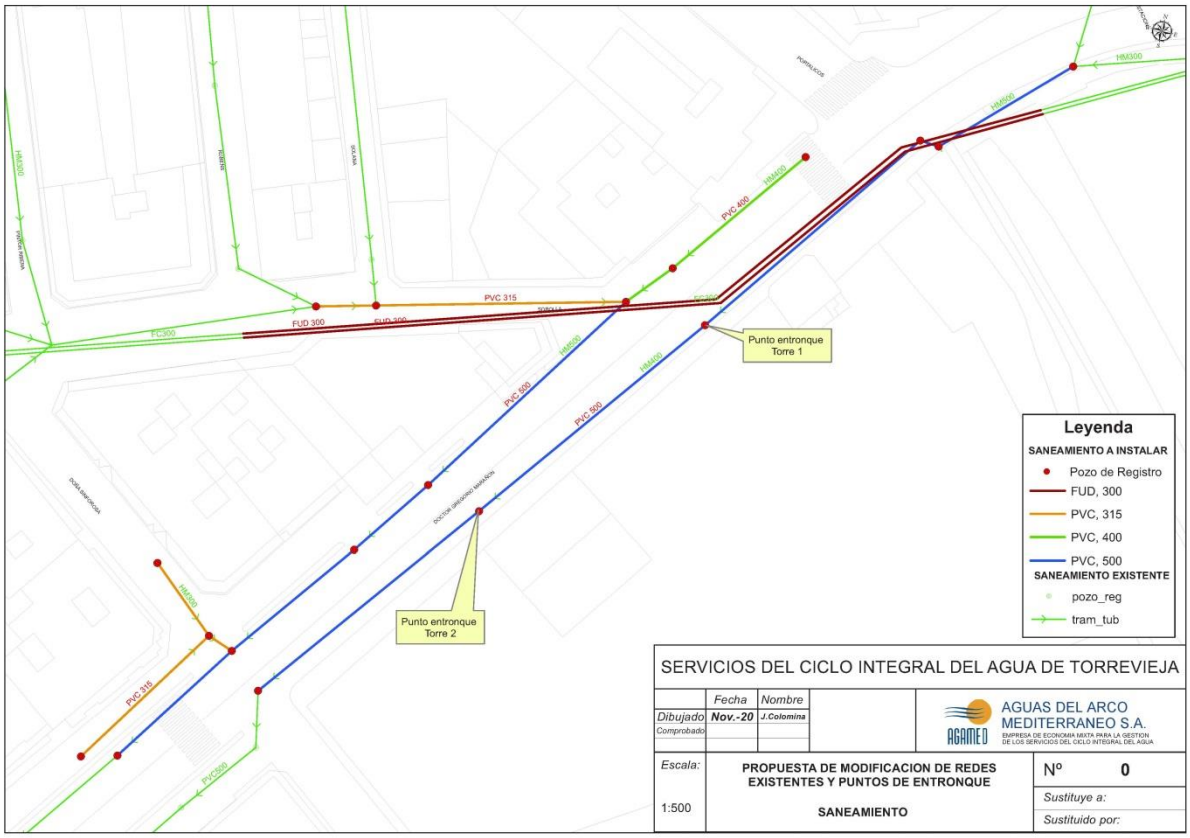

Imagen plano en pdf con las redes de saneamiento a modificar facilitado por Agamed.

En este plano también se indican los puntos de conexión a la red de saneamiento, que consistirá en la ejecución de sendas acometidas para cada uno de los edificios proyectados.

RED DE DRENAJE

En la red viaria de la zona no existe red separativa de aguas pluviales. Tan solo se han localizado algunos imbornales de recogida de aguas pluviales conectados a la red municipal de saneamiento, su ubicación se indica en el plano de redes existentes.

RED DE AGUA POTABLE

En cuanto a la red de agua potable se disponen de conducciones de fibrocemento y fundición dúctil (en tramos renovados más recientemente) desde 60mm hasta 250mm para conducciones principales, que discurren por aceras o por calzadas

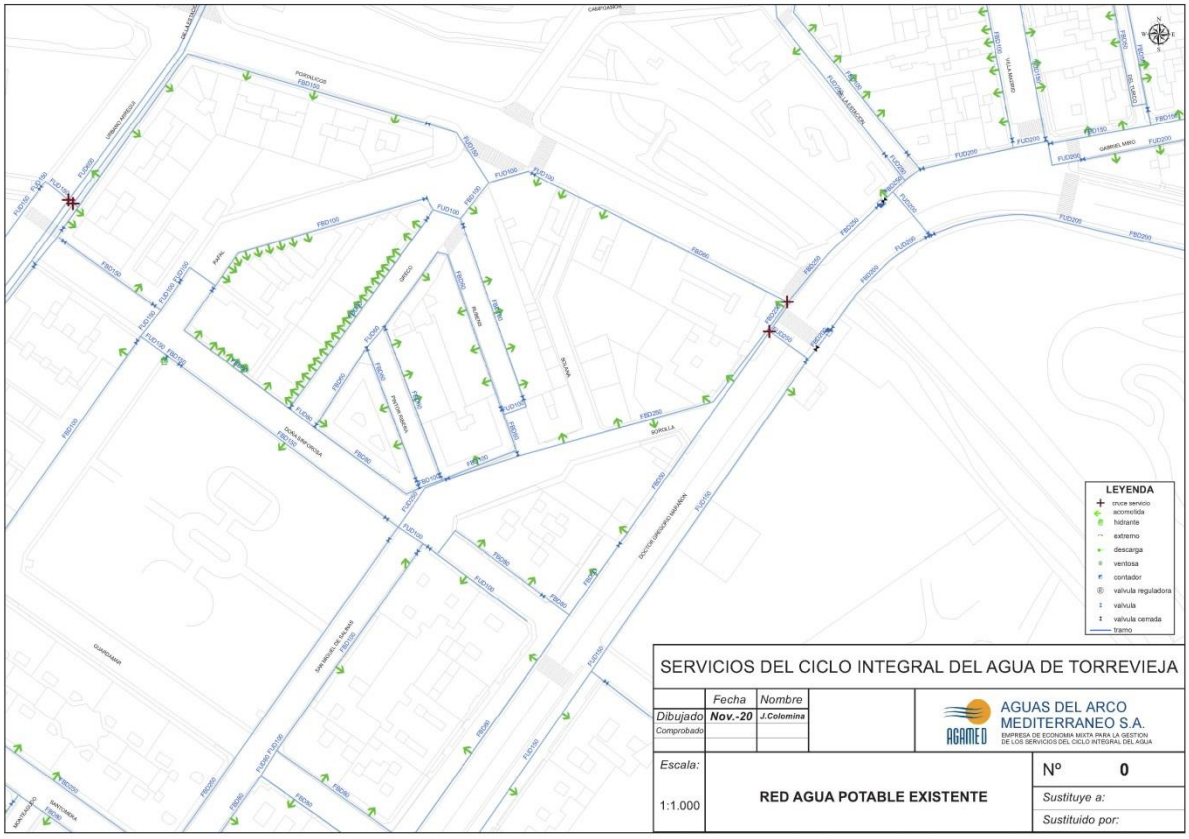

Imagen plano en pdf con las redes de saneamiento existentes facilitado por Agamed.

La información recibida por parte de Agamed ha sido grafiada en los planos de infraestructuras existentes de este anteproyecto. Asimismo, en el anteproyecto de urbanización se han tenido en cuenta las consideraciones indicadas por la compañía de sustitución y ampliación de la red actual de agua potable.

También se incluido la conexión a la red general de agua potable planteada por Agamed, consistente en una conducción de FDØ200mm que conecta a la red arterial de la calle Urbano Arregui.

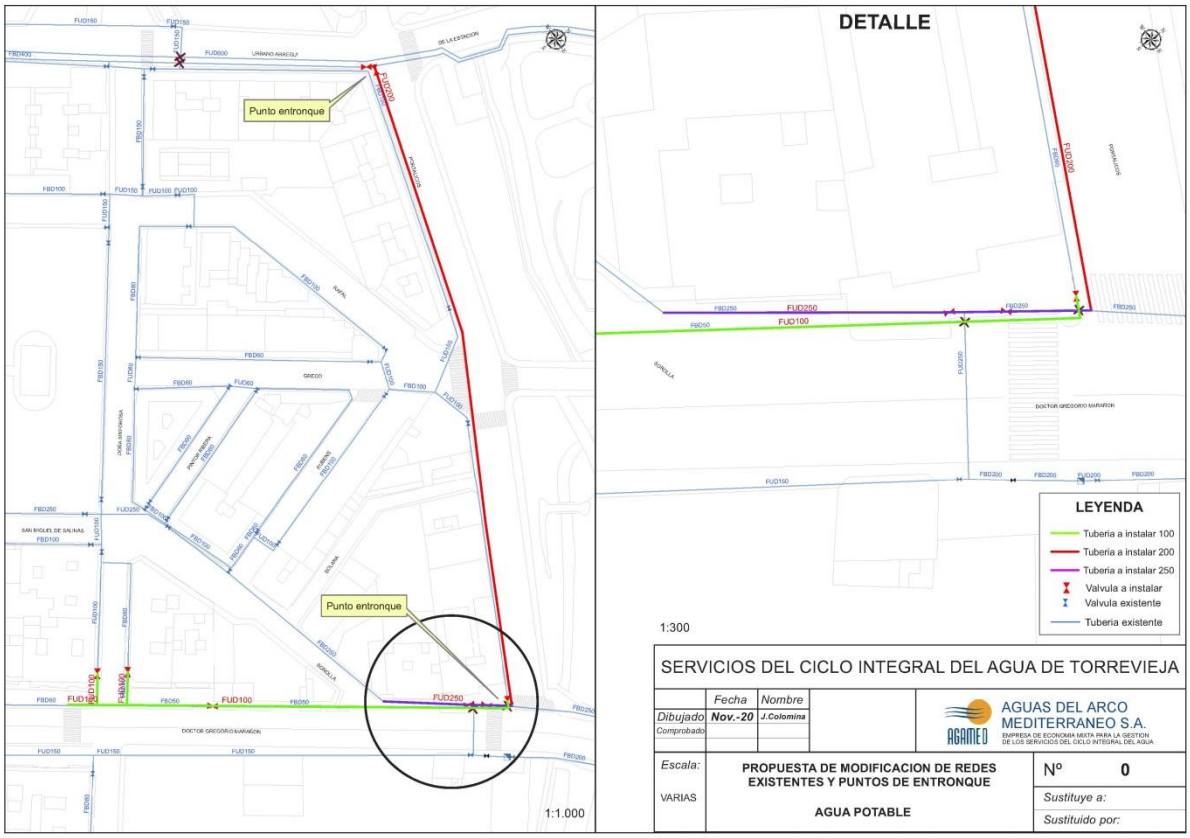

Imagen plano en pdf con la conexión a la red de agua potable facilitado por Agamed.

1.2. RED DE ENERGÍA

Según la información extraída del portal web Inkolan y que sirve de base para la redacción de este anteproyecto, y una vez comprobada in situ, se observa la presencia de redes tanto aéreas como subterráneas en baja tensión.

Asimismo en la red viaria, tanto en la calle Doña Sinforosa como en la avda. Doctor Gregorio Marañón, discurren líneas subterráneas de media tensión que parten de un centro de transformación situado en la calle Doña Sinforosa, denominado CT Jardín del Mar.

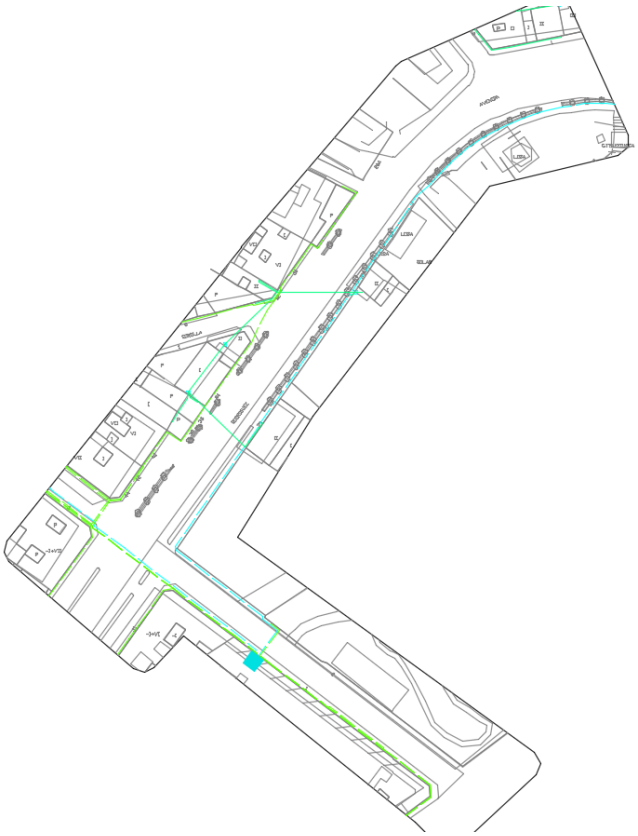

Imagen red energía eléctrica existente

Estas redes han sido grafiadas en el plano de infraestructuras existentes adjunto en el proyecto.

Se está tramitando de manera paralela a este anteproyecto el punto de suministro con Iberdrola para lo cual se han redactado por parte de la consultora Inurbe Ingeniería, S.L. sendos proyectos para un nuevo centro de transformación para abastecer a la nueva edificación, consistente en dos máquinas de 400kVA y para un centro de seccionamiento. Según estos proyectos la potencia requerida para la actuación es de 660 kW.

Adicionalmente instalará un centro de transformación por la compañía distribuidora

1.3. RED DE TELECOMUNICACIONES

Al igual que la red de distribución eléctrica, las redes de telecomunicaciones se distribuyen en aéreo con postes situados bien en línea de fachada, además de localizarse un prisma subterráneo a lo largo de la avda. Doctor Gregorio Marañón con cámaras de registro. Estas redes se han obtenido de la web Inkolan y en ella se indican redes de servicios pertenecientes a Telefónica, Jazztel y Orange.

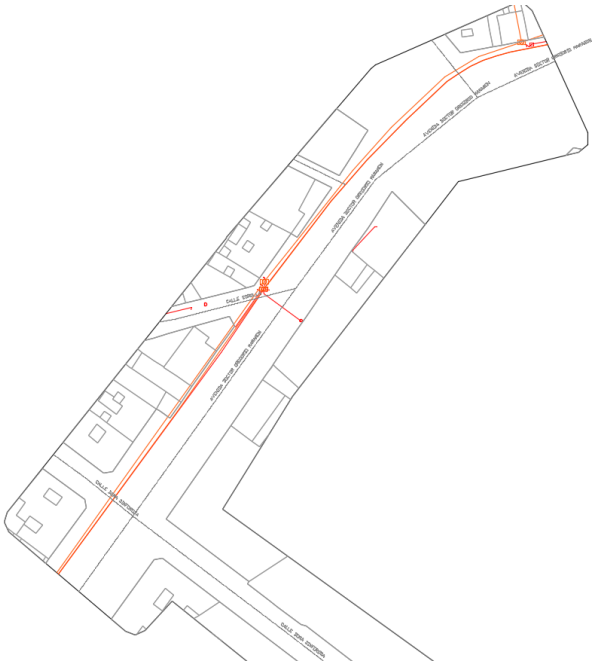

Imagen red telecomunicaciones existente

Asimismo se han descargado de la wed de red de infraestructuras de Ono, las redes existentes en esta zona, localizándose redes de esta compañía por el mismo trazado que las redes anteriores, por lo que se supone que todas las compañías indicadas comparten el prisma existente.

Imagen red Vodafone existente

Todas estas redes están grafiadas en los planos de infraestructuras existentes correspondientes.

Para la definición del nuevo punto de suministro a la edificación, se ha enviado al correo de Telefónica variaciones_y_asesoramientos@telefonica.com la correspondiente solicitud. Este vía de comunicación es la habitual con la compañía de telecomunicaciones.

De: David Gran Rico <david.gran@telefonica.net>
Enviado el: miércoles, 21 de octubre de 2020 18:49
Para: 'variaciones_y_asesoramientos@telefonica.com'
Asunto: PUNTO SUMINISTRO NUEVA ACTUACIÓN AR-81 TORREVIEJA ALICANTE
Datos adjuntos: 20037-DWG-03-Sec_tipo_v01.4.pdf; 20037-DWG-01-Emplazamiento_v01.1.pdf; 20037-DWG-02-Ordenacion_v01.4.pdf; Ficha datos promotor_AR-81_Torrevieja.pdf

Adjunto solicitud para nuevo punto de suministro en la avda. Doctor Gregorio Marañón 23-29 de Torrevieja (Alicante) para la construcción de dos nuevos edifcios residencial y hotelero según características adjuntas para la firma del pertinente convenio entre promotor y Telefónica.

Un saludo

David Gran Rico
Ingeniero Técnico de Obras Públicas
Ingeniero Civil
610.99.73.03

Consultores Asociados Ingeniería y Urbanismo, S.L.P
david.gran@telefonica.net
www.cainur.com

CERTIFICADO ISO 9001 CERTIFICADO ISO 45001 CERTIFICADO ISO 14001

ADVERTENCIA LEGAL:
De acuerdo con la LOPD, la información incluida en el presente correo electrónico es CONFIDENCIAL, siendo para el uso exclusivo el destinatario arriba mencionado. Si usted no lo es y lo ha recibido por error o tiene conocimiento del mismo por cualquier motivo, le rogamos que nos lo comunique por este medio y proceda a destruirlo o borrarlo, y que en todo caso abstenga de utilizar, reproducir, alterar, archivar o comunicar a terceros el presente mensaje y ficheros anexos, todo ello bajo pena de incurrir en responsabilidades legales. Gracias por su colaboración.

Antes de imprimir este e-mail piense si es necesario hacerlo

Imagen el email enviado

En este email se ha enviado la solicitud en nombre del promotor con la instancia y los datos necesarios para su tramitación, junto con los planos de situación y emplazamiento, ordenación prevista en la parcela y la sección tipo del viario principal.

Telefónica

SOLICITUD DE INFRAESTRUCTURA CANALIZADA

FECHA DE LA SOLICITUD: 21/10/2020

Datos de identificación de la persona solicitante

Razón Social: CAINUR (Consultores Asociados Ingeniería y Urbanismo)
Nombre y apellidos: David Gran Rico
Dirección: ... Avda. Marina Baja, 2 – Residencial Coblanca 30, bajo.
Población: Benidorm (Alicante) Código Postal: 03502
Teléfono:..965 85 41 23 Correo electrónico: david.gran@telefonica.net

Datos de identificación del Promotor de la obra

Razón Social: BARAKA RENTA, S.L.U. N.I.F B-54403969
Nombre y apellidos: MARIA DOLORES CASANOVA ABADÍA D.N.I.28.999.223-H
En su condición de (presidente, director, gerente, apoderado, etc): .REPRESENTANTE.
Dirección (Razón Social): Plaza Fuensanta, nº2, 3ºC, edificio Hispania
Población: MURCIA Código Postal: 30008
Teléfono: .968 236 036 Correo electrónico: murcia@grupobaraka.es

Datos de identificación de la obra

Breve explicación de las obras a realizar:
SOLICITAMOS PUNTO DE CONEXIÓN y SUPERVISIÓN DEL DISEÑO DE RED PREVISTA en la redacción del Proyecto de Urbanización del Área de Reparto nº81 PERI "El Acequión" del Plan General de Torrevieja (Alicante)
Existen cables a modificar por la ejecución de la obra: **X** No ☐ Si
Marcar en caso de derribo previo de edificación existente **X** No ☐ Si
Emplazamiento de la obra (Dirección):.Avda. Doctor Gregorio Marañón, nº 23-29
Población: ..Torrevieja (Alicante)

Ejecución de 2 nuevos edificios:
1 edificio residencial de 26 plantas y 82m de altura con 16.249,075m2 de techo (150 viviendas aproximadamente)
1 edificio hotelero de 26 plantas y 82m de altura con otros 16.249,075m2 de techo

Previsión de inicio y finalización de la obra: 2021

Información que se aporta:

- Plano de situación y plano de emplazamiento.
- Plano de ordenación de la parcela y red viaria
- Plano de secciones tipo viarias
- Coordenadas (ETRS89) X: 702.826 Y: 4.205.694

Nota: Convendría que, para agilizar la gestión, nos enviaran esta documentación por correo electrónico y que los ficheros estén en formato pdf.

Formas de enviar la solicitud del asesoramiento:

Correo electrónico: variaciones_y_asesoramientos@telefonica.com

Imagen solicitud enviada para el punto de suministro.

1.4. RED DE GAS NATURAL

Según la información descargada de la web Inkolan y la inspección realizada in situ a la zona, el entorno de la actuación no dispone de red de distribución de gas natural. No obstante se ha enviado carta, vía email, a Germán Perez para indicar las posibles afecciones a las redes y los planes de desarrollo de la compañía distribuidora, Nedgia, así como el punto de suministro para la edificación.

NEDGIA-CEGAS
c/ Isidoro de Sevilla 75 pl,PB
03009. ALICANTE.

Att. María Trinidad Gomis Hernández
Gran Consumo Levante

Estimada Sra.:

Nos ponemos en contacto con usted para informarle que la mercantil BARAKA RENTA, S.L.U., con CIF B-54403969 y domicilio social en Plaza Fuensanta, nº2, 3ºC, edificio Hispania, CP 30008 de Murcia, representada por Dª María Dolores Casanova Abadía, con DNI 28.999.223-H, está desarrollando el proyecto de urbanización del Área de Reparto nº81 PERI "El Acequión" del Plan General de Torrevieja (Alicante), siendo la consultora Consultores Asociados Ingeniería y Urbanismo, S.L.U. la encargada de la redacción de dicho proyecto.

Dicho proyecto incluye la urbanización de la citada área de reparto con una superficie total de unos 28.500m2, siendo su situación la avenida Doctor Gregorio Marañón, nº 23-29, CP 03185 de Torrevieja (Alicante).

En este proyecto se realiza la reurbanización parcial de las siguientes vías públicas, en el ámbito indicado en los planos adjuntos a este escrito:

- Avenida Doctor Gregorio Marañón.
- Calle Sinforosa
- Cruces con las calles Sorolla y Portalicos

El Área de Reparto 81 prevé la ejecución de dos edificaciones de una altura máxima de 82m (26 plantas) siendo los usos previstos lo siguientes:

- Edificación 01 Residencial: 16.249,075m2 de techo (150 viviendas aproximadamente)
- Edificación 02 Hotelero: 16.249,075m2 de techo
- Techo total: 32.498,15 m2

Solicitamos de ustedes colaboración con objeto de que se nos indiquen las posibles afecciones a redes e infraestructuras tuteladas por su compañía, al tiempo que nos orienten sobre la ubicación exacta de las mismas y sus planes de desarrollo y/o ampliación de las mismas.

Con la intención de que el nuevo Área quede equipada con el preceptivo servicio de abastecimiento de gas canalizado, recurrimos a ustedes para solicitarles colaboración en el diseño de las infraestructuras de canalización necesarias y en la definición del punto de conexión sobre la red general que su compañía dispone en la zona; todo ello con el fin de integrar dichas previsiones en nuestro proyecto de construcción.

A tal fin le facilitamos un plano de situación y emplazamiento, una planta general de la trama viaria resultante en la ordenación urbanística prevista y las secciones tipo de la red viaria a reurbanizar, quedando a su disposición para cualquier tipo de aclaración al respecto.

Sin otro particular, reciba un saludo.

En Benidorm, a 21 de Octubre de 2020

Jose Ramón García Pastor, ICCP
Redactor del proyecto de urbanización.

CONSULTORES ASOCIADOS, INGENIERÍA Y URBANISMO S.L.P (CAINUR)
AV. MARINA BAJA, 2, RESIDENCIAL COBLANCA 30, BAJO.
03502-BENIDORM
Tfno: 965 85 41 23
e-mail: joseramongp@icloud.com

Carta enviada a Nedgia para el suministro y afecciones a la red de gas.

A los pocos días se recibió respuesta a la petición en la que se pedía el plano de ordenación en formato editable para el inicio del estudio de suministro de gas.

Ese mismo día se remitió la información solicitada, estando a la espera de contestación por parte de Nedgia.

De: Perez Gimenez, German <gperezg@nedgia.es>
Enviado el: jueves, 22 de octubre de 2020 11:10
Para: David Gran Rico
Asunto: RE: PETICION SUMINISTRO AR 81 TORREVIEJA

Buenos días David.

Necesito por favor me hagas llegar el plano del AR-81 en formato .dwg. Tan sólo necesito que aparezcan las parcelas con los usos identificados. En cuanto lo tenga solicitaré un estudio de la red de gas para que lo podáis anexar al proyecto de urbanización.

Un saludo.

nedgia
Grupo Naturgy

German Perez Gimenez
Valencia Sur-Alicante

NEDGIA CEGAS, S.A.
Calle Isidoro de Sevilla 75 pl. 01
03009 Alacant (España)

Tel.: +34 965984886
Móvil: +34 679454279
www.nedgia.es
gperezg@nedgia.es

50 años distribuyendo gas natural y seguimos innovando

De: David Gran Rico <david.gran@telefonica.net>
Enviado el: miércoles, 21 de octubre de 2020 19:10
Para: Perez Gimenez, German <gperezg@nedgia.es>
Asunto: PETICION SUMINISTRO AR 81 TORREVIEJA

CIBERSEGURIDAD NATURGY - Este es un **CORREO EXTERNO**: Verifique remitente antes de abrir adjuntos o acceder a links

Me pongo en contacto con usted para la petición de suministro y posibles variaciones/modificaciones a incluir en el proyecto de urbanización del Área de Reparto 81 de Torrevieja (Alicante) y la ejecución de dos nuevos edificios residencial y hotelero con las características que se indican en el escrito adjunto.

A la espera de sus noticias,

Un saludo

David Gran Rico
Ingeniero Técnico de Obras Públicas
Ingeniero Civil
610.99.73.03

Consultores Asociados Ingeniería y Urbanismo, S.L.P
david.gran@telefonica.net
https://clicktime.symantec.com/3gminwFCmue3goumMxqCbZc6H2?u=www.cainur.com

1

Email de contestación de Nedgia.

ANEJO 02: REPORTAJE FOTOGRÁFICO

AVENIDA DOCTOR GREGORIO MARAÑÓN

Foto 01. Vista avenida desde el paso del canal del Acequión

Foto 02. Cruce con la calle Portalicos

Foto 03. Margen de la avenida desde la acera de la AR-81. Cruce con la calle Sorolla

Foto 4. Cruce con la calle Doña Sinforosa

Foto 5. Otra vista del cruce con la calle Doña Sinforosa

Foto 6. Tramo de la avenida con vía de servicio y aparcamiento

Foto 7. Cruce con la calle Sorolla

Foto 8. Detalle del imbornal existente y estado de conservación del firme

Foto 9. Otra vista de la acera actual

Foto 10. Cruce para paso de peatones en la calle Portalicos

CALLE DOÑA SINFOROSA

Foto 11. Vista de la calle en su tramo más cercano a Doctor Gregorio Marañón.

Foto 12. Tramo final de la calle en su llegada a la playa.

Foto 13. Estado actual de las aceras de la calle

Foto 14. Otro detalle de las aceras

Foto 15. Cuadro eléctrico existente en la calle

Foto 16. Cerramiento existente en la calle para acceso al solar

PARQUE DOÑA SINFOROSA

Foto 17. Puerta de acceso al parque en la calle Doña Sinforosa

Foto 18. Margen del parque junto a la línea de playa.

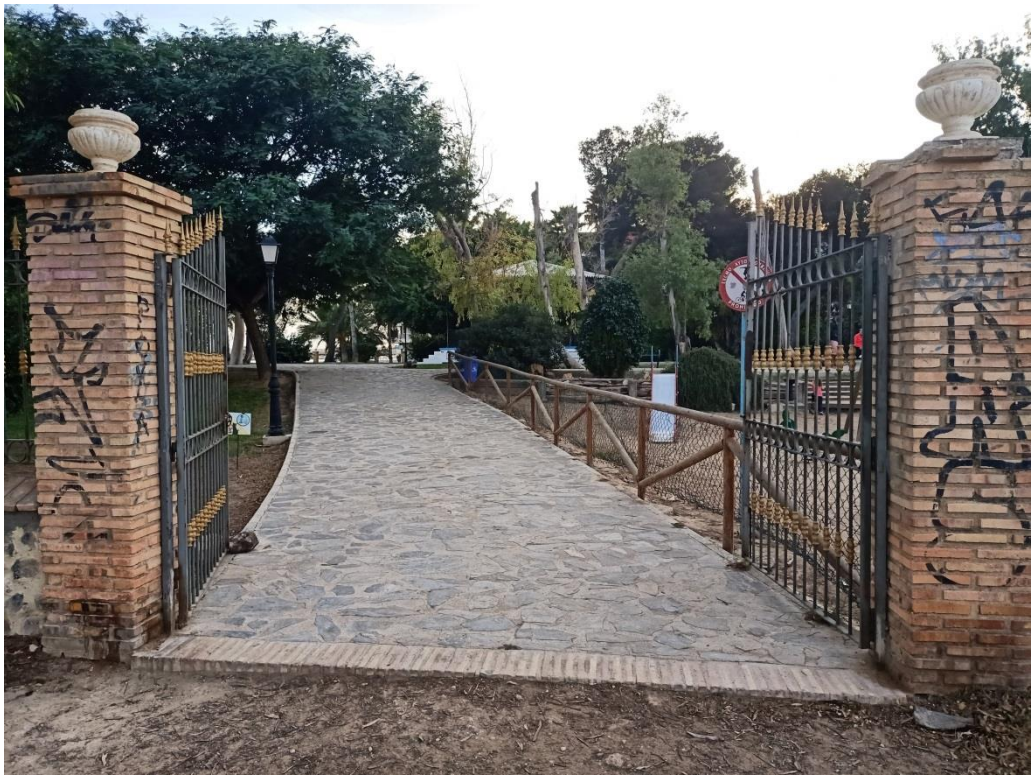

Foto 19. Puerta de acceso al parque desde el margen del Acequión

Foto 20. Vista del parque desde la playa (margen Acequión)

CANAL DEL ACEQUIÓN

Foto 21. Vista del Acequión desde el cruce con la avenida Gregorio Marañón

Foto 22. Margen zona protección Acequión con solar existente y parque.

Foto 23. Vista interior del solar desde el margen del Acequión

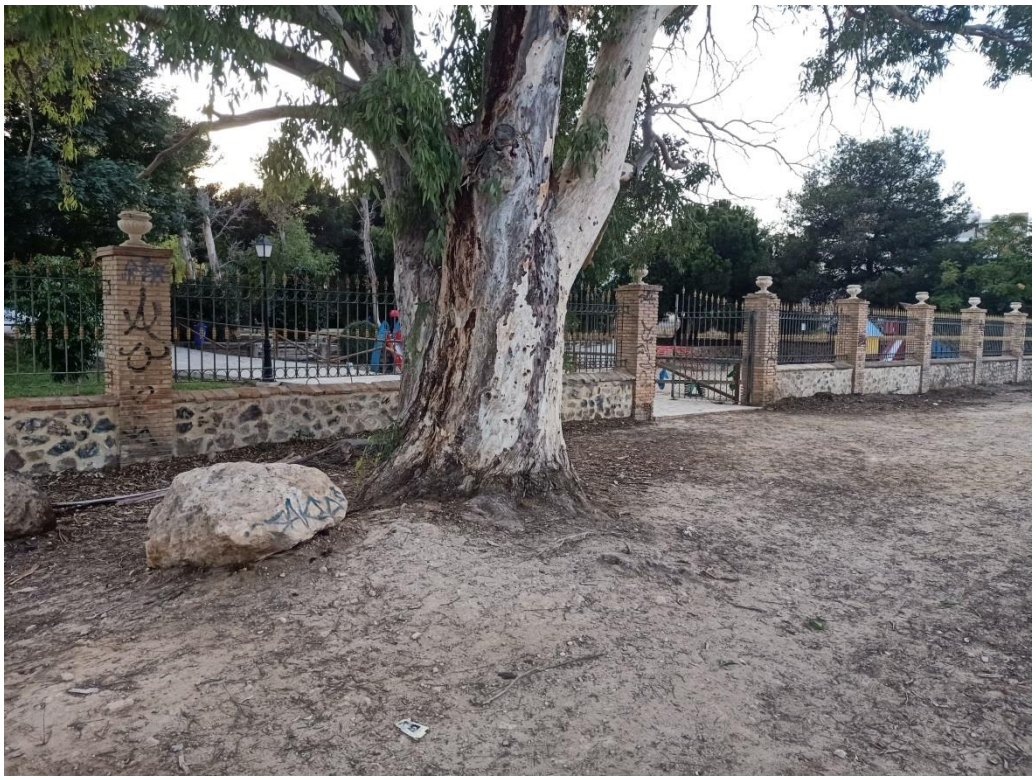

Foto 24. Vista del parque desde el margen del Acequión

Foto 25. Vista del Acequión

Foto 26. Zona de la playa con el paso existente

PLANOS

DOCUMENTO Nº 2. PLANOS

1. Situación y emplazamiento.
2. Estado actual y levantamiento topográfico
3. Redes de infraestructuras existentes.
    - 3.1. Red de agua potable
    - 3.2. Red de saneamiento y pluviales
    - 3.3. Red de energía eléctrica
    - 3.4. Telecomunicaciones
4. Planta general actuación
5. Secciones tipo
6. Pavimentación y señalización
    - 6.1. Planta
    - 6.2. Detalles constructivos
7. Red de agua potable
    - 7.1. Planta
    - 7.2. Detalles
8. Red de saneamiento y drenaje
    - 8.1. Planta saneamiento
    - 8.2. Planta drenaje
    - 8.3. Detalles
9. Red de alumbrado
    - 9.1. Planta
    - 9.2. Detalles
10. Energía eléctrica
    - 10.1. Planta
    - 10.2. Detalles
11. Telecomunicaciones
    - 11.1. Planta
    - 11.2. Detalles
12. Jardinería
    - 12.1. Planta
    - 12.2. Detalles constructivos
13. Mobiliario urbano
    - 13.1. Planta
    - 13.2. Detalles constructivos

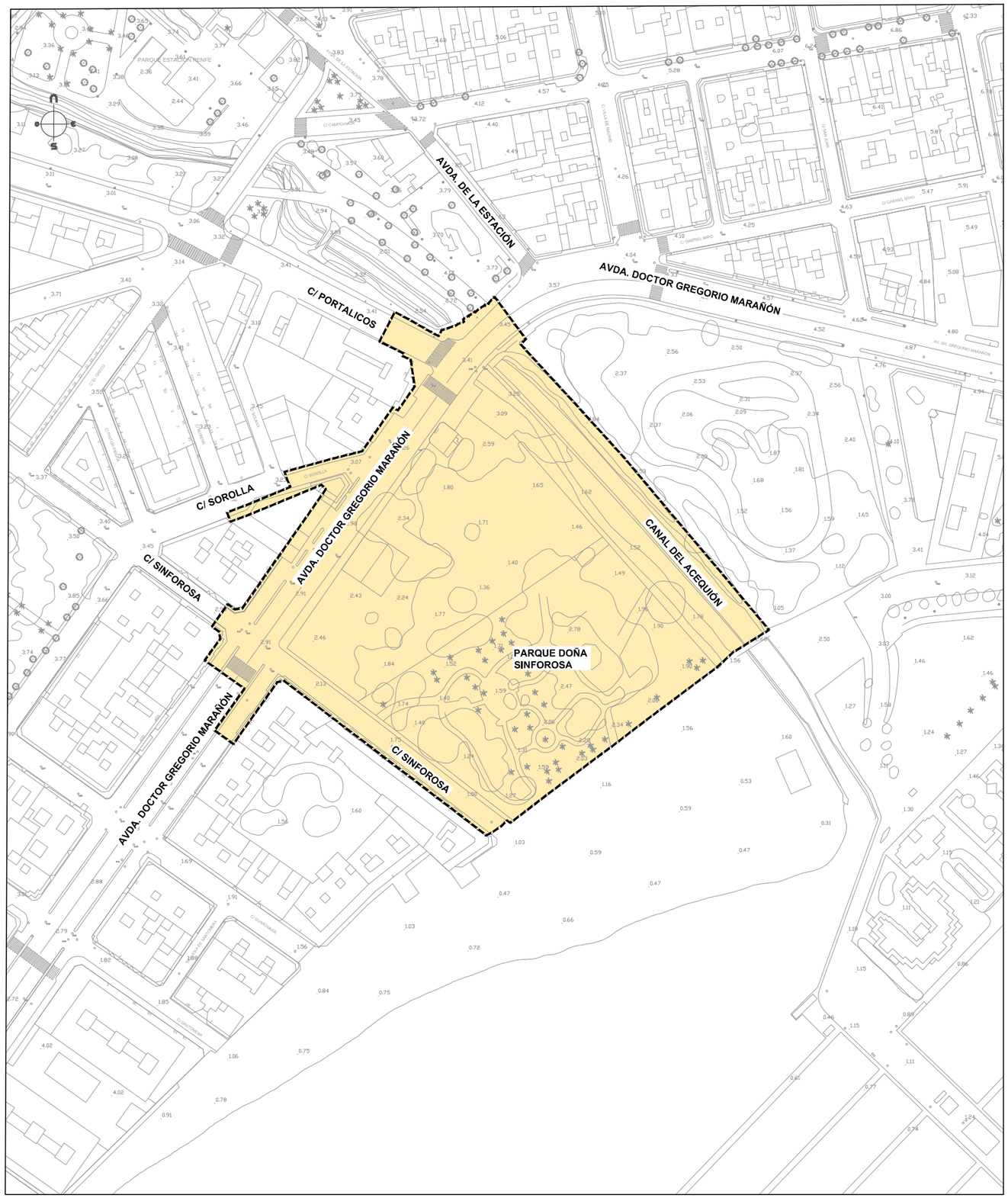

escala 1/2000

escala 1/5000

Ámbito Anteproyecto de urbanización
28.731 m2

PROMOTOR:		EL REDACTOR:	ESCALA:	Nº EXPEDIENTE:	TÍTULO DEL PLANO:	Nº DE PLANO:
BARAKA RENTA, S.L.U.	**ANTEPROYECTO DE URBANIZACIÓN DEL ÁREA DE REPARTO Nº81. MODIFICACIÓN PUNTUAL Nº52. P.E.R.I. "EL ACEQUIÓN". TORREVIEJA (ALICANTE)**	JOSÉ RAMÓN GARCÍA PASTOR I.C.C.P.	Indicadas	20037 CNR	SITUACIÓN Y EMPLAZAMIENTO	V. 2.1 01
				FECHA: MAYO 2021		HOJA Nº 1 de 1

	Línea de acera
	Línea de aglomerado
	Línea de bordillo
	Línea de fachada
	Línea de muro
	Línea zona parada autobús
	Línea aparcamiento zona azul
	Línea zona carga y descarga
	Línea zona basuras
	Línea de paso peatones
	Línea blanca de calzada
	Línea de resalto calzada
	Alcorque
	Pozo de agua potable
	Pozo de pluviales
	Pozo de saneamiento
	Pozo de telefónica
	Farola
	Semáforo

PROMOTOR:		EL REDACTOR:	ESCALA:	Nº EXPEDIENTE:	TÍTULO DEL PLANO:	Nº DE PLANO:
BARAKA RENTA, S.L.U.	**ANTEPROYECTO DE URBANIZACIÓN DEL ÁREA DE REPARTO Nº81. MODIFICACIÓN PUNTUAL Nº52. P.E.R.I. "EL ACEQUIÓN". TORREVIEJA (ALICANTE)**	cainur web: www.cainur.com e-mail: cainur@cainur.com JOSÉ RAMÓN GARCÍA PASTOR I.C.C.P.	1/1.000	20037 CNR FECHA: MAYO 2021	ESTADO ACTUAL Y LEVANTAMIENTO TOPOGRÁFICO.	V. 2.1 02 HOJA Nº 1 de 1

RED DE AGUA POTABLE EXISTENTE

*La red existente ha sido grafiada a partir de la información facilitada por Agamed, se deberá localizar en obra in situ con las correspondientes calicatas

PROMOTOR:		EL REDACTOR:	ESCALA:	Nº EXPEDIENTE:	TÍTULO DEL PLANO:	Nº DE PLANO:
BARAKA RENTA, S.L.U.	**ANTEPROYECTO DE URBANIZACIÓN DEL ÁREA DE REPARTO Nº81. MODIFICACIÓN PUNTUAL Nº52. P.E.R.I. "EL ACEQUIÓN". TORREVIEJA (ALICANTE)**	cainur JOSÉ RAMÓN GARCÍA PASTOR I.C.C.P.	1/1.000	20037 CNR FECHA: MAYO 2021	REDES DE SERVICIOS EXISTENTES. AGUA POTABLE	V. 2.1 03 HOJA Nº 1 de 4

RED DE SANEAMIENTO EXISTENTE

CONDUCCIÓN DE IMPULSIÓN AGUS RESIDUALES

IMBORNALES RECOGIDA DE AGUAS PLUVIALES CONECTADOS A UNITARIA

*La red existente ha sido grafiada a partir de la información facilitada por Agamed, se deberá localizar en obra in situ con las correspondientes calicatas

PROMOTOR:		EL REDACTOR:	ESCALA:	Nº EXPEDIENTE:	TÍTULO DEL PLANO:	Nº DE PLANO:
BARAKA RENTA, S.L.U.	**ANTEPROYECTO DE URBANIZACIÓN DEL ÁREA DE REPARTO Nº81. MODIFICACIÓN PUNTUAL Nº52. P.E.R.I. "EL ACEQUIÓN". TORREVIEJA (ALICANTE)**	JOSÉ RAMÓN GARCÍA PASTOR I.C.C.P.	1/1.000	20037 CNR FECHA: MAYO 2021	REDES DE SERVICIOS EXISTENTES. RED DE SÁNEAMIENTO	V. 2.1 03 HOJA Nº 2 de 4

Línea subterránea BT

Línea aérea BT

Apoyo

Línea subterránea MT

Centro de transformación

*El trazado de las redes es estimado, se ha grafiado a partir de la información obrtenida de Inkolan, se deberá localizar in situ en obra con las calicatas correspondientes.

PROMOTOR:		EL REDACTOR:	ESCALA:	Nº EXPEDIENTE:	TÍTULO DEL PLANO:	Nº DE PLANO:
BARAKA RENTA, S.L.U.	**ANTEPROYECTO DE URBANIZACIÓN DEL ÁREA DE REPARTO Nº81. MODIFICACIÓN PUNTUAL Nº52. P.E.R.I. "EL ACEQUIÓN". TORREVIEJA (ALICANTE)**	JOSÉ RAMÓN GARCÍA PASTOR I.C.C.P.	1/1.000	20037 CNR FECHA: MAYO 2021	REDES DE SERVICIOS EXISTENTES. ENERGÍA ELÉCTRICA	V. 2.1 03 HOJA Nº 3 de 4

Canalización subterránea Telefónica

Cámara de registro Telefónica

Apoyo

Canalización subterránea Orange / Vodafone

Cámara de registro Orange / Vodafone

*El trazado de las redes es estimado, se ha grafiado a partir de la información obtenida de Inkolan y del portal de infraestructuras de Vodafone, se deberá localizar in situ en obra con las calicatas correspondientes.
Se entiende que los cableados de las distintas compañías se sitúan en prismas y cámaras de registro que están compartidos.

PROMOTOR:		EL REDACTOR:	ESCALA:	Nº EXPEDIENTE:	TÍTULO DEL PLANO:	Nº DE PLANO:
BARAKA RENTA, S.L.U.	**ANTEPROYECTO DE URBANIZACIÓN DEL ÁREA DE REPARTO Nº81. MODIFICACIÓN PUNTUAL Nº52. P.E.R.I. "EL ACEQUIÓN". TORREVIEJA (ALICANTE)**	JOSÉ RAMÓN GARCÍA PASTOR I.C.C.P.	1/1.000	20037 CNR FECHA: MAYO 2021	REDES DE SERVICIOS EXISTENTES. TELECOMÚNICACIONES	V. 2.1 03 HOJA Nº 4 de 4

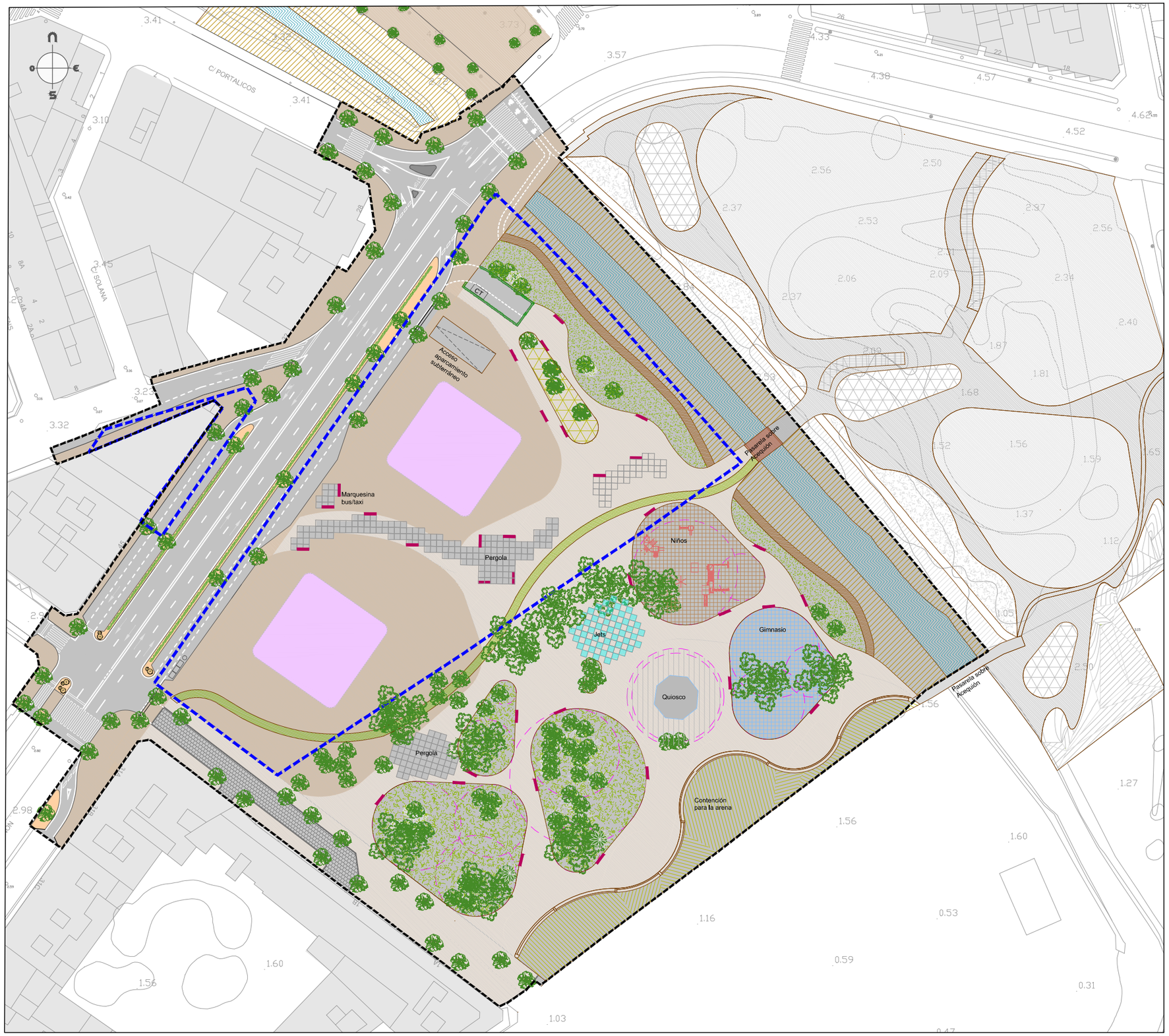

- Huella edificación
- Pavimentos peatonales
- Calzadas vehículos
- Acceso restringido vehículos
- Zona de juegos
- Zonas verdes
- Arbolado viario / zonas verdes
- Carril Bici
- Áreas estanciales con pérgolas
- Zona acequión
- Jets agua
- Reserva de espacio para contenedores de residuos

PROMOTOR:		EL REDACTOR:	ESCALA:	Nº EXPEDIENTE:	TÍTULO DEL PLANO:	Nº DE PLANO:
BARAKA RENTA, S.L.U.	**ANTEPROYECTO DE URBANIZACIÓN DEL ÁREA DE REPARTO Nº81. MODIFICACIÓN PUNTUAL Nº52. P.E.R.I. "EL ACEQUIÓN". TORREVIEJA (ALICANTE)**	JOSÉ RAMÓN GARCÍA PASTOR I.C.C.P.	1/1.000	20037 CNR FECHA: MAYO 2021	PLANTA GENERAL DE LA ACTUACIÓN	V. 2.1 04 HOJA Nº 1 de 1

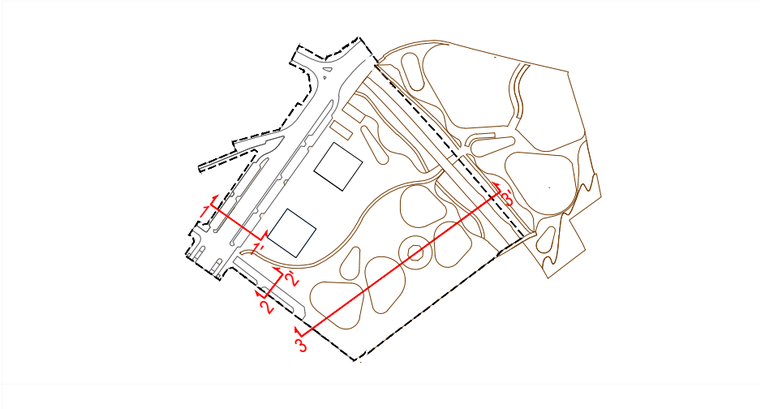

AVDA. DOCTOR GREGORIO MARAÑÓN

SEC. TIPO 1-1' PROPUESTA

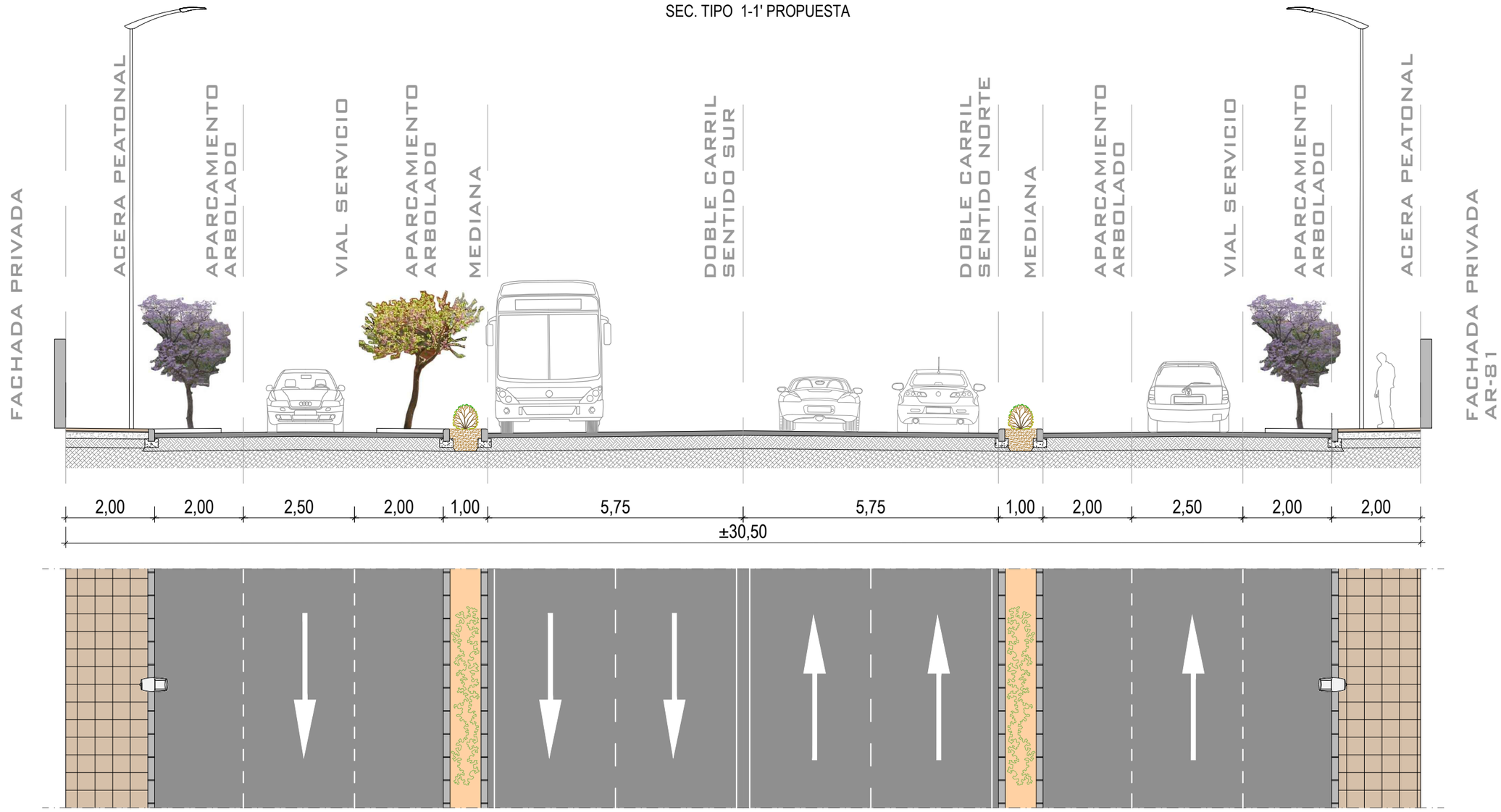

PROMOTOR:		EL REDACTOR:	ESCALA:	Nº EXPEDIENTE:	TÍTULO DEL PLANO:	Nº DE PLANO:
BARAKA RENTA, S.L.U.	**ANTEPROYECTO DE URBANIZACIÓN DEL ÁREA DE REPARTO Nº81. MODIFICACIÓN PUNTUAL Nº52. P.E.R.I. "EL ACEQUIÓN". TORREVIEJA (ALICANTE)**	cainur web: www.cainur.com e-mail: cainur@cainur.com JOSÉ RAMÓN GARCÍA PASTOR I.C.C.P.	1/100	20037 CNR FECHA: MAYO 2021	SECCIONES TIPO. AVDA. DOCTOR GREGORIO MARAÑÓN	V. 2.1 05 HOJA Nº 1 de 3

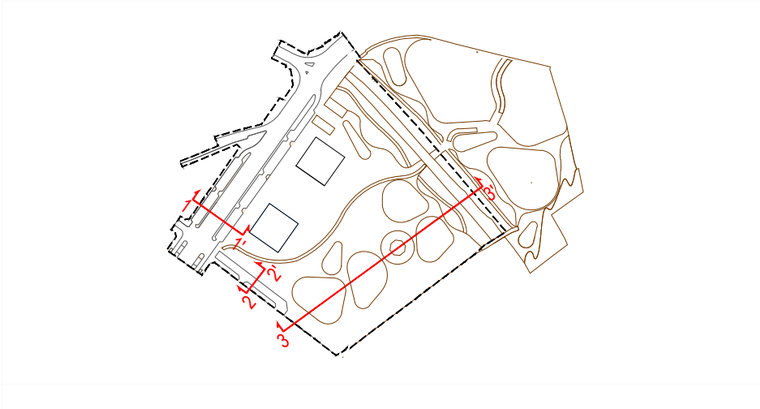

CALLE SINFOROSA

SEC. TIPO 2-2' PROPUESTA

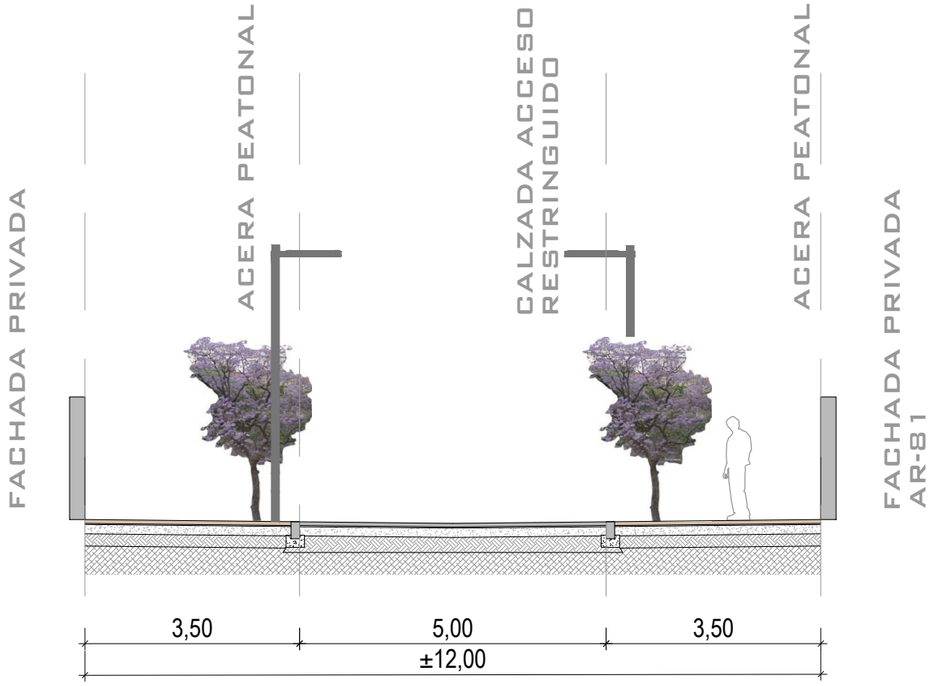

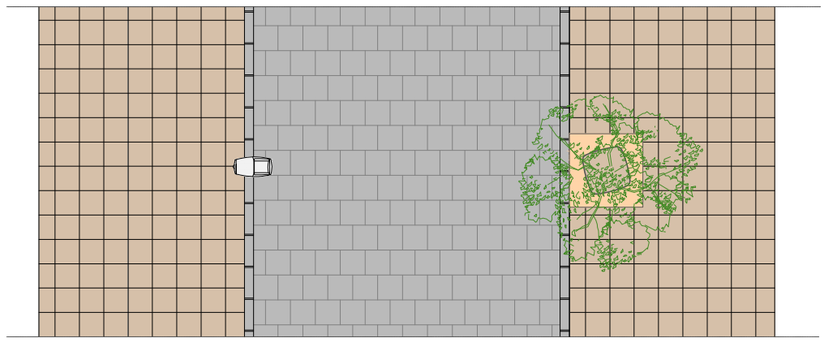

PROMOTOR:		EL REDACTOR:	ESCALA:	Nº EXPEDIENTE:	TÍTULO DEL PLANO:	Nº DE PLANO:
BARAKA RENTA, S.L.U.	**ANTEPROYECTO DE URBANIZACIÓN DEL ÁREA DE REPARTO Nº81. MODIFICACIÓN PUNTUAL Nº52. P.E.R.I. "EL ACEQUIÓN". TORREVIEJA (ALICANTE)**	JOSÉ RAMÓN GARCÍA PASTOR I.C.C.P.	1/100	20037 CNR FECHA: MAYO 2021	SECCIONES TIPO. CALLE SINFOROSA	V. 2.1 05 HOJA Nº 2 de 3

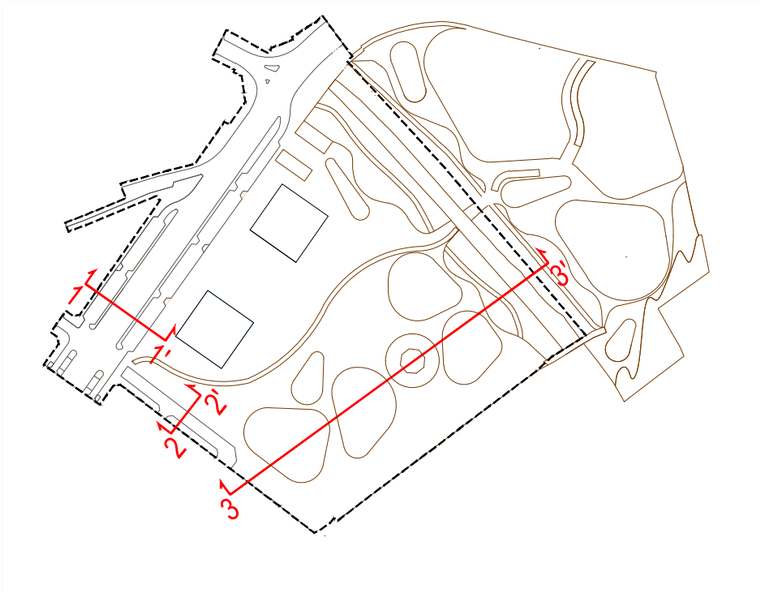

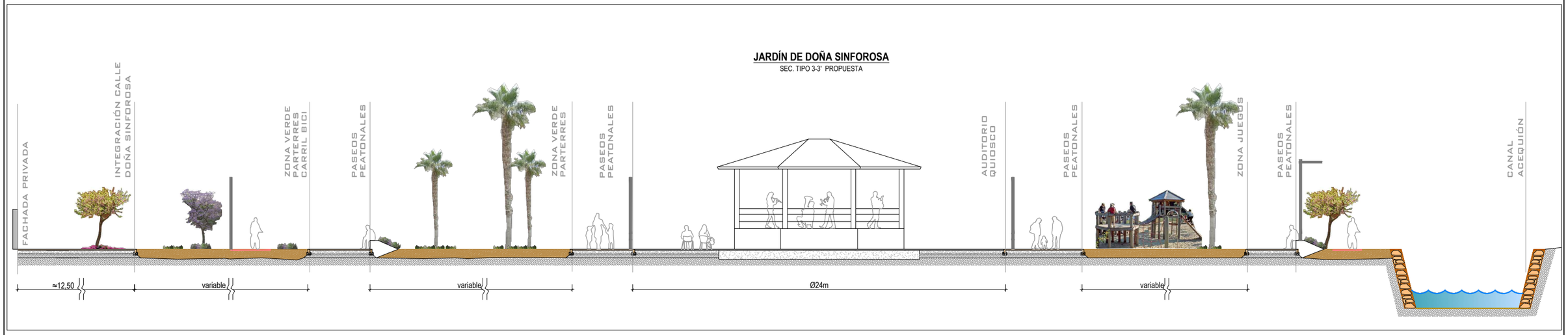

PROMOTOR:		EL REDACTOR:	ESCALA:	Nº EXPEDIENTE:	TÍTULO DEL PLANO:	Nº DE PLANO:
BARAKA RENTA, S.L.U.	**ANTEPROYECTO DE URBANIZACIÓN DEL ÁREA DE REPARTO Nº81. MODIFICACIÓN PUNTUAL Nº52. P.E.R.I. "EL ACEQUIÓN". TORREVIEJA (ALICANTE)**	JOSÉ RAMÓN GARCÍA PASTOR I.C.C.P.	1/200	20037 CNR FECHA: MAYO 2021	SECCIONES TIPO. PARQUE DOÑA SINFOROSA	V. 2.1 05 HOJA Nº 3 de 3

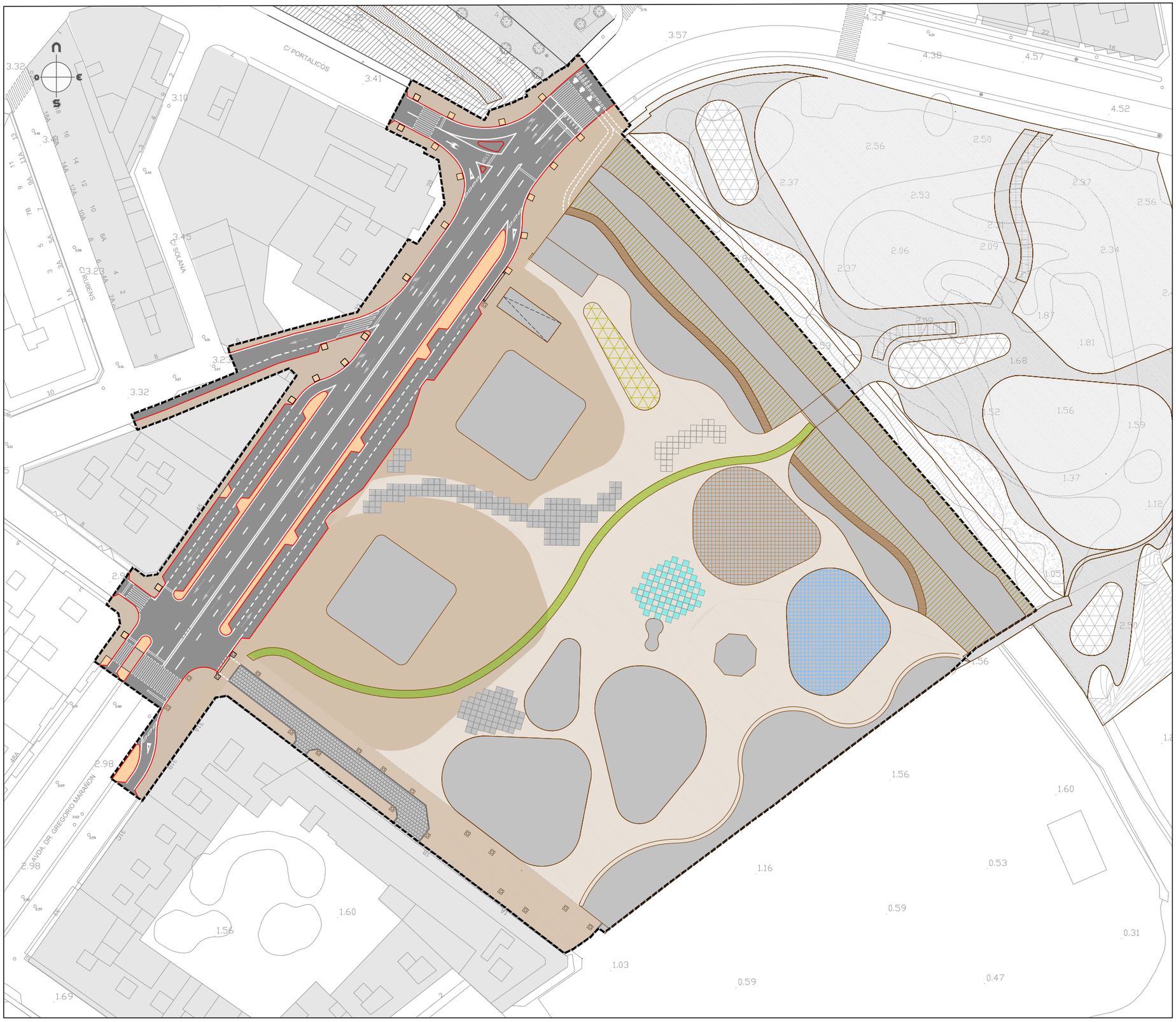

PAVIMENTACIÓN DE CALZADA
- MBC AC16 Surf 35/50 S porfídico (5cm.)
- Riego de adherencia 0,8 kg/m2
- MBC AC22 Bim 50/70 D calizo (10cm.)
- Riego de imprimación 1,2 kg/m2
- Base zahorras artificiales (35cm)

PAVIMENTACIÓN DE ACERA / ZONAS PEATONALES
- Baldosa hormigón fotocatalítico llosa Vulcano s/detalles
- Mortero 1:4 (4cm)
- Solera de hormigón HM-20/B/20/I (10cm)
- Zahorras artificiales (15cm)
- Formación de rebajes para pasos de peatones s/detalles
- Las zonas verdes quedarán confinadas con pletina de acero galvanizado
- Pavimentos zonas blandas con aripaq

PAVIMENTACIÓN PRIORIDAD PEATONAL
- Adoquín hormigón 20x10x10cm
- Mortero 1:4 (4cm)
- Solera de hormigón HM-20/B/20/I (10cm)
- Zahorras artificiales (15cm)
- Confinado por rigola 40x20x10cm

PARTERRES ZONAS VERDES / ALCORQUES AVDA. DOCTOR GREGORIO ORDÓÑEZ

BORDILLO HOR. PREF.15x25x50cm

ZONA JUEGOS CAUCHO SEGURIDAD Y CESPED ART.

ZONA DE JUEGOS BIOSALUDABLES ARIPAQ

ACABADO GRAVAS DECORATIVAS CON RESINAS

PAVIMENTOS CARRIL BICI

PAVIMENTOS BLANDOS ACEQUIÓN ARIPAQ

PROMOTOR:		EL REDACTOR:	ESCALA:	Nº EXPEDIENTE:	TÍTULO DEL PLANO:	Nº DE PLANO:
BARAKA RENTA, S.L.U.	**ANTEPROYECTO DE URBANIZACIÓN DEL ÁREA DE REPARTO Nº81. MODIFICACIÓN PUNTUAL Nº52. P.E.R.I. "EL ACEQUIÓN". TORREVIEJA (ALICANTE)**	JOSÉ RAMÓN GARCÍA PASTOR I.C.C.P.	1/1.000	20037 CNR FECHA: MAYO 2021	PAVIMENTACIÓN Y SEÑALIZACIÓN. PLANTA PROYECTADA	V. 2.1 06.01 HOJA Nº 1 de 1

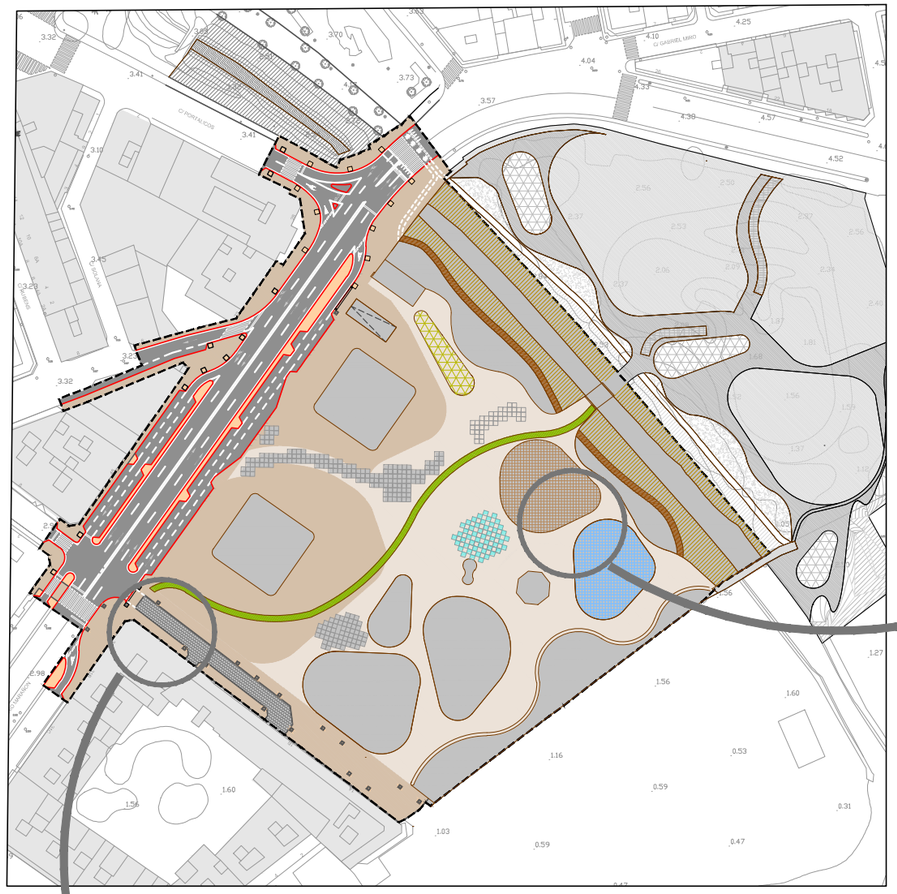

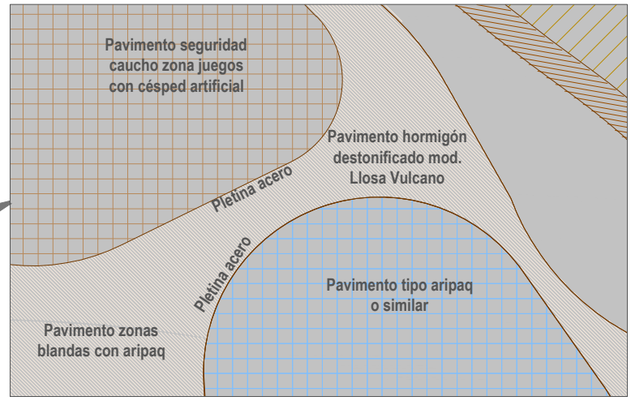

Detalle pavimentos parque

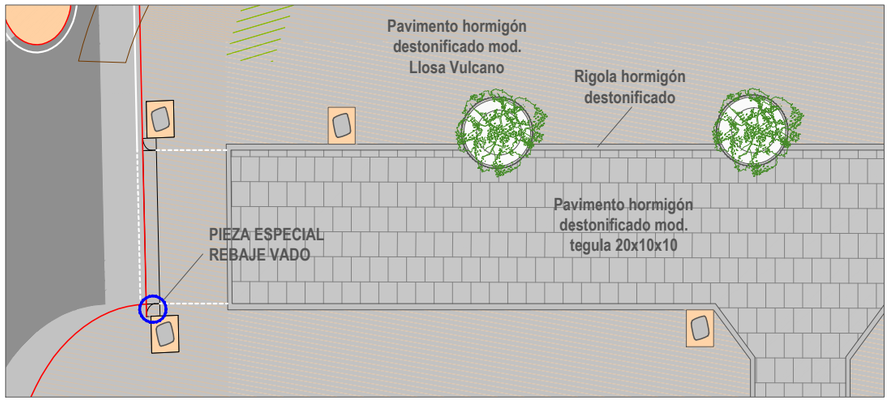

CALLE DOÑA SINFOROSA

Detalle pavimento aceras y plaza

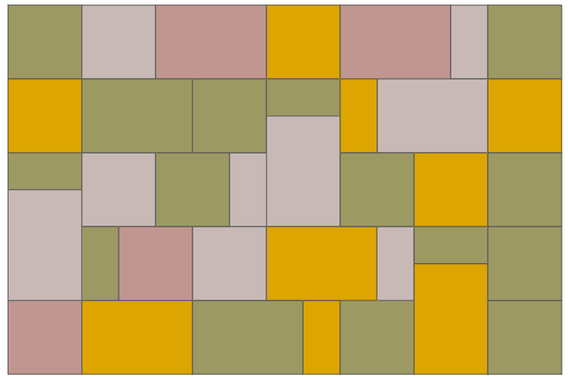

Disposición aleatoria pavimentos plaza y aceras: combinación de formatos 60x40, 40x40 y 40x20 de 7cm de espesor, pavimento fotocatalítico mod. Llosa Vulcano en acabados arena, desierto, mediterráneo y marfil.

Arena

Desierto

Marfil

Mediterráneo

PROMOTOR:		EL REDACTOR:	ESCALA:	Nº EXPEDIENTE:	TÍTULO DEL PLANO:	Nº DE PLANO:
BARAKA RENTA, S.L.U.	**ANTEPROYECTO DE URBANIZACIÓN DEL ÁREA DE REPARTO Nº81. MODIFICACIÓN PUNTUAL Nº52. P.E.R.I. "EL ACEQUIÓN". TORREVIEJA (ALICANTE)**	JOSÉ RAMÓN GARCÍA PASTOR I.C.C.P.	s/e	20037 CNR FECHA: MAYO 2021	PAVIMENTACIÓN. DETALLES CONSTRUCTIVOS I	V. 2.1 06.02 HOJA Nº 1 de 6

SECCIÓN TIPO ACERAS

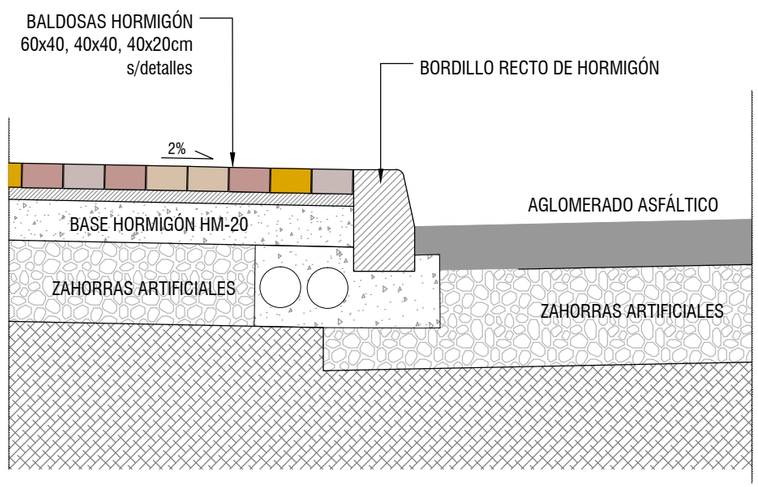

SECCIÓN CARRIL BICI

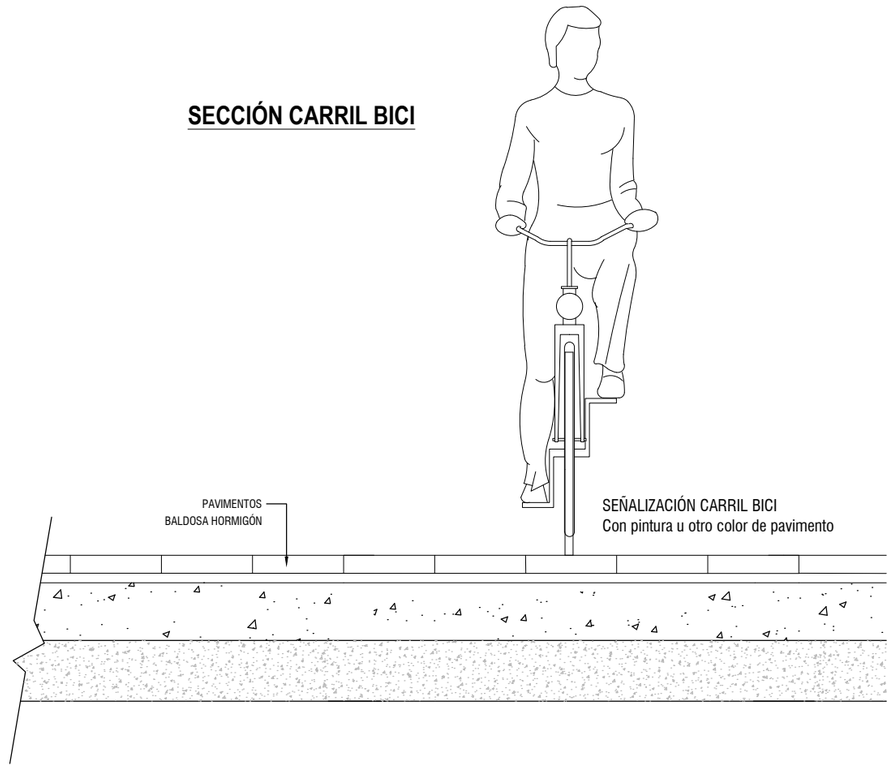

SECCIÓN CALLE SINFOROSA

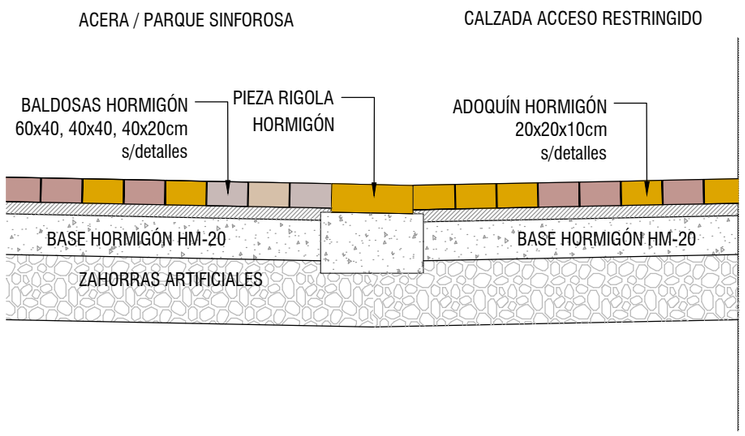

PROMOTOR:		EL REDACTOR:	ESCALA:	Nº EXPEDIENTE:	TÍTULO DEL PLANO:	Nº DE PLANO:
BARAKA RENTA, S.L.U.	**ANTEPROYECTO DE URBANIZACIÓN DEL ÁREA DE REPARTO Nº81. MODIFICACIÓN PUNTUAL Nº52. P.E.R.I. "EL ACEQUIÓN". TORREVIEJA (ALICANTE)**	JOSÉ RAMÓN GARCÍA PASTOR I.C.C.P.	s/e	20037 CNR FECHA: MAYO 2021	PAVIMENTACIÓN. DETALLES CONSTRUCTIVOS II	V. 2.1 06.02 HOJA Nº 2 de 6

DETALLE VADOS PEATONALES

Escala 1/50

Planta

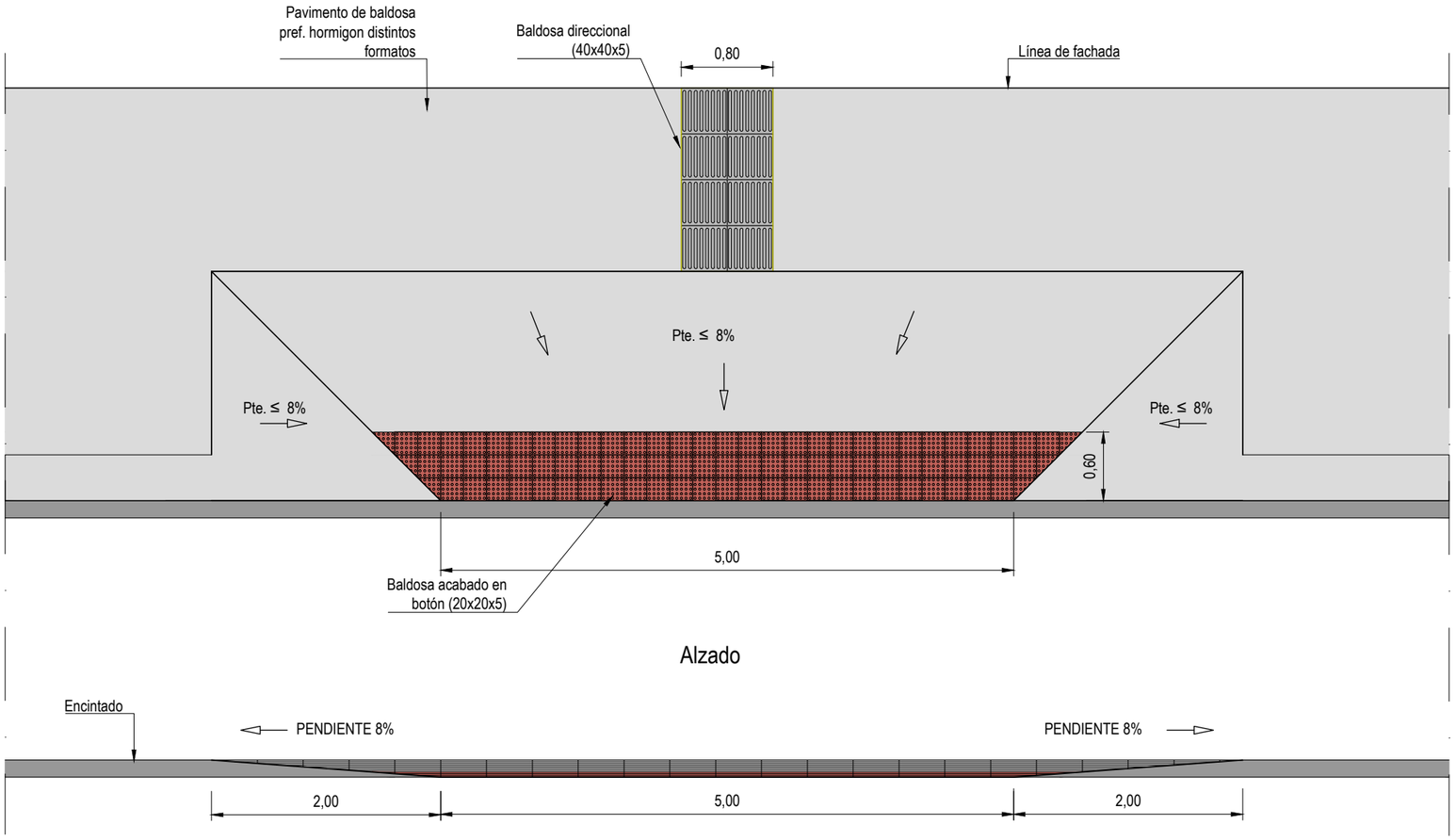

DETALLE DE BALDOSA BOTÓN

Sin escala

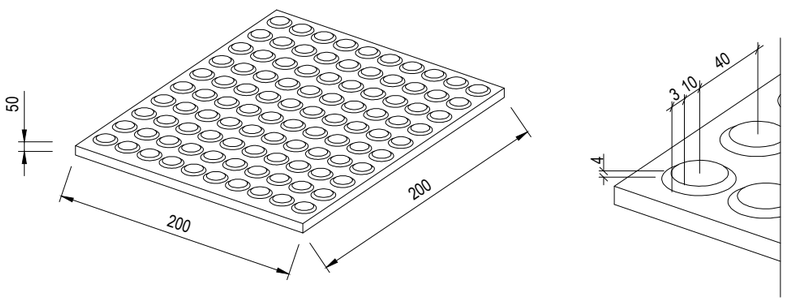

BALDOSA DE HORMIGON COLOR ROJO

COTA en mm.

BORDILLO DE ACERA

Sin escala

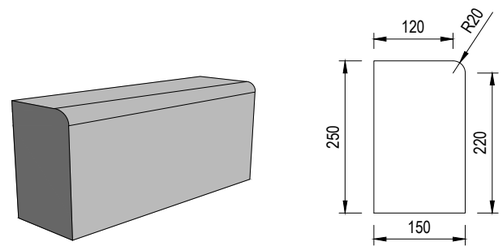

BORDILLO DE HORMIGON MONOCAPA

COTA en mm.

PROMOTOR:		EL REDACTOR:	ESCALA:	Nº EXPEDIENTE:	TÍTULO DEL PLANO:	Nº DE PLANO:
BARAKA RENTA, S.L.U.	**ANTEPROYECTO DE URBANIZACIÓN DEL ÁREA DE REPARTO Nº81. MODIFICACIÓN PUNTUAL Nº52. P.E.R.I. "EL ACEQUIÓN". TORREVIEJA (ALICANTE)**	cainur tel. / www.cainur.com e-mail: cainur@cainur.com JOSÉ RAMÓN GARCÍA PASTOR I.C.C.P.	s/e	20037 CNR FECHA: MAYO 2021	PAVIMENTACIÓN. DETALLES CONSTRUCTIVOS III	V. 2.1 06.02 HOJA Nº 3 de 6

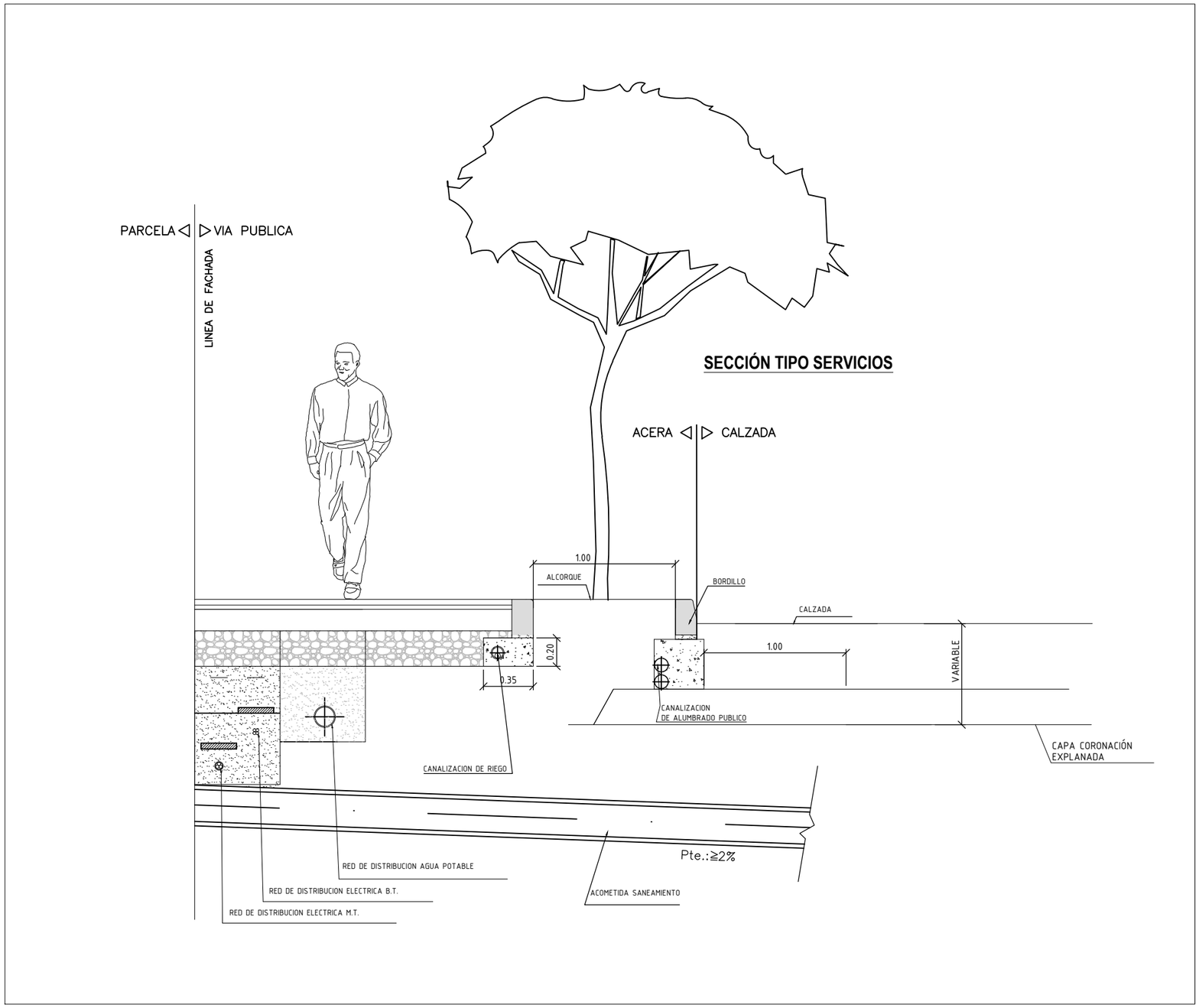

PROMOTOR:		EL REDACTOR:	ESCALA:	Nº EXPEDIENTE:	TÍTULO DEL PLANO:	Nº DE PLANO:
BARAKA RENTA, S.L.U.	**ANTEPROYECTO DE URBANIZACIÓN DEL ÁREA DE REPARTO Nº81. MODIFICACIÓN PUNTUAL Nº52. P.E.R.I. "EL ACEQUIÓN". TORREVIEJA (ALICANTE)**	JOSÉ RAMÓN GARCÍA PASTOR I.C.C.P.	s/e	20037 CNR FECHA: MAYO 2021	PAVIMENTACIÓN. DETALLES CONSTRUCTIVOS IV	V. 2.1 06.02 HOJA Nº 4 de 6

SEPARACIÓN DE BANDA
DE APARCAMIENTO EN LÍNEA (M-7.3)

MARCAS LONGITUDINALES

SEPARACION DE CARRILES (M-1.3)

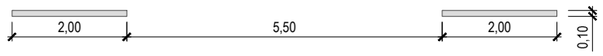

PARA BORDE DE CALZADA. VIAS CON VM < 100Km/h Y ARCÉN < 1.5m. (M-1.12).

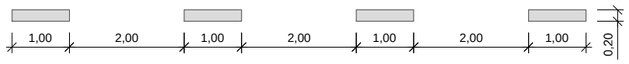

SEPARACION DE CARRILES (M-2.2)

CONTORNO DE ISLETA (M-2.6)

MARCAS TRANSVERSALES

LINEA DE DETENCION (M-4.1)

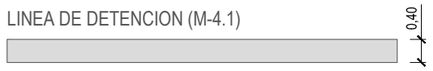

LINEA DE CEDA EL PASO (M-4.2)

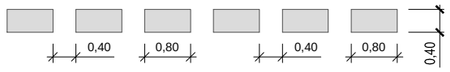

LINEA DE PASO PARA CICLISTAS (M-4.4)

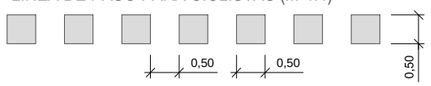

CEBREADO

CEBREADO CIRCULACIÓN DE DOBLE SENTIDO (M-7.2)

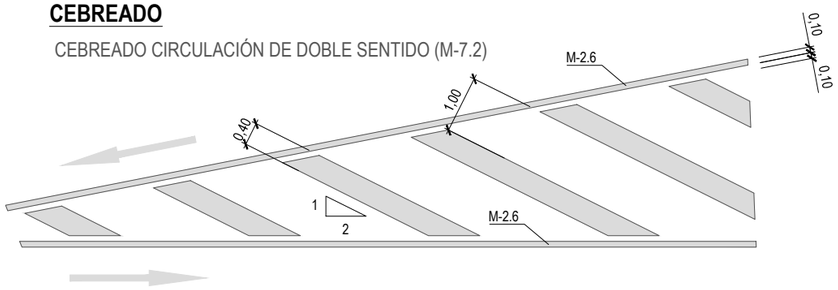

TERMINACION CEBREADO

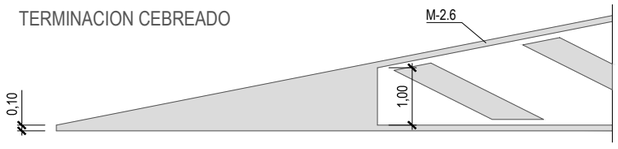

PASO PARA PEATONES (M-4.3)

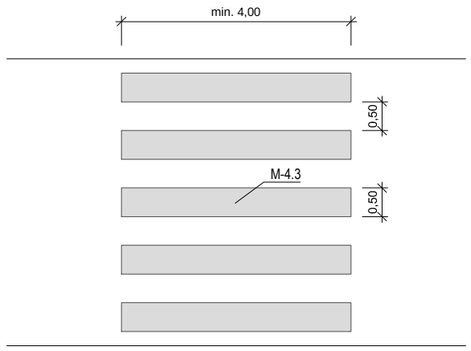

FLECHAS DE DIRECCIÓN O SELECCIÓN DE CARRIL (M-5.2)

COTAS en m.

1. FLECHA de FRENTE

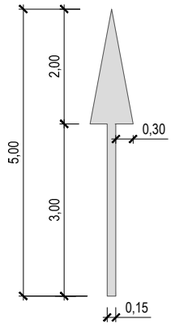

S=1,20 m²

2. FLECHA de GIRO

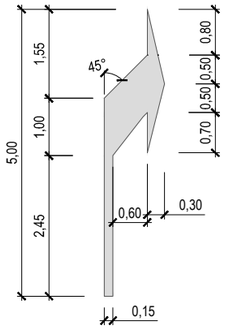

S=1,5037 m²

3. FLECHA de FRENTE Y GIRO

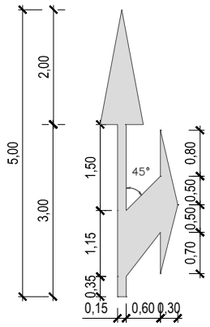

S=2,175 m2

CEDA EL PASO (M-6.5)

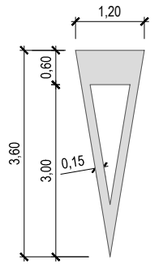

S=1,434 m2

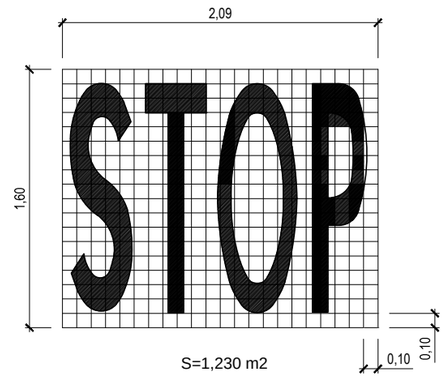

S=1,230 m2

VIAS CON VM < 60 Km/h (M-6.4)

PROMOTOR:		EL REDACTOR:	ESCALA:	Nº EXPEDIENTE:	TÍTULO DEL PLANO:	Nº DE PLANO:
BARAKA RENTA, S.L.U.	**ANTEPROYECTO DE URBANIZACIÓN DEL ÁREA DE REPARTO Nº81. MODIFICACIÓN PUNTUAL Nº52. P.E.R.I. "EL ACEQUIÓN". TORREVIEJA (ALICANTE)**	JOSÉ RAMÓN GARCÍA PASTOR I.C.C.P.	s/e	20037 CNR FECHA: MAYO 2021	SEÑALIZACIÓN. DETALLES CONSTRUCTIVOS I	V. 2.1 06.02 HOJA Nº 5 de 6

EMPLAZAMIENTO Y CIMENTACIÓN DE
SEŃALES DE CODÍGO EN CALZADA
COTAS en m.

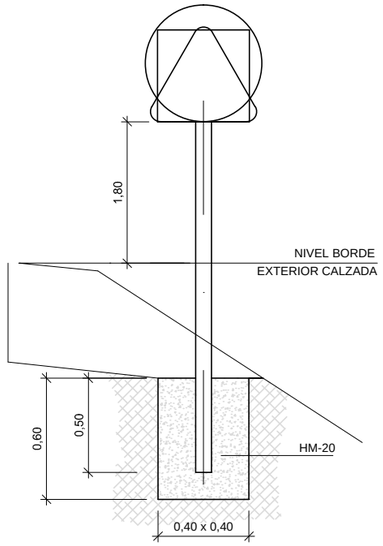

EMPLAZAMIENTO Y CIMENTACIÓN DE
SEŃALES DE CODÍGO EN ACERA
COTAS en m.

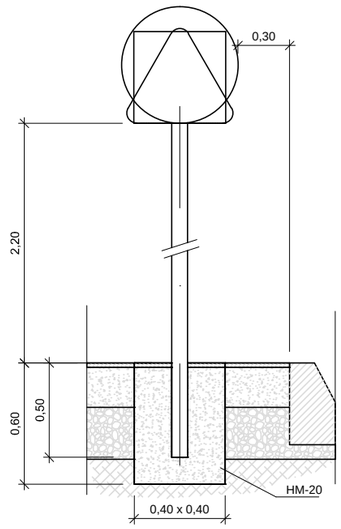

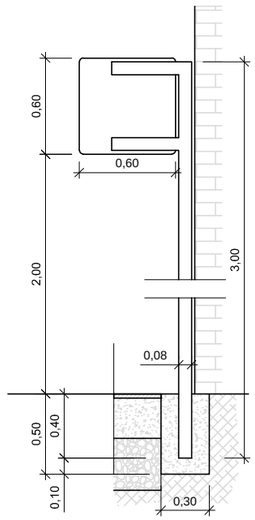

DETALLE AMARRE SEŃAL
A POSTE DE 80mm x 40mm
Cotas en mm

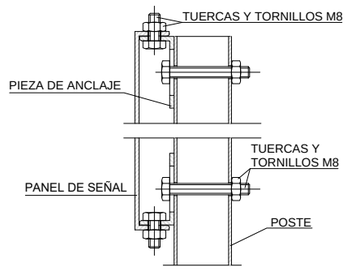

SECCION B-B'

DETALLE DE PIEZA DE ANCLAJE

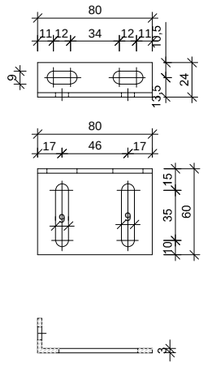

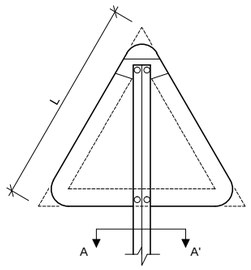

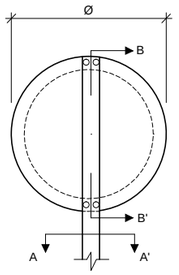

DETALLE AMARRE SEŃAL
A POSTE DE Ø60mm

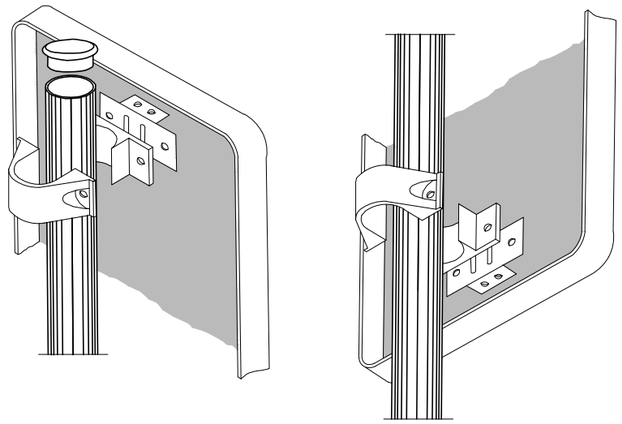

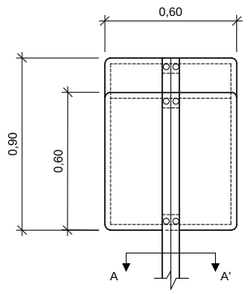

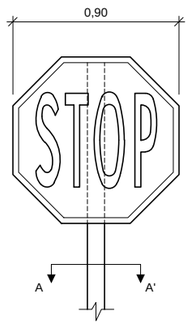

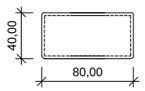

SECCION A-A'

Cotas en mm.

Ø60
e=2

Travesia		
L	Ø	R-401a
0.90	0.60	0.60

PROMOTOR:		EL REDACTOR:	ESCALA:	Nº EXPEDIENTE:	TÍTULO DEL PLANO:	Nº DE PLANO:
BARAKA RENTA, S.L.U.	**ANTEPROYECTO DE URBANIZACIÓN DEL ÁREA DE REPARTO Nº81. MODIFICACIÓN PUNTUAL Nº52. P.E.R.I. "EL ACEQUIÓN". TORREVIEJA (ALICANTE)**	JOSÉ RAMÓN GARCÍA PASTOR I.C.C.P.	s/e	20037 CNR FECHA: MAYO 2021	SEÑALIZACIÓN. DETALLES CONSTRUCTIVOS II	V. 2.1 06.02 HOJA Nº 6 de 6

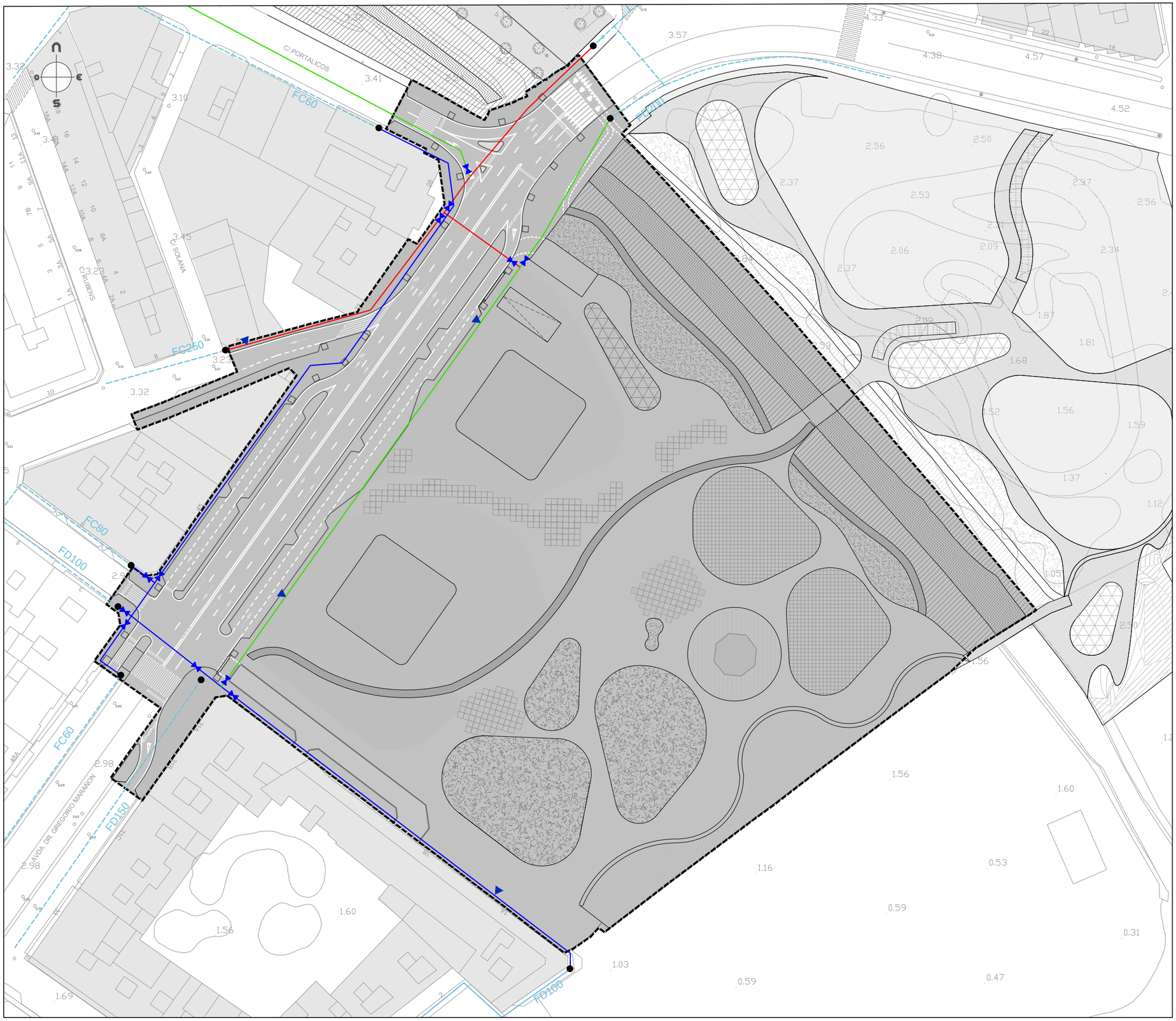

RED DE AGUA POTABLE EXISTENTE A CONSERVAR

RED PROYECTADA

CONDUCCIÓN FDØ100mm clase 40

CONDUCCIÓN FDØ200mm clase 40

CONDUCCIÓN FDØ250mm clase 40

VÁLVULA COMPUERTA /MARIPOSA

HIDRANTE CONTRAINCENDIOS

ENTRONQUE A LA RED

PROMOTOR:		EL REDACTOR:	ESCALA:	Nº EXPEDIENTE:	TÍTULO DEL PLANO:	Nº DE PLANO:
BARAKA RENTA, S.L.U.	**ANTEPROYECTO DE URBANIZACIÓN DEL ÁREA DE REPARTO Nº81. MODIFICACIÓN PUNTUAL Nº52. P.E.R.I. "EL ACEQUIÓN". TORREVIEJA (ALICANTE)**	JOSÉ RAMÓN GARCÍA PASTOR I.C.C.P.	1/1.000	20037 CNR FECHA: MAYO 2021	RED DE AGUA POTABLE. PLANTA PROYECTADA	V. 2.1 07.01 HOJA Nº 1 de 2

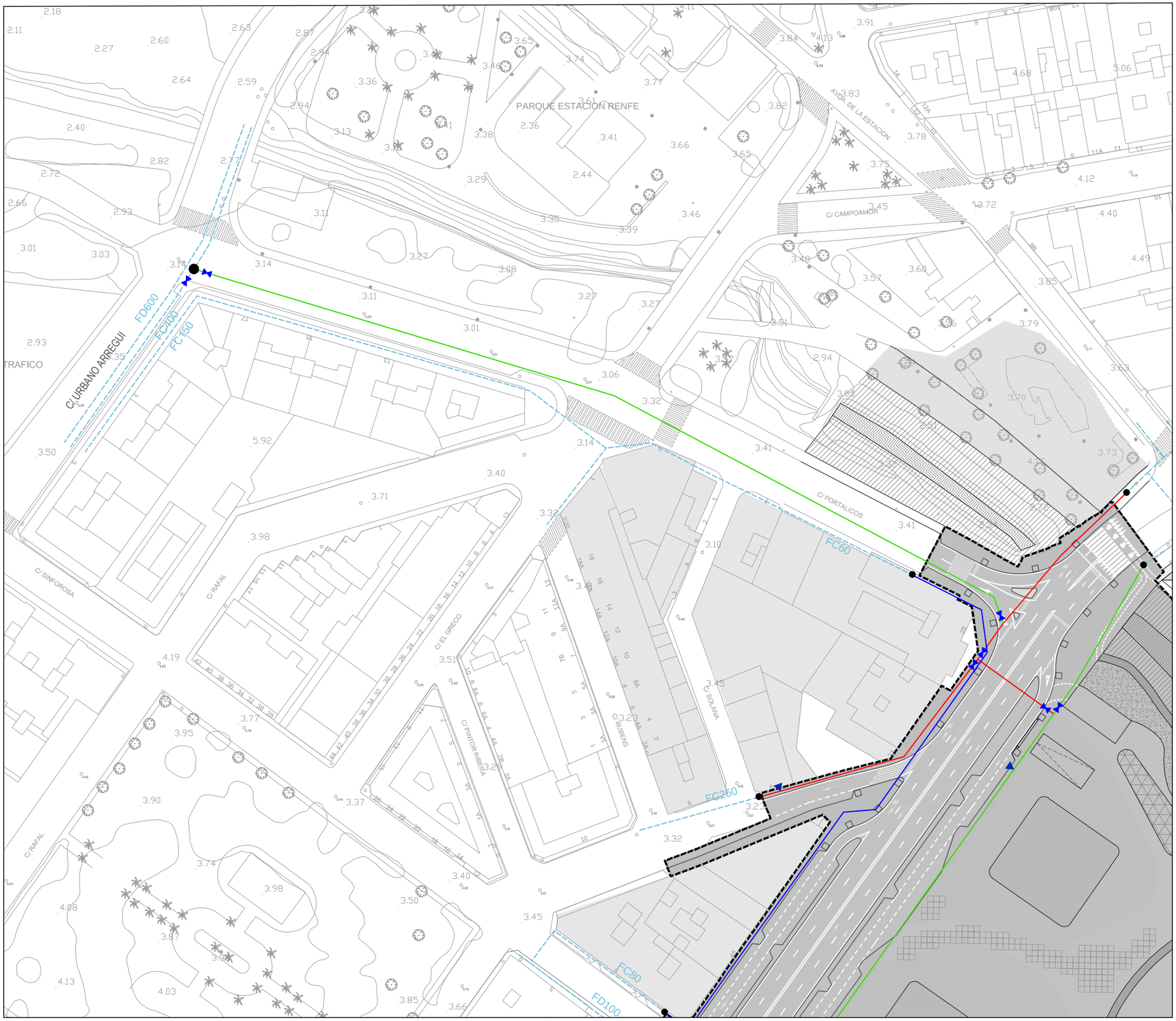

RED DE AGUA POTABLE EXISTENTE A CONSERVAR

RED PROYECTADA

CONDUCCIÓN FDØ100mm clase 40

CONDUCCIÓN FDØ200mm clase 40

CONDUCCIÓN FDØ250mm clase 40

VÁLVULA COMPUERTA /MARIPOSA

HIDRANTE CONTRAINCENDIOS

ENTRONQUE A LA RED

PROMOTOR:		EL REDACTOR:	ESCALA:	Nº EXPEDIENTE:	TÍTULO DEL PLANO:	Nº DE PLANO:
BARAKA RENTA, S.L.U.	**ANTEPROYECTO DE URBANIZACIÓN DEL ÁREA DE REPARTO Nº81. MODIFICACIÓN PUNTUAL Nº52. P.E.R.I. "EL ACEQUIÓN". TORREVIEJA (ALICANTE)**	cainur JOSÉ RAMÓN GARCÍA PASTOR I.C.C.P.	1/1.000	20037 CNR FECHA: MAYO 2021	RED DE AGUA POTABLE. PLANTA PROYECTADA. CONEXIÓN A LA RED	V. 2.1 07.01 HOJA Nº 2 de 2

ARQUETA PARA VALVULAS Ø<250mm.

COTAS en m.

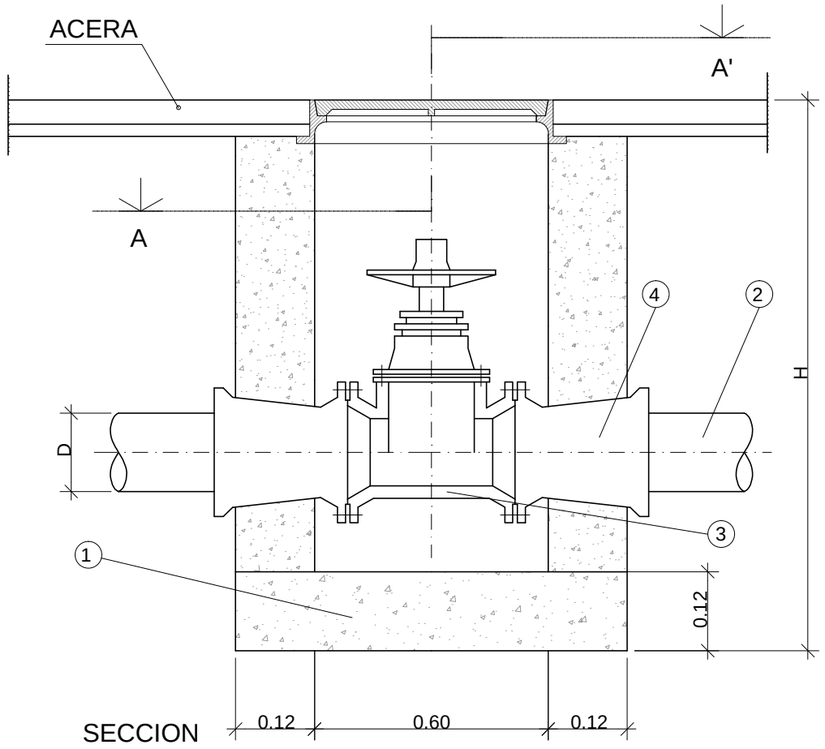

SECCION

SECCIÓN DE LA TAPA

SECCIÓN DEL MARCO

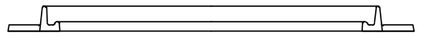

SECCIÓN DEL MARCO

COTAS en cm.

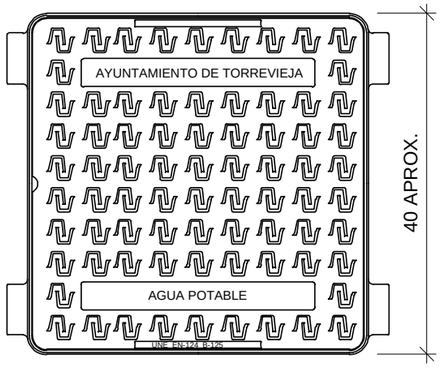

FUNDICION DE GRAFITO ESFEROIDAL
NORMAS UNE-41-300-87
UNE-36-118-73
EN-124
D-400 EN CALZADAS
B-125 EN ACERA

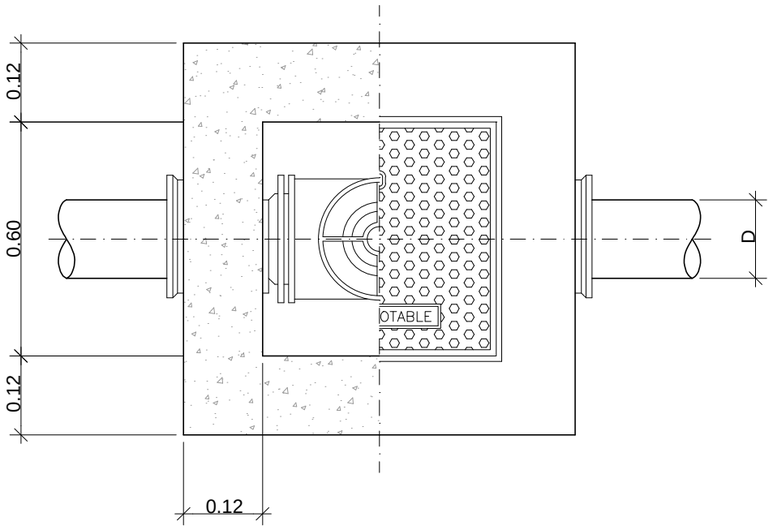

PLANTA

AGUA POTABLE. ARQUETA PARA VALVULAS Ø<250mm						
Ref.	Descripción		Material	Norma	Pintura y protección	
1	Muros Losas		Prefabricados de Hormigón HM-20	EHE		
2	Tubería		Fundición dúctil GE 500-7/ISO 1083 serie K-9	UNE.EN-545	Int.	Motero centrifugado s/ISO 4179
					Ext.	Cinc+pintura bituminosa s/ISO 8179 +manga de PE s/ISO 8180
3	Válvula de compuerta	Cuerpo y tapa	Fundición dúctil 400.1 s/ISO 1083	ISO 7259	Interior	Pintura epoxy 150 µ
		Cierre	Fundición dúctil 400.15 s/ISO 1083		Exterior	Pintura epoxy 150 µ
		Eje	Acero inoxidable AISI 420		EPDM	s/ISO 4633
4	Empalme E-B pn 16		Fundición dúctil GE 500-7/ISO 1083 serie K-12	UNE.EN-545	Int.	Motero centrifugado s/ISO 4179
					Ext.	Cinc+pintura bituminosa s/ISO 8179 +manga de PE s/ISO 8180

PROMOTOR:		EL REDACTOR:	ESCALA:	Nº EXPEDIENTE:	TÍTULO DEL PLANO:	Nº DE PLANO:
BARAKA RENTA, S.L.U.	**ANTEPROYECTO DE URBANIZACIÓN DEL ÁREA DE REPARTO Nº81. MODIFICACIÓN PUNTUAL Nº52. P.E.R.I. "EL ACEQUIÓN". TORREVIEJA (ALICANTE)**	JOSÉ RAMÓN GARCÍA PASTOR I.C.C.P.	s/e	20037 CNR FECHA: MAYO 2021	RED DE AGUA POTABLE. DETALLES CONSTRUCTIVOS I	V. 2.1 07.02 HOJA Nº 1 de 3

DETALLE ZANJAS

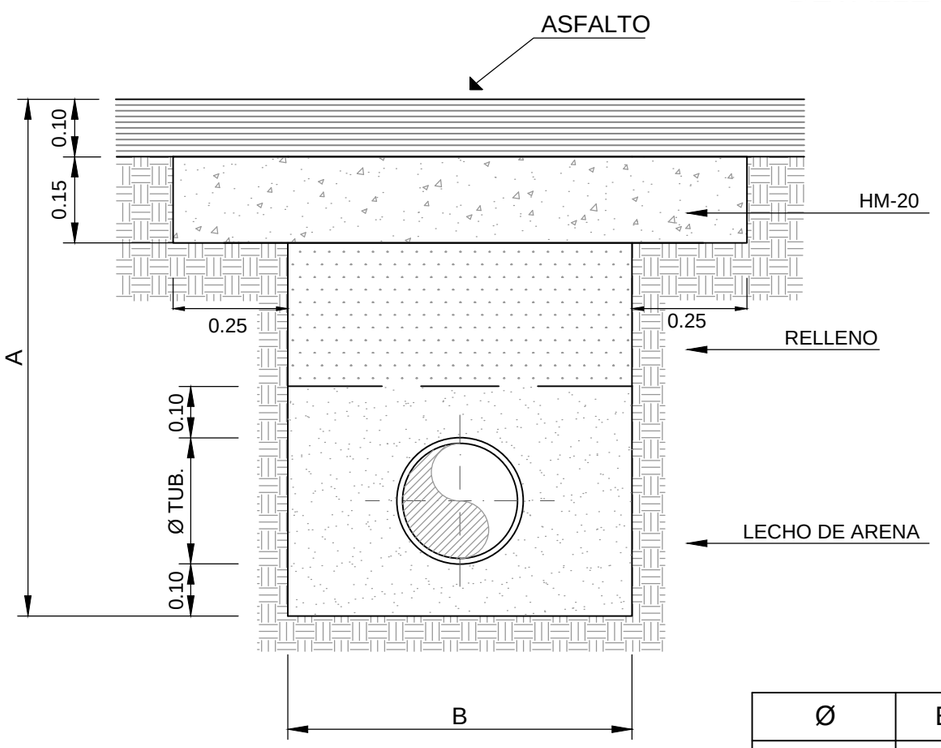

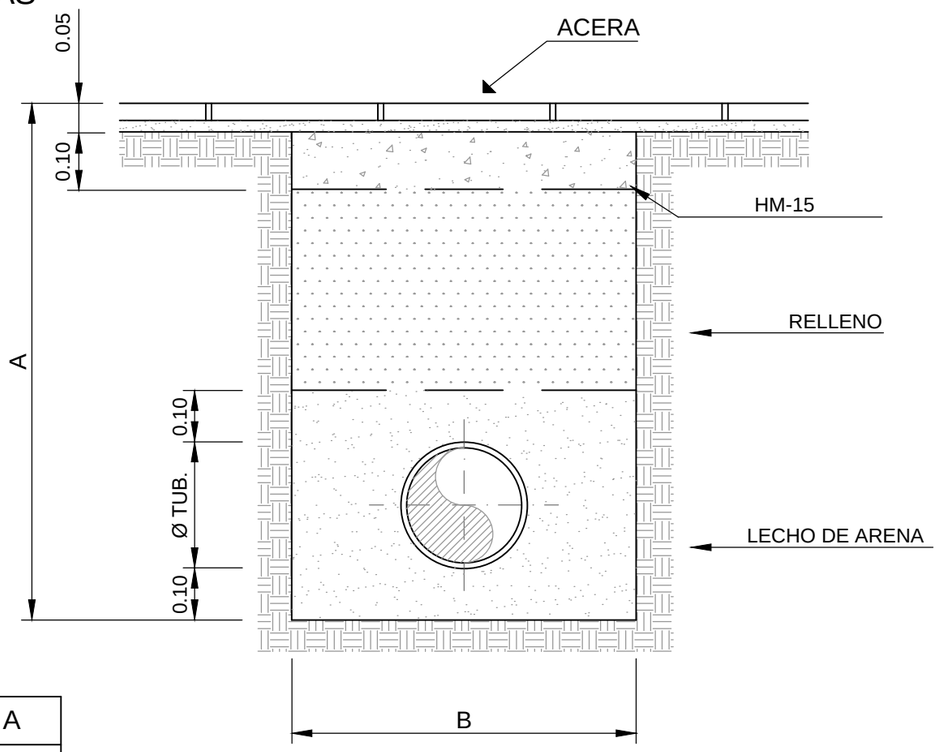

Ø	B	A
80 a 150	0.60	0.90
200 a 400	0.80	1.10

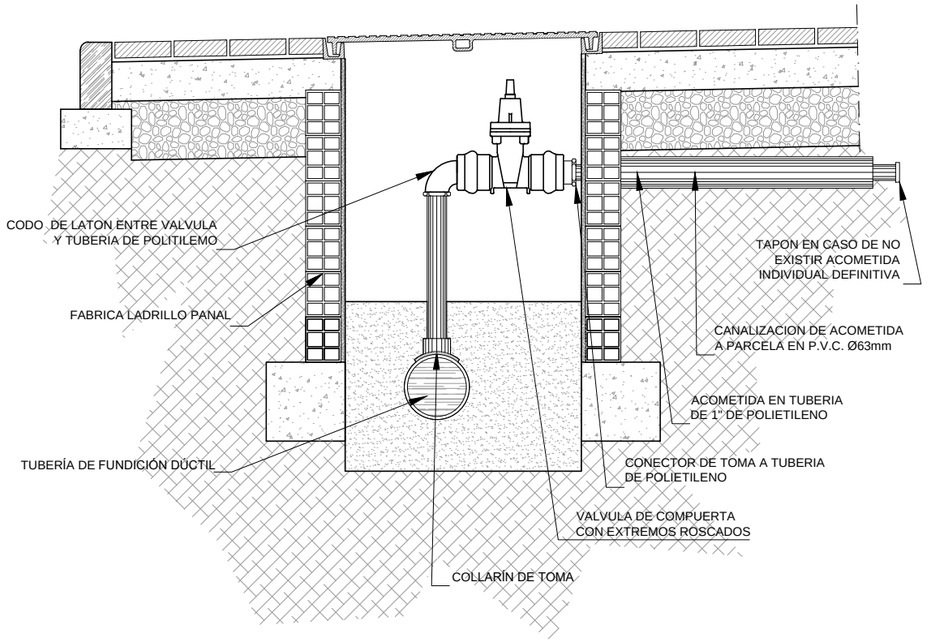

ACOMETIDA RED GENERAL DE AGUA POTABLE

PROMOTOR:		EL REDACTOR:	ESCALA:	Nº EXPEDIENTE:	TÍTULO DEL PLANO:	Nº DE PLANO:
BARAKA RENTA, S.L.U.	**ANTEPROYECTO DE URBANIZACIÓN DEL ÁREA DE REPARTO Nº81. MODIFICACIÓN PUNTUAL Nº52. P.E.R.I. "EL ACEQUIÓN". TORREVIEJA (ALICANTE)**	JOSÉ RAMÓN GARCÍA PASTOR I.C.C.P.	s/e	20037 CNR FECHA: MAYO 2021	RED DE AGUA POTABLE. DETALLES CONSTRUCTIVOS II	V. 2.1 07.02 HOJA Nº 2 de 3

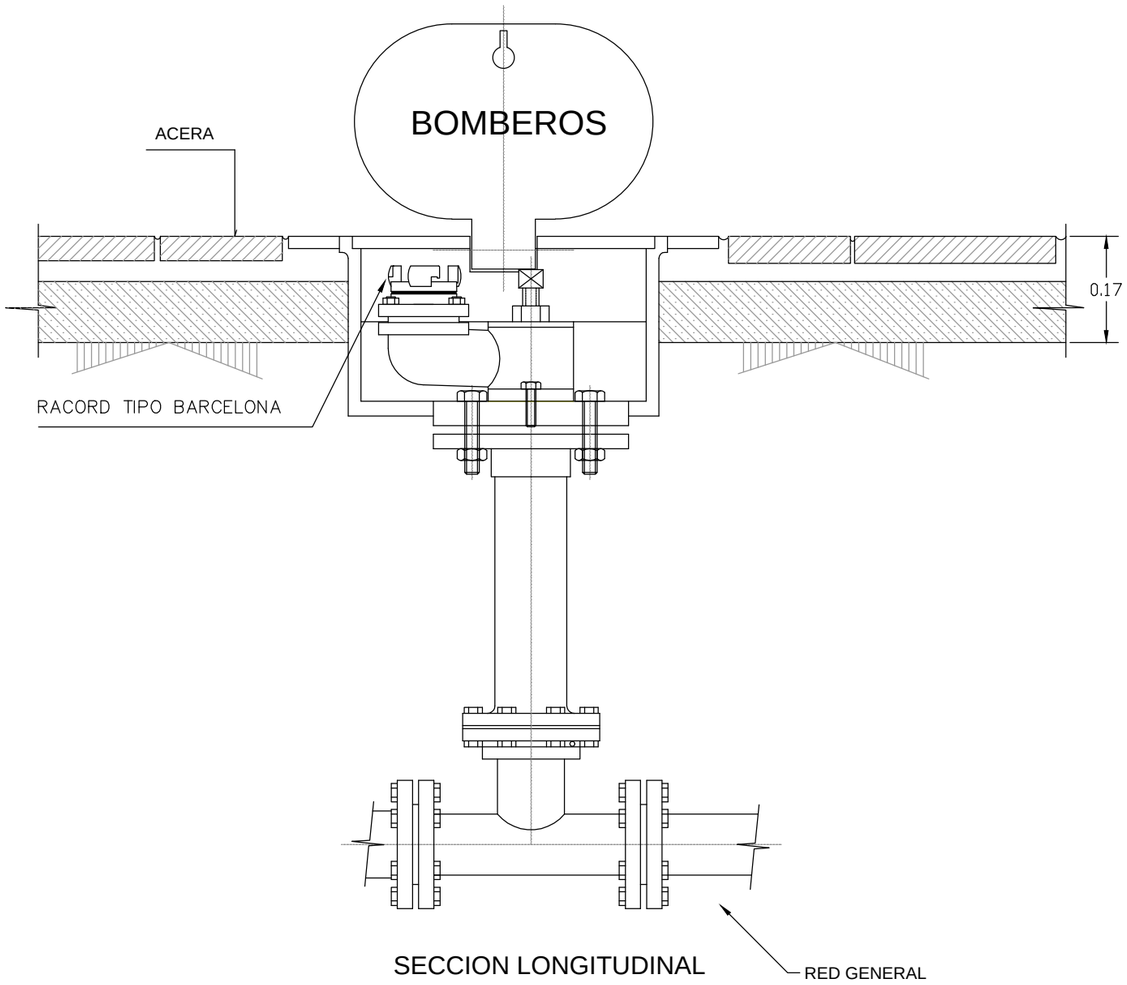

SECCION LONGITUDINAL

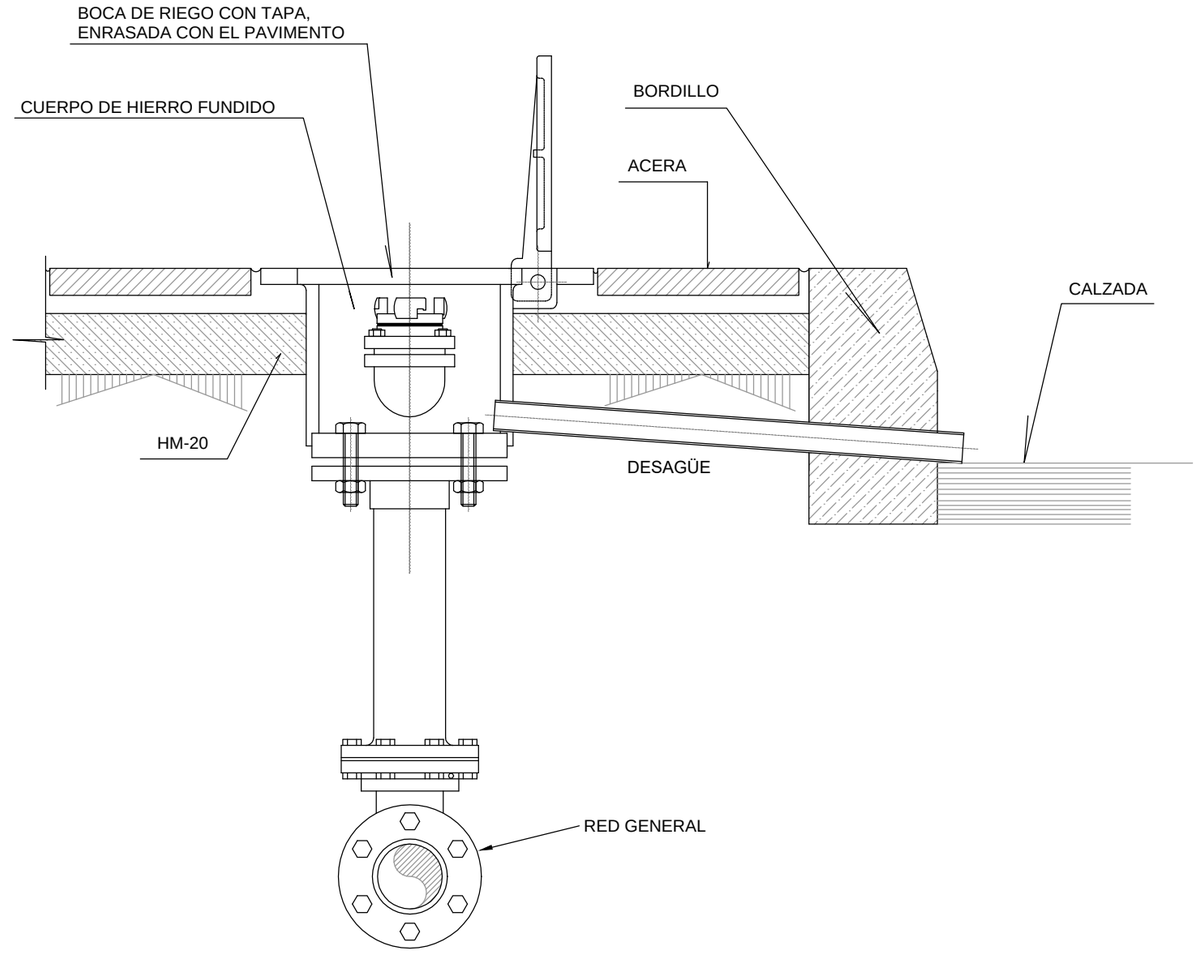

SECCION TRANSVERSAL

RACOR BARCELONA

DIAMETRO NOMINAL (DN)	SALIDA
DN - 100	1 x Ø100mm
DN - 80	1 x Ø70mm

DETALLE HIDRANTE CONTRAINCENDIOS

PROMOTOR:		EL REDACTOR:	ESCALA:	Nº EXPEDIENTE:	TÍTULO DEL PLANO:	Nº DE PLANO:
BARAKA RENTA, S.L.U.	**ANTEPROYECTO DE URBANIZACIÓN DEL ÁREA DE REPARTO Nº81. MODIFICACIÓN PUNTUAL Nº52. P.E.R.I. "EL ACEQUIÓN". TORREVIEJA (ALICANTE)**	JOSÉ RAMÓN GARCÍA PASTOR I.C.C.P.	s/e	20037 CNR FECHA: MAYO 2021	RED DE AGUA POTABLE. DETALLES CONSTRUCTIVOS III	V. 2.1 07.02 HOJA Nº 3 de 3

RED DE SANEAMIENTO EXISTENTE A CONSERVAR

IMPULSION AGUAS RESIDUALES (2xFC300mm) EXISTENTE A CONSERVAR

RED PROYECTADA

CONDUCCIÓN PVCØ500mm SN8

CONDUCCIÓN PVCØ315mm SN8

POZO DE REGISTRO

CONDUCCIÓN IMPULSIÓN RESIDUALES 2xFDØ300mm integral ph1

ENTRONQUE CONDUCCIÓN IMPULSIÓN

*Los imbornales a situar se replantearán en el proyecto de ejecución. Se ha realizado una previsión para la ejecución de nuevas unidades conectadas a la red unitaria.

PROMOTOR:		EL REDACTOR:	ESCALA:	Nº EXPEDIENTE:	TÍTULO DEL PLANO:	Nº DE PLANO:
BARAKA RENTA, S.L.U.	**ANTEPROYECTO DE URBANIZACIÓN DEL ÁREA DE REPARTO Nº81. MODIFICACIÓN PUNTUAL Nº52. P.E.R.I. "EL ACEQUIÓN". TORREVIEJA (ALICANTE)**	JOSÉ RAMÓN GARCÍA PASTOR I.C.C.P.	1/1.000	20037 CNR FECHA: MAYO 2021	RED DE SANEAMIENTO Y DRENAJE. PLANTA PROYECTADA RED DE SANEAMIENTO	V. 2.1 08.01 HOJA Nº 1 de 1

- RED DE SANEAMIENTO EXISTENTE / A PROYECTAR
- RED DE DRENAJE PROYECTADA PVC Ø315/400mm
- POZOS/ARQUETAS DE REGISTRO
- IMBORNALES RECOGIDA PLUVIALES RED VIARIA CON ACOMETIDA A RED SANEAMIENTO
- IMBORNALES RECOGIDA PLUVIALES PARQUE PREF. HOR. POLÍMERO CON REJILLA APTA ZONAS PEATONALES CON ACOMETIDA A RED DRENAJE
- LIMAHOYAS / PUNTOS BAJOS EN RED VIARIA PARA RECOGIDA DE ESCORRENTÍAS
- +3,41 COTAS PAVIMENTACIÓN
- ≈1,00% PENDIENTES RASANTES PROYECTADAS
- PUNTO VERTIDO PLUVIALES A PLAYA

*Las rasantes previstas copian, aproximadamente, a las del terreno existente: dirección principal Norte - Sur.
Los imbornales a situar se replantearán en el proyecto de ejecución.

PROMOTOR:		EL REDACTOR:	ESCALA:	Nº EXPEDIENTE:	TÍTULO DEL PLANO:	Nº DE PLANO:
BARAKA RENTA, S.L.U.	**ANTEPROYECTO DE URBANIZACIÓN DEL ÁREA DE REPARTO Nº81. MODIFICACIÓN PUNTUAL Nº52. P.E.R.I. "EL ACEQUIÓN". TORREVIEJA (ALICANTE)**	cainur web: www.cainur.com e-mail: cainur@cainur.com JOSÉ RAMÓN GARCÍA PASTOR I.C.C.P.	1/1.000	20037 CNR FECHA: MAYO 2021	RED DE SANEAMIENTO Y DRENAJE. ESQUEMA ESCORRENTÍAS Y DRENAJE ÁMBITO	V. 2.1 08.02 HOJA Nº 1 de 1

SECCIÓN TIPO EXCAVACIÓN DE ZANJA

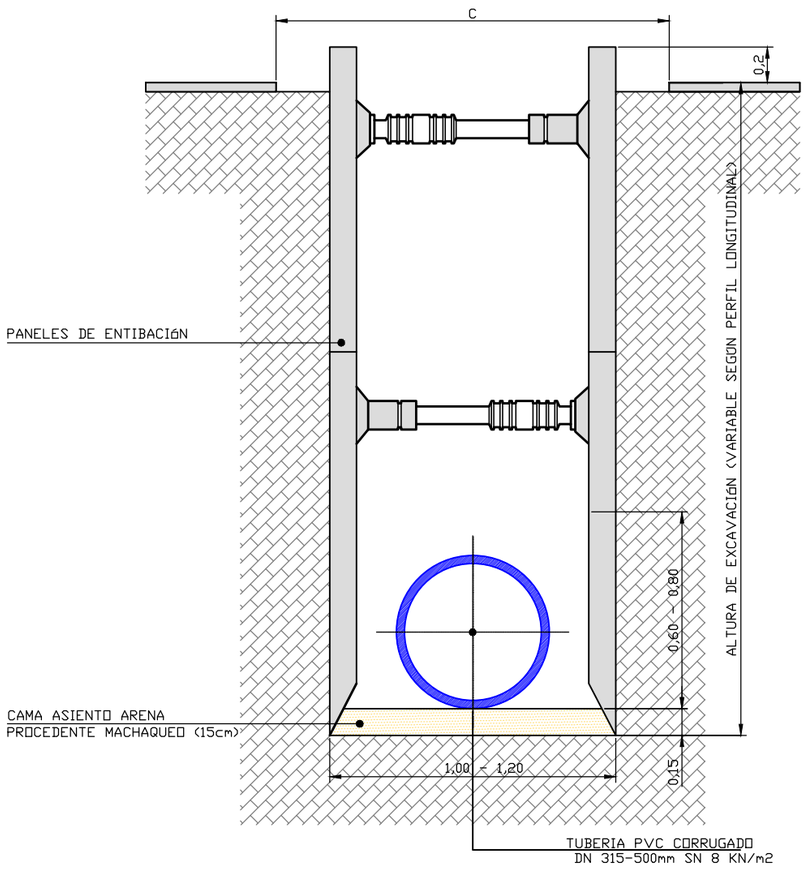

SECCIÓN TIPO RELLENO ZANJA
En zonas reposición calle con pavimento de asfalto

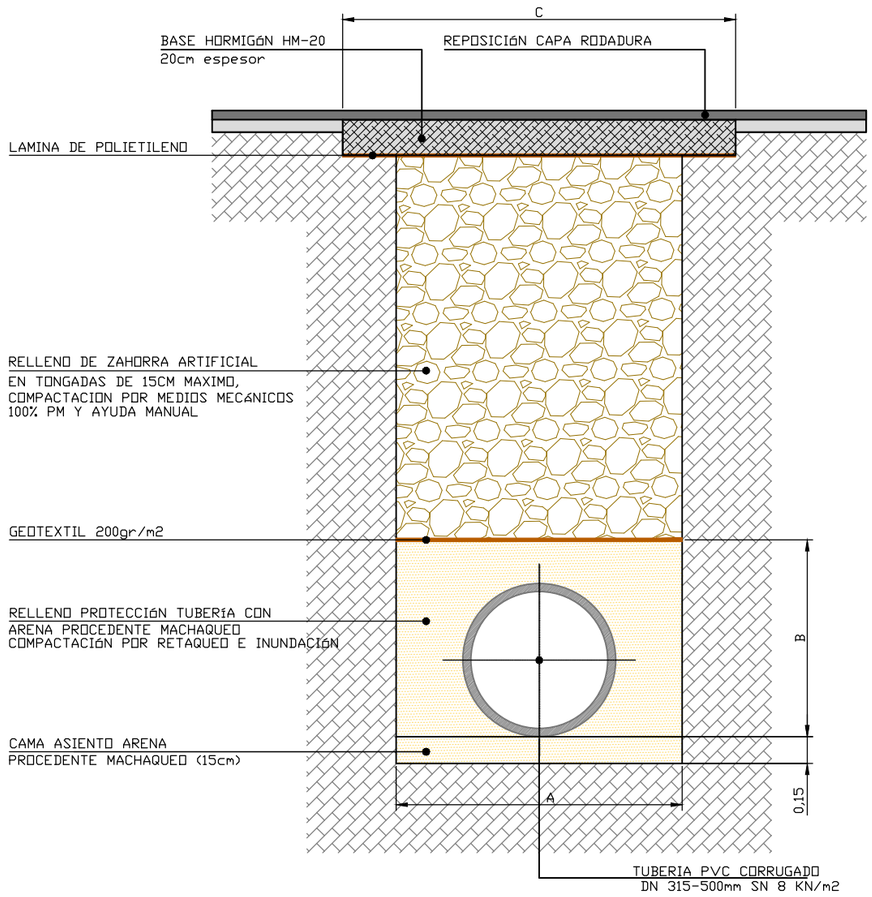

(*) Sera de obligado complimiento seguir el procedimiento de ejecución de zanja que se incluyo en los planos 8.6, tanto en lo referente a excavación como a a relleno de la misma

PROMOTOR:		EL REDACTOR:	ESCALA:	Nº EXPEDIENTE:	TÍTULO DEL PLANO:	Nº DE PLANO:
BARAKA RENTA, S.L.U.	**ANTEPROYECTO DE URBANIZACIÓN DEL ÁREA DE REPARTO Nº81. MODIFICACIÓN PUNTUAL Nº52. P.E.R.I. "EL ACEQUIÓN". TORREVIEJA (ALICANTE)**	JOSÉ RAMÓN GARCÍA PASTOR I.C.C.P.	s/e	20037 CNR FECHA: MAYO 2021	RED DE SANEAMIENTO Y DRENAJE. DETALLES CONSTRUCTIVOS I. ZANJA SANEAMIENTO	V. 2.1 08.03 HOJA Nº 1 de 4

DETALLE POZOS DE REGISTRO

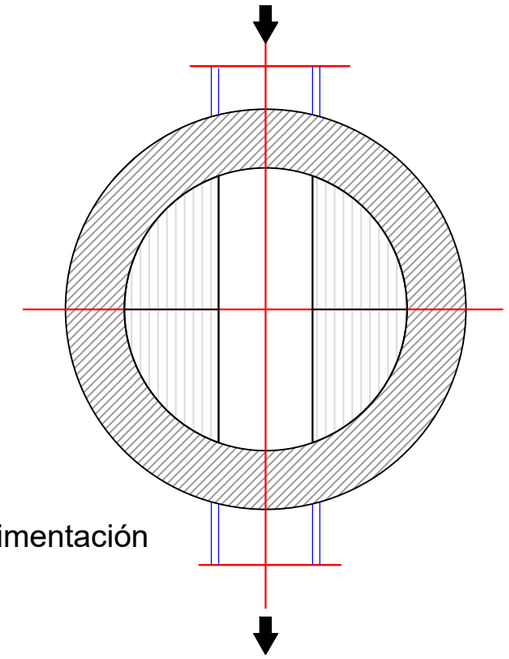

Planta cimentación

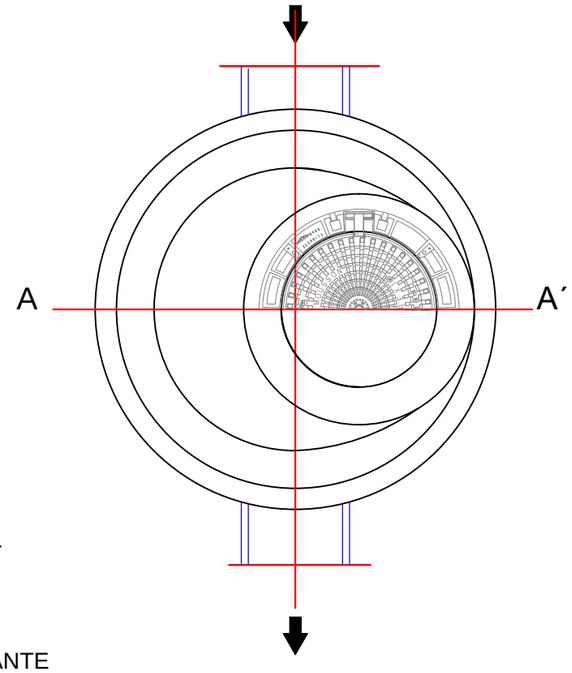

Planta

TIPIFICACION DE HORMIGONES Y CARACTERÍSTICAS RESISTENTES DEL ACERO (EHE-08, Art. 4.3)										
ELEMENTO ESTRUCTURAL	HORMIGON							ACERO		
	TIPO	N/mm²	CONSISTENCIA	TAMAÑO MÁXIMO DEL ÁRIDO (mm)	CLASE/S DE AMBIENTE	γ_c	MODALIDAD DE CONTROL	TIPO	γ_s	NIVEL DE CONTROL
BASE POZO	HM – 20 /	P	/ 20 /		I	1,5	NORMAL	B 500 S	1,15	NORMAL
HORMIGON LIMPIEZA	HL–150	/ P	/ 40			1,5	NORMAL	Adaptado a la Instrucción de Hormigón Estructural (EHE-08). R.D.2661/1998. BOE 13,01/99		
Autorizada la utilización de adiciones en el hormigón: SI										

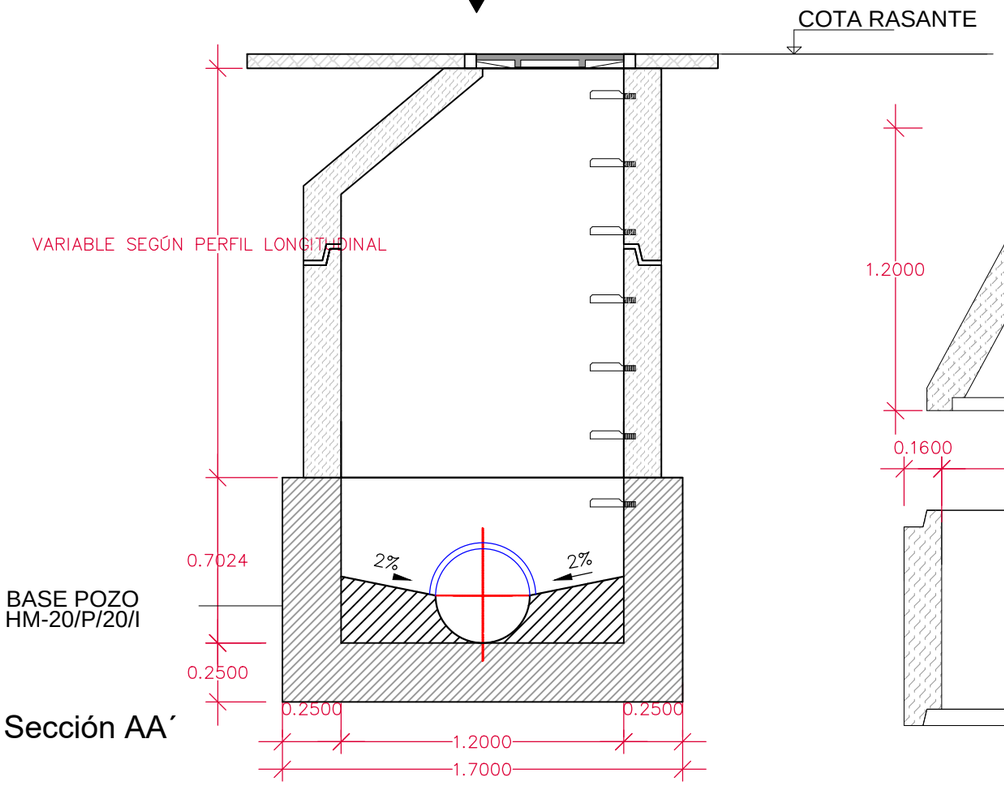

Sección AA´

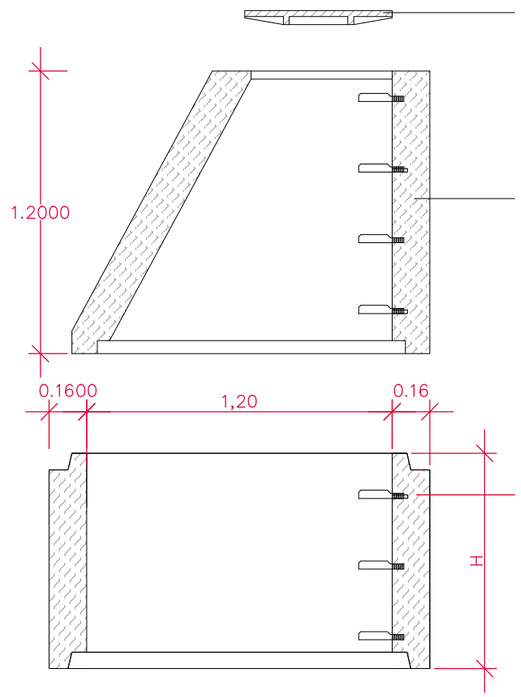

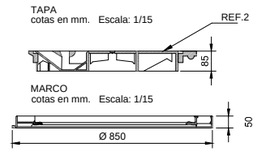

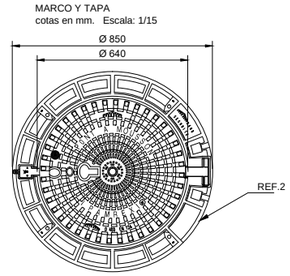

REF.	MATERIALES	NORMA
1	POLIPROPILENO	UNE 53-571
2	FUNDICIÓN DÚCTIL CLASE D400	UNE EN-124

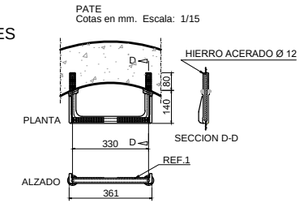

PATE DE POLIPROPILENO REFORZADO INTERIORMENTE POR VARILLA EN U DE HIERRO ACERADO Ø 12 mm.

PROMOTOR:		EL REDACTOR:	ESCALA:	Nº EXPEDIENTE:	TÍTULO DEL PLANO:	Nº DE PLANO:
BARAKA RENTA, S.L.U.	**ANTEPROYECTO DE URBANIZACIÓN DEL ÁREA DE REPARTO Nº81. MODIFICACIÓN PUNTUAL Nº52. P.E.R.I. "EL ACEQUIÓN". TORREVIEJA (ALICANTE)**	JOSÉ RAMÓN GARCÍA PASTOR I.C.C.P.	s/e	20037 CNR FECHA: MAYO 2021	RED DE SANEAMIENTO Y DRENAJE. DETALLES CONSTRUCTIVOS II. POZOS DE REGISTRO	V. 2.1 08.03 HOJA Nº 2 de 4

CONEXIÓN DE ACOMETIDA DIRECTA A COLECTOR

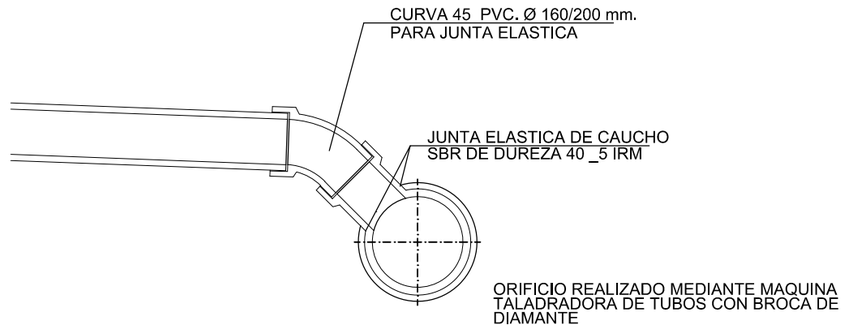

DETALLE CONEXIÓN

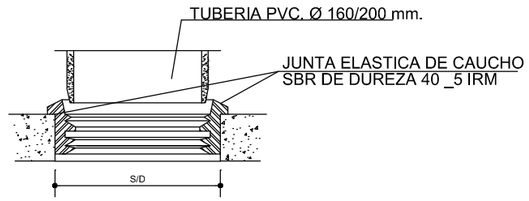

CONEXIÓN DE ACOMETIDA A POZO DE REGISTRO

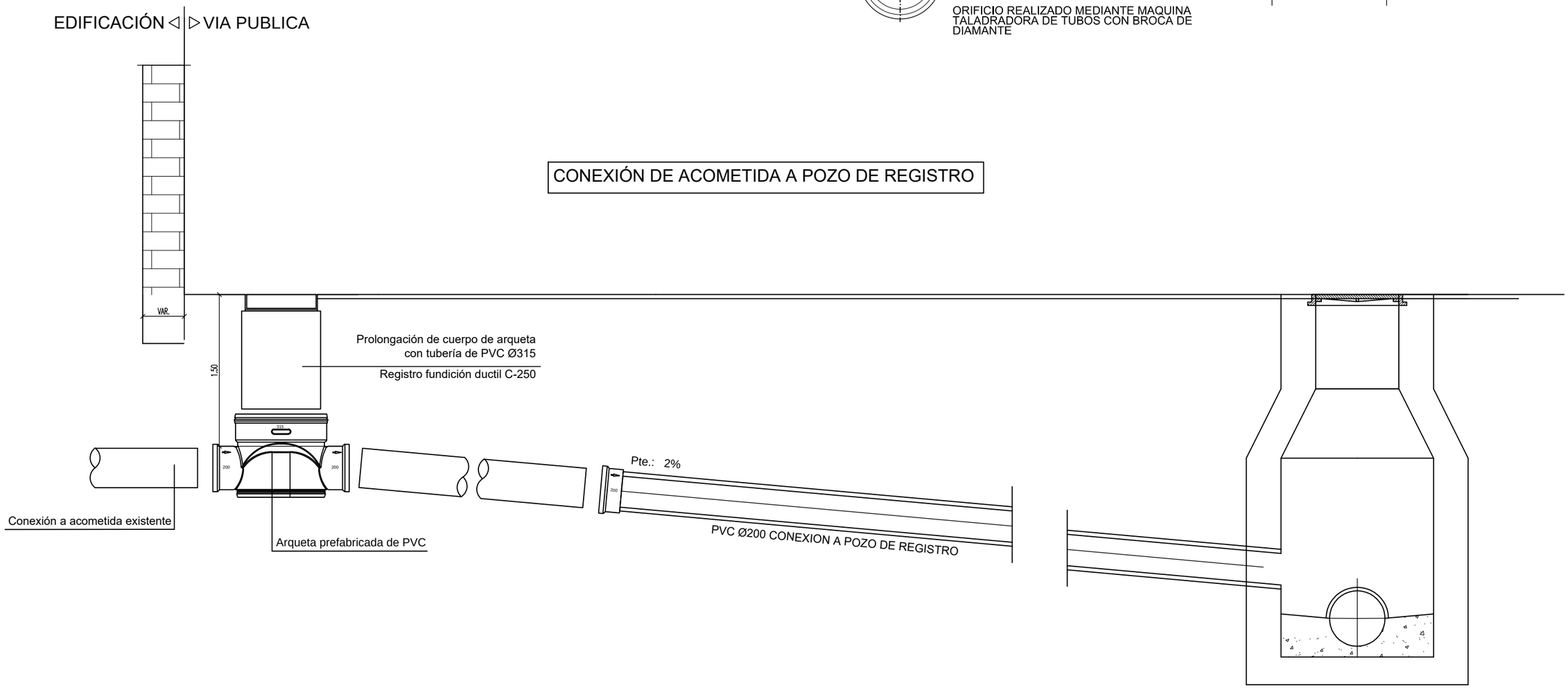

PROMOTOR:		EL REDACTOR:	ESCALA:	Nº EXPEDIENTE:	TÍTULO DEL PLANO:	Nº DE PLANO:
BARAKA RENTA, S.L.U.	**ANTEPROYECTO DE URBANIZACIÓN DEL ÁREA DE REPARTO Nº81. MODIFICACIÓN PUNTUAL Nº52. P.E.R.I. "EL ACEQUIÓN". TORREVIEJA (ALICANTE)**	JOSÉ RAMÓN GARCÍA PASTOR I.C.C.P.	s/e	20037 CNR FECHA: MAYO 2021	RED DE SANEAMIENTO Y DRENAJE. DETALLES CONSTRUCTIVOS III. ACOMETIDAS	V. 2.1 08.03 HOJA Nº 3 de 4

DETALLE IMBORNAL

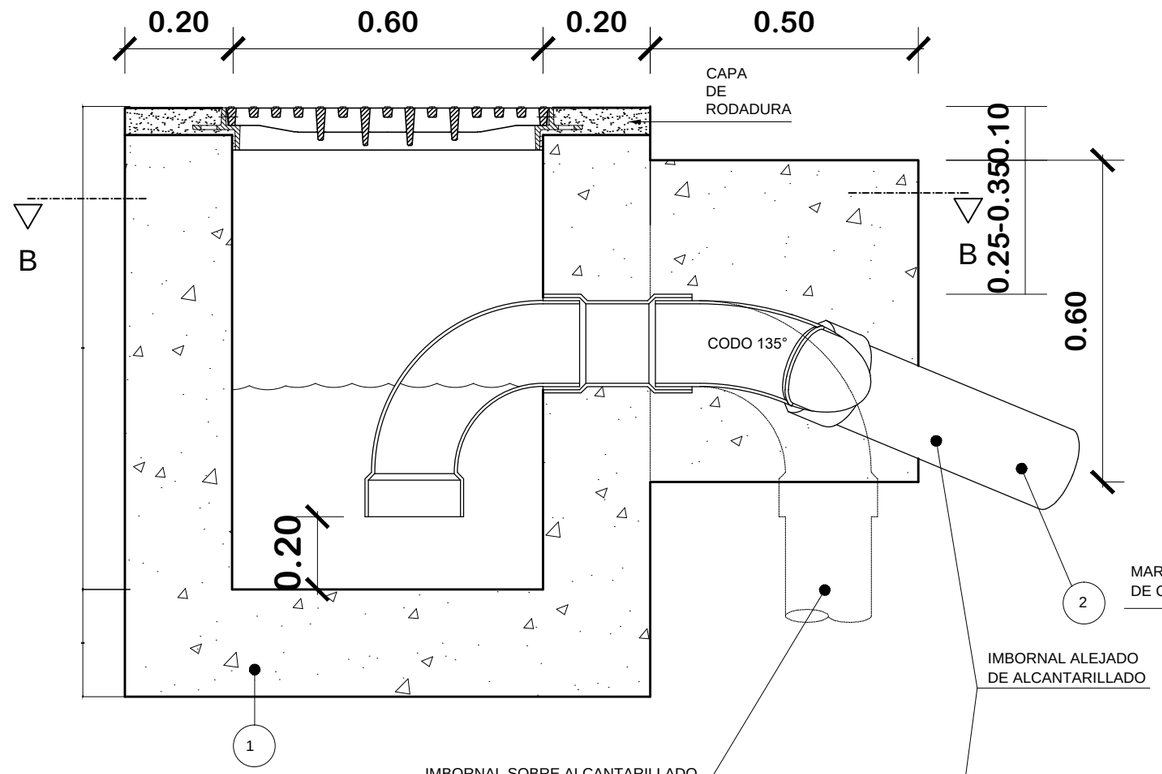

SECCION A-A

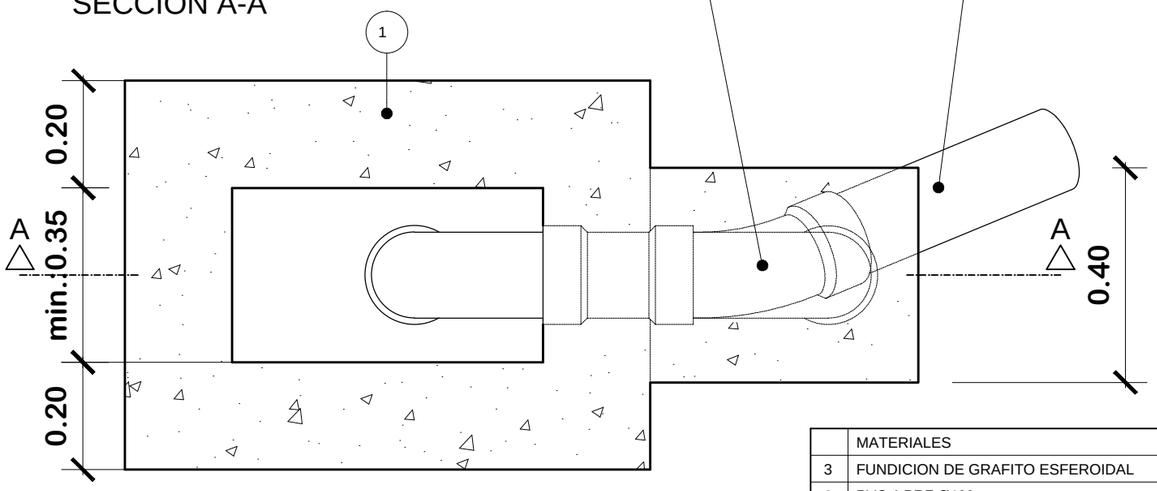

SECCION B-B ESCALA 1/10

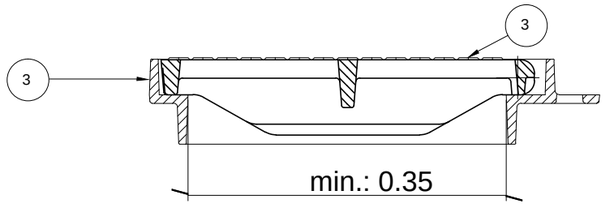

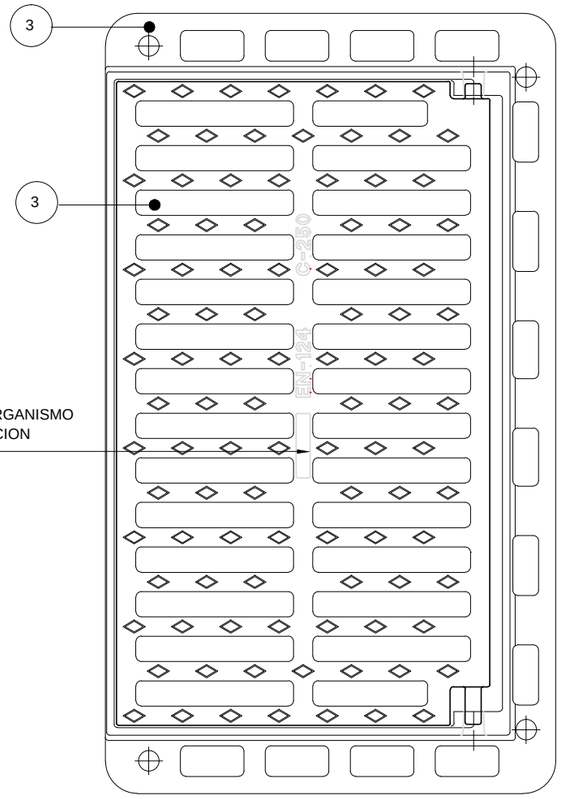

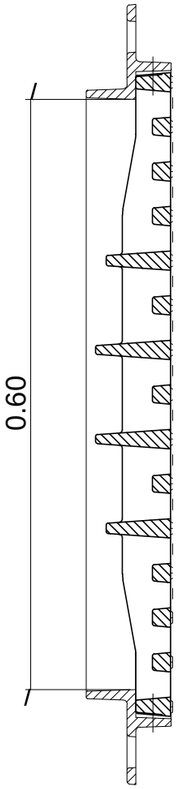

REJA ABATIBLE CON MARCO ESCALA 1/5

	MATERIALES REF.	NORMA
3	FUNDICION DE GRAFITO ESFEROIDAL	EN-124 CLASE C-250
2	PVC ó PRF Ø160	UNE 53332
1	HORMIGON EN MASA HM-20/P/20/I	EHE

PROCESO CONSTRUCTIVO ESTANDAR

- EXCAVACIÓN Y REFINO DEL POZO.
- FORMACIÓN DE SOLERA.
- ENCOFRADO, HORMIGONADO Y DESENCOFRADO DE ALZADOS.
- RECIBIDO PROVISIONAL DE MARCO CON MORTERO.
- RECIBIDO DEFINITIVO DE MARCO CON CAPA DE RODADURA.

CONTROL DE CALIDAD

- UBICACIÓN DEL IMBORNAL.
- ALTURA DE ENTRADA AL SIFÓN.
- DESMONTABILIDAD DEL SIFÓN.

PROMOTOR:		EL REDACTOR:	ESCALA:	Nº EXPEDIENTE:	TÍTULO DEL PLANO:	Nº DE PLANO:
BARAKA RENTA, S.L.U.	**ANTEPROYECTO DE URBANIZACIÓN DEL ÁREA DE REPARTO Nº81. MODIFICACIÓN PUNTUAL Nº52. P.E.R.I. "EL ACEQUIÓN". TORREVIEJA (ALICANTE)**	JOSÉ RAMÓN GARCÍA PASTOR I.C.C.P.	s/e	20037 CNR FECHA: MAYO 2021	RED DE SANEAMIENTO Y DRENAJE. DETALLES CONSTRUCTIVOS IV. IMBORNALES	V. 2.1 08.03 HOJA Nº 4 de 4

- CANALIZACIÓN ALUMBRADO 2PEØ110mm
- CANALIZACIÓN ALUMBRADO 3PEØ110mm EN CRUCE
- ARQUETA REGISTRO
- LUMINARIA LED TECEO EN COLUMNA Y BRAZO FLO o E
- LUMINARIA LED COLUMNA ZONAS MAYOR TRÁNSITO
  - Columnas 6m con luminaria dobles Bali led
- LUMINARIA LED COLUMNA ZONAS MENOR TRÁNSITO
  - Columnas 3,20m mod. Cream L 38w led
- PROYECTORES LED PÉRGOLAS
  - Tipo Erco Kona
- FOCO EMPOTRADO TRANSITABLE
- TIRA LED IGUZZINI EMPOTADA BANCO CORRIDO

PROMOTOR:		EL REDACTOR:	ESCALA:	Nº EXPEDIENTE:	TÍTULO DEL PLANO:	Nº DE PLANO:
BARAKA RENTA, S.L.U.	**ANTEPROYECTO DE URBANIZACIÓN DEL ÁREA DE REPARTO Nº81. MODIFICACIÓN PUNTUAL Nº52. P.E.R.I. "EL ACEQUIÓN". TORREVIEJA (ALICANTE)**	JOSÉ RAMÓN GARCÍA PASTOR I.C.C.P.	1/1.000	20037 CNR FECHA: MAYO 2021	RED DE ALUMBRADO PÚBLICO. PLANTA PROYECTADA	V. 2.1 09.01 HOJA Nº 1 de 1

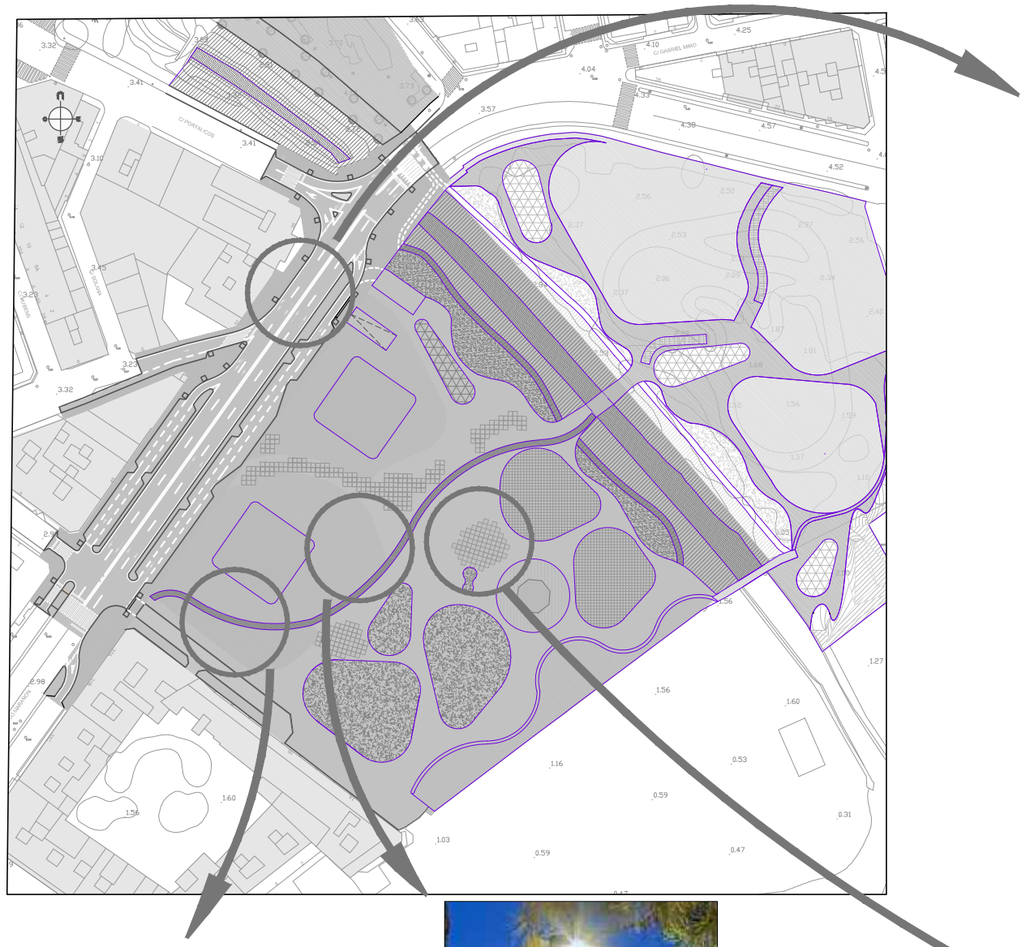

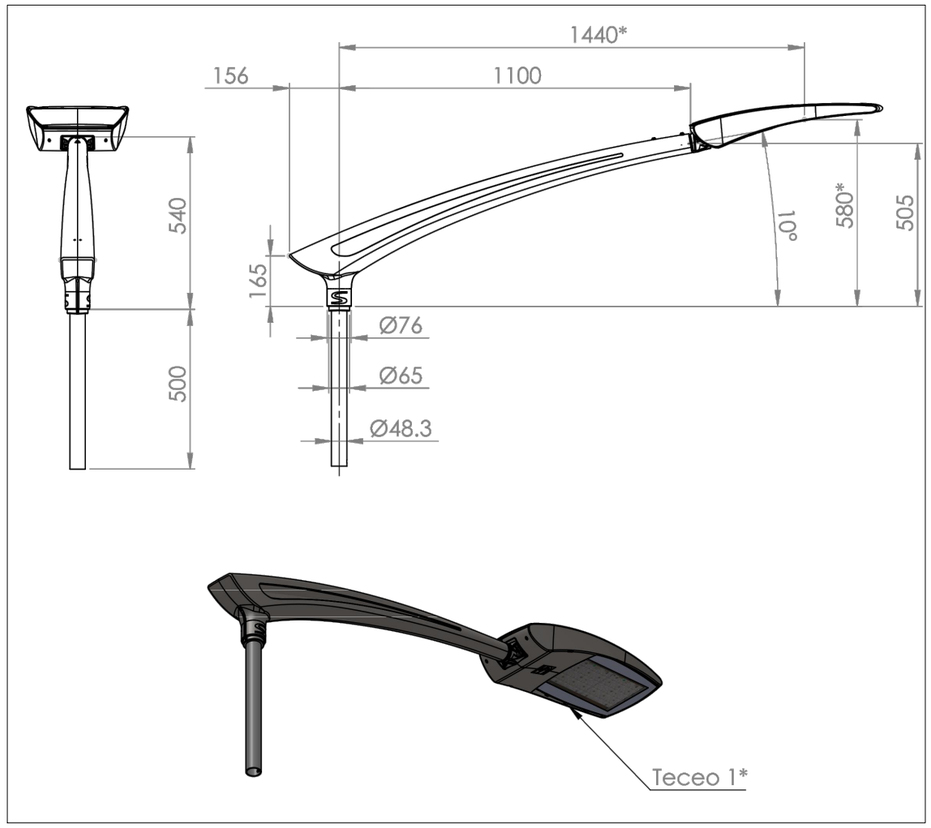

AVDA. DOCTOR GREGORIO MARAÑÓN. Conjunto formado por columna y brazo Elaya o Flo con luminaria TECEO de Schreder

Luminaria mod. Bali alta doble para carril bici. Luz directa

Luminaria mod. Cream L zonas tránsito alto. Luz directa

Iluminación jets agua. Luz indirecta

Proyector pérgolas Erco Kona. Luz directa

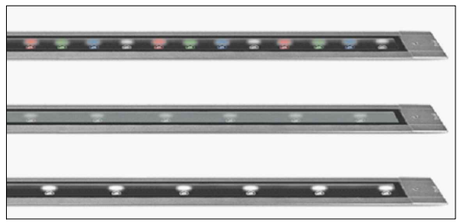

Luminaria empotrada Iguzzini bancos corridos . Luz indirecta

PROMOTOR:		EL REDACTOR:	ESCALA:	Nº EXPEDIENTE:	TÍTULO DEL PLANO:	Nº DE PLANO:
BARAKA RENTA, S.L.U.	**ANTEPROYECTO DE URBANIZACIÓN DEL ÁREA DE REPARTO Nº81. MODIFICACIÓN PUNTUAL Nº52. P.E.R.I. "EL ACEQUIÓN". TORREVIEJA (ALICANTE)**	JOSÉ RAMÓN GARCÍA PASTOR I.C.C.P.	1/1.000	20037 CNR FECHA: MAYO 2021	RED DE ALUMBRADO PÚBLICO. DETALLES CONSTRUCTIVOS. TIPOS DE LUMINARIAS	V. 2.1 09.02 HOJA Nº 1 de 5

ARMARIO CUADRO MANDO

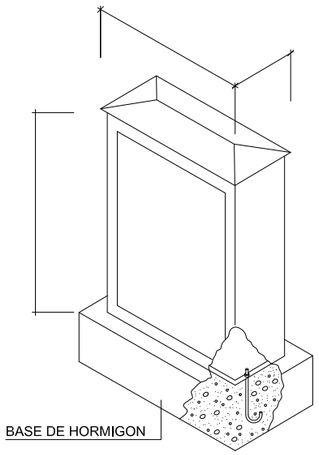

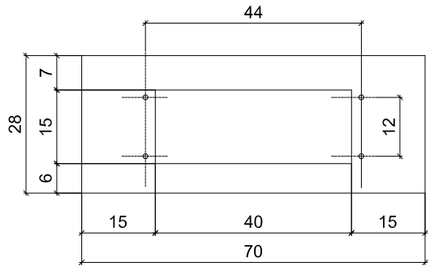

PLANTA

PEANA DE HORMIGÓN

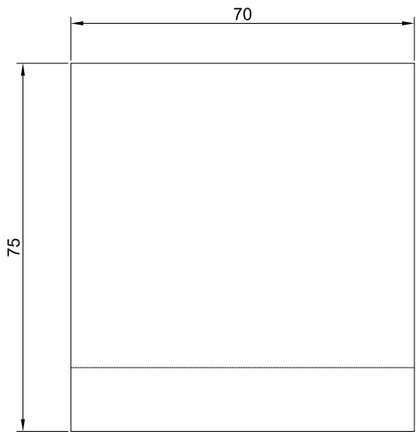

ALZADO

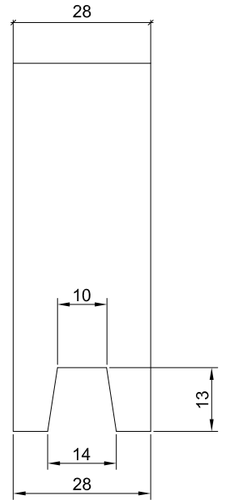

PERFIL

Arqueta para cambio
de sentido
Detalle constructivo

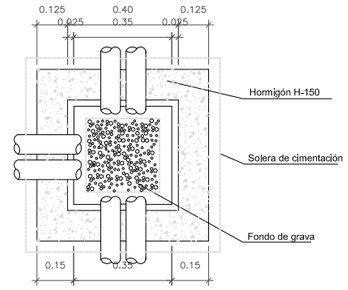

Arqueta para acometida
a punto de luz
Detalle constructivo

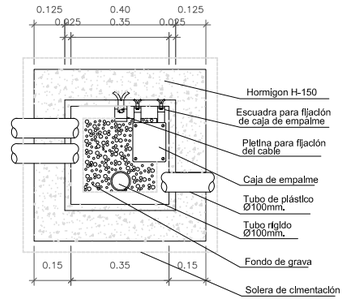

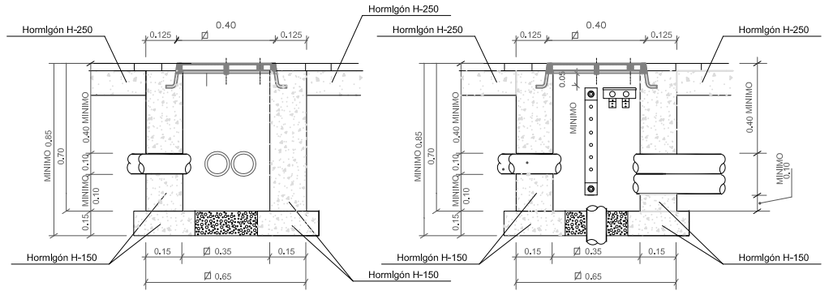

CANALIZACION EN CALZADA

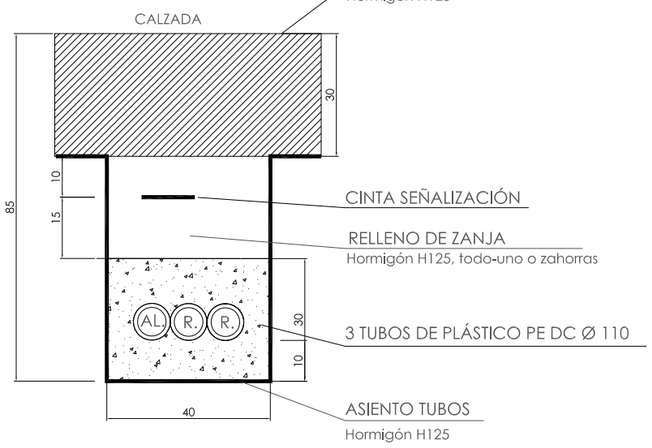

CANALIZACION EN ACERAS

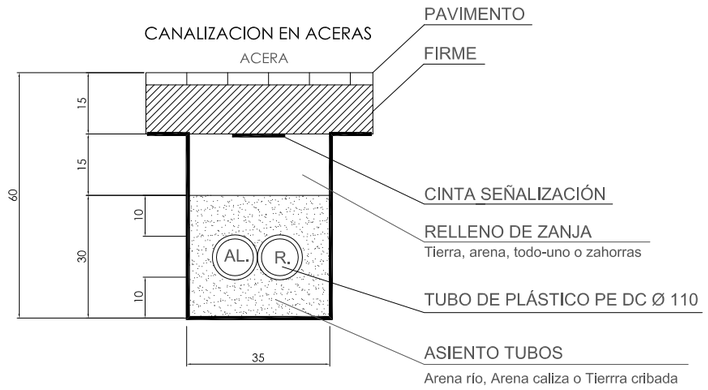

PROMOTOR:		EL REDACTOR:	ESCALA:	Nº EXPEDIENTE:	TÍTULO DEL PLANO:	Nº DE PLANO:
BARAKA RENTA, S.L.U.	**ANTEPROYECTO DE URBANIZACIÓN DEL ÁREA DE REPARTO Nº81. MODIFICACIÓN PUNTUAL Nº52. P.E.R.I. "EL ACEQUIÓN". TORREVIEJA (ALICANTE)**	JOSÉ RAMÓN GARCÍA PASTOR I.C.C.P.	varias	20037 CNR FECHA: MAYO 2021	RED DE ALUMBRADO PÚBLICO. DETALLES CONSTRUCTIVOS II	V. 2.1 09.02 HOJA Nº 2 de 5

COLUMNA ACERO GALVANIZADO

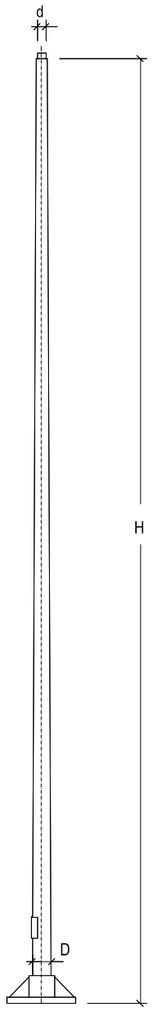

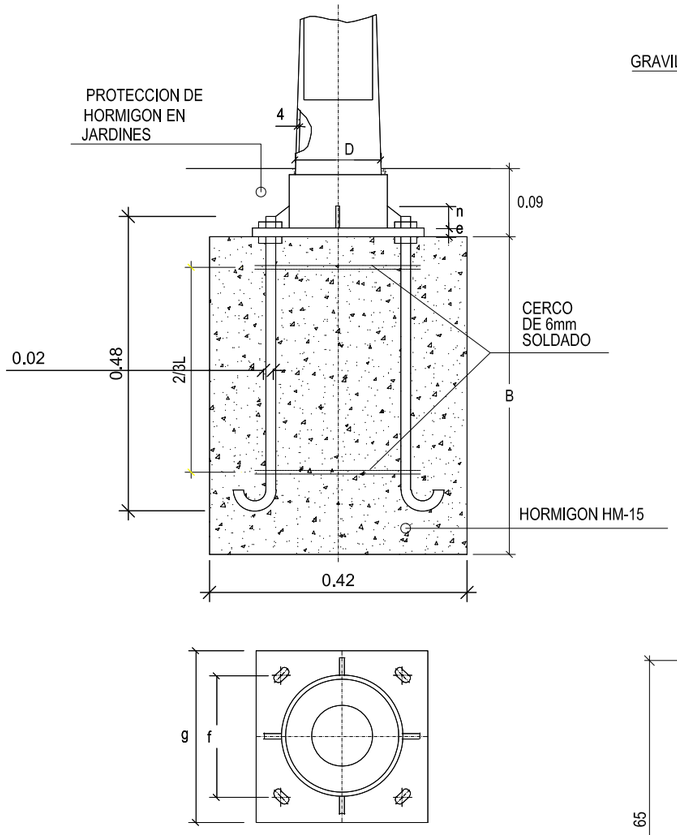

UBICACION BASAMENTO Y ARQUETA
PUESTA A TIERRA DE SOPORTE

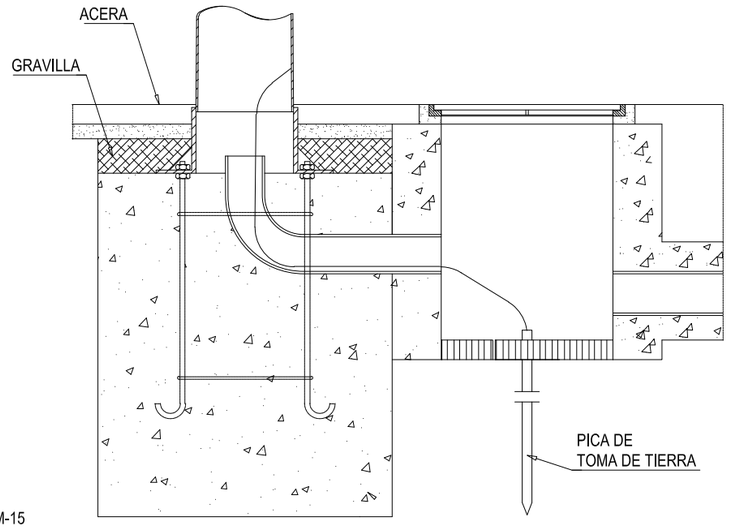

SECCION C-C

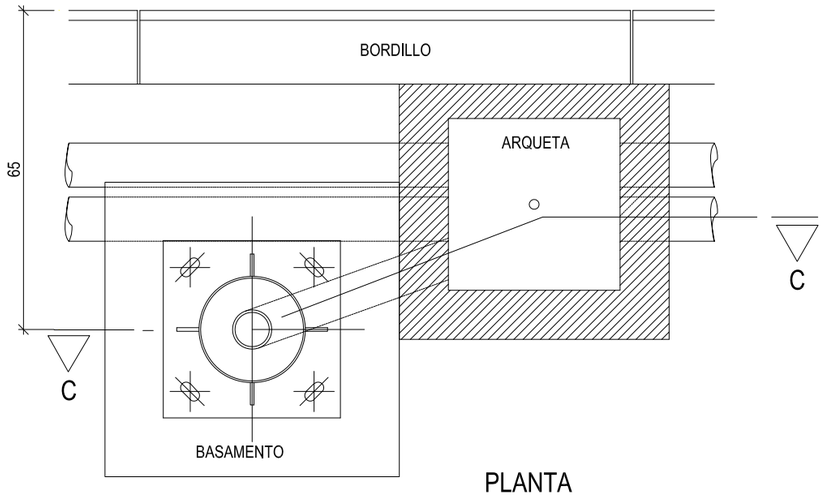

PLANTA

PROMOTOR:		EL REDACTOR:	ESCALA:	Nº EXPEDIENTE:	TÍTULO DEL PLANO:	Nº DE PLANO:
BARAKA RENTA, S.L.U.	**ANTEPROYECTO DE URBANIZACIÓN DEL ÁREA DE REPARTO Nº81. MODIFICACIÓN PUNTUAL Nº52. P.E.R.I. "EL ACEQUIÓN". TORREVIEJA (ALICANTE)**	JOSÉ RAMÓN GARCÍA PASTOR I.C.C.P.	varias	20037 CNR FECHA: MAYO 2021	RED DE ALUMBRADO PÚBLICO. DETALLES CONSTRUCTIVOS III	V. 2.1 09.02 HOJA Nº 3 de 5

COLUMNA Y LUMINARIA BALI

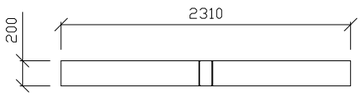

PLANTA

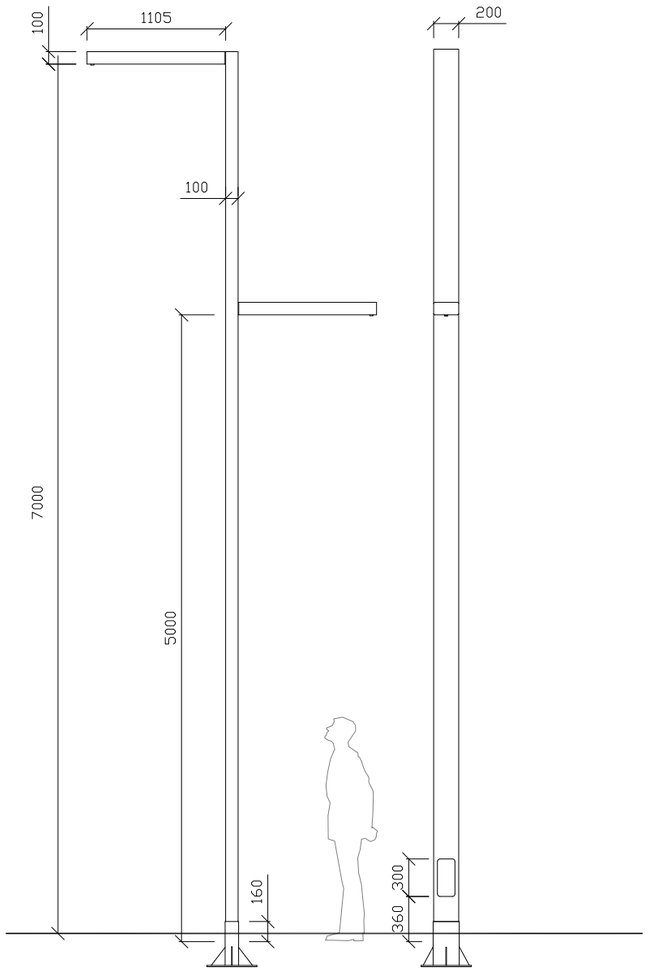

ALZADO FRONTAL

CARACTERISTICAS

FUSTE	Acero al carbono S275JR galvanizado. Color negro, efecto forja.
LUMINARIA	Aluminio extruido 6063 T5. Color negro, efecto forja. Grado de protección IP66 (Componentes). Cierre mediante cerradura de tracción.
PESO	Luminaria 11kg. / Columna (7m) 148 kg.

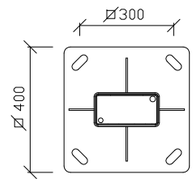

BASE
Columna

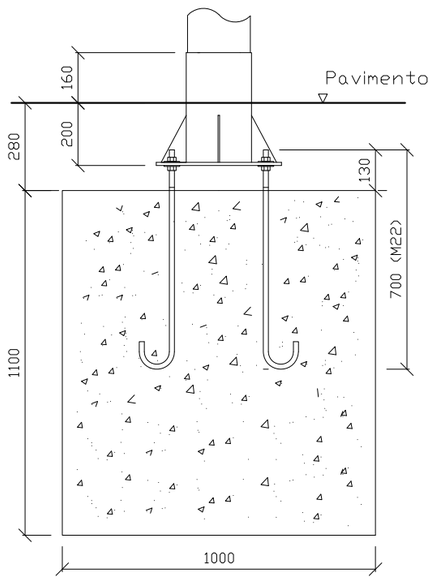

4 pernos M22x700
Zapata de 1000x1000x1100 mm

f.13a

CARACTERISTICAS

GRUPO ÓPTICO	(1) LED. Driver Vossloh o similar. 120 - 277V AC. 50/60Hz. Potencias 25W, 50W, 75W o 100W Rendimiento 106lm/W. / Io=700mA. / IEE: A+ Factor de potencia 0,95(min). / Temp. color 3000K o 4000K / CRI>70 Driver preparado para regulación (1-10V) (2) HM. CPO-TW. Base PGZ12. Potencias 45W, 60W, 90W o 140W Balastro electrónico preparado para regulación Micro-reflector asimétrico de aluminio

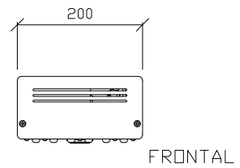

FRONTAL

Distribución módulo LED
LED Module distribution

25W (1)
50W (1 + 2)
75W (1 + 2 + 3)
100W (1 + 2 + 3 + 4)

BALI LED

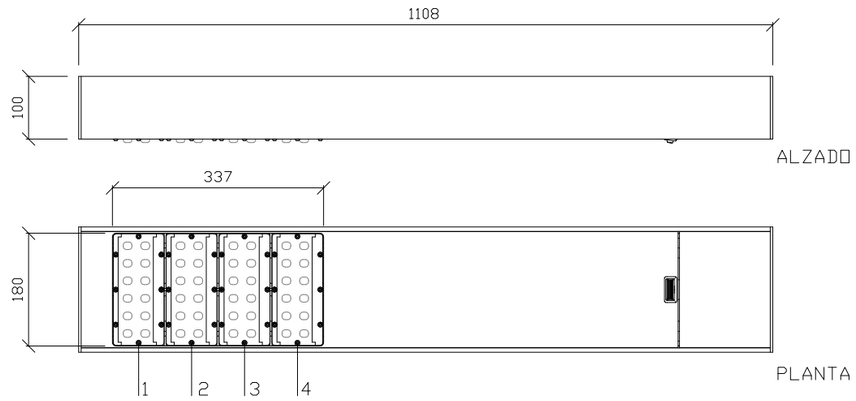

ALZADO

PLANTA

PROMOTOR:		EL REDACTOR:	ESCALA:	Nº EXPEDIENTE:	TÍTULO DEL PLANO:	Nº DE PLANO:
BARAKA RENTA, S.L.U.	**ANTEPROYECTO DE URBANIZACIÓN DEL ÁREA DE REPARTO Nº81. MODIFICACIÓN PUNTUAL Nº52. P.E.R.I. "EL ACEQUIÓN". TORREVIEJA (ALICANTE)**	JOSÉ RAMÓN GARCÍA PASTOR I.C.C.P.	varias	20037 CNR FECHA: MAYO 2021	RED DE ALUMBRADO PÚBLICO, DETALLES CONSTRUCTIVOS IV	V. 2.1 09.02 HOJA Nº 4 de 5

LUMINARIA CREAM L

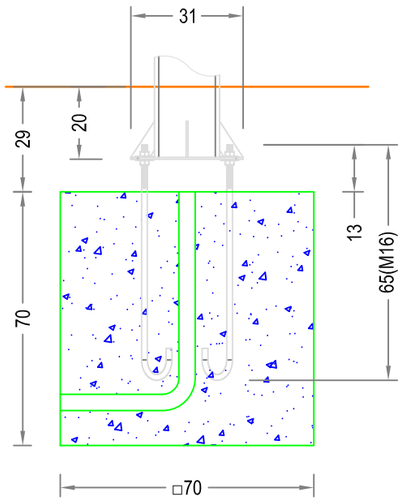

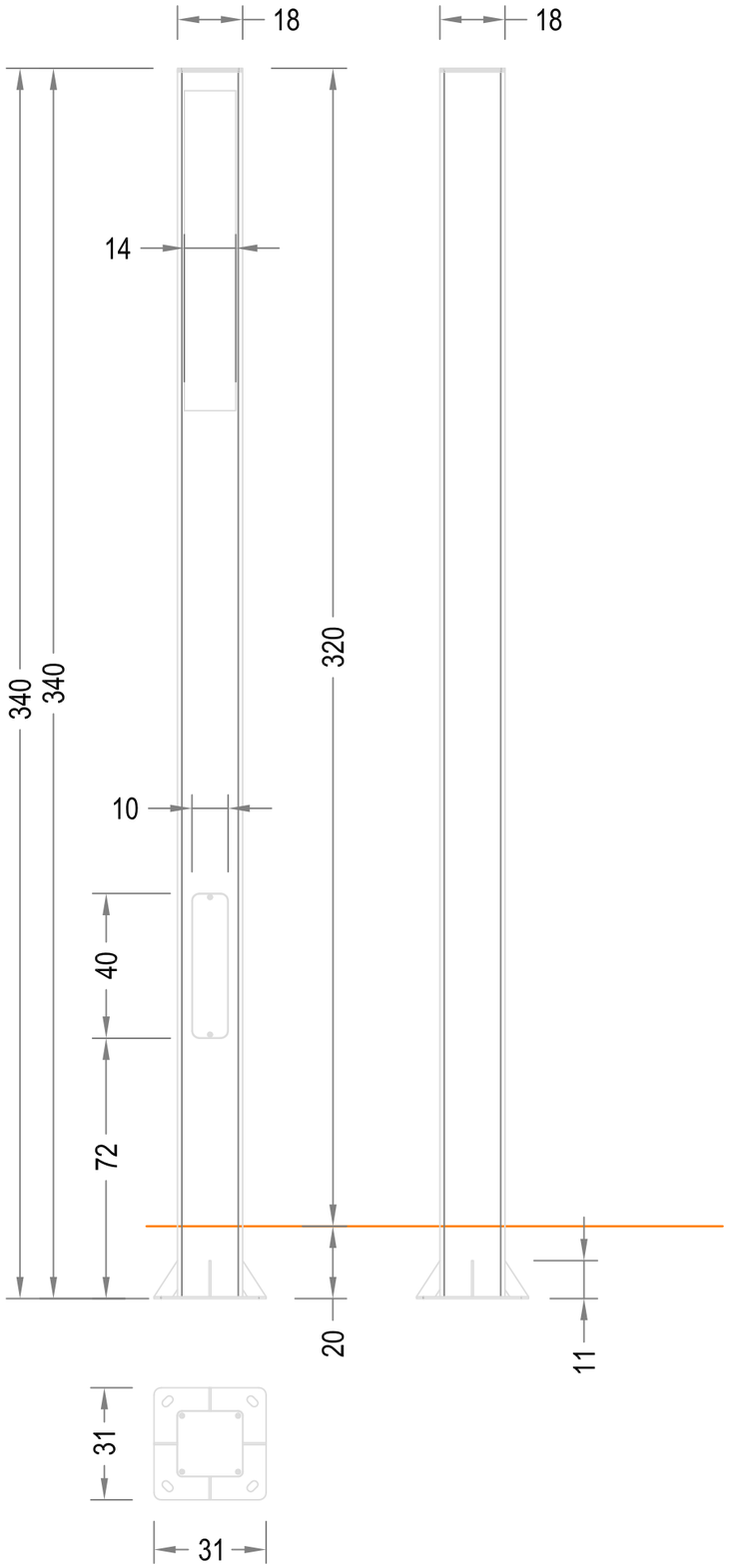

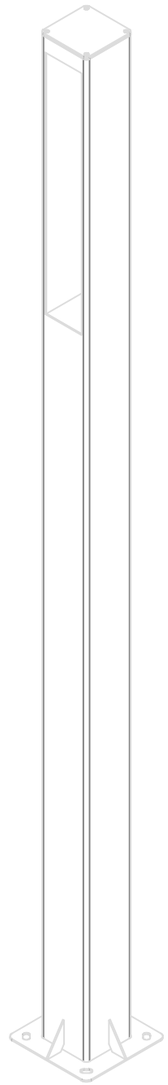

PROMOTOR:		EL REDACTOR:	ESCALA:	Nº EXPEDIENTE:	TÍTULO DEL PLANO:	Nº DE PLANO:
BARAKA RENTA, S.L.U.	**ANTEPROYECTO DE URBANIZACIÓN DEL ÁREA DE REPARTO Nº81. MODIFICACIÓN PUNTUAL Nº52. P.E.R.I. "EL ACEQUIÓN". TORREVIEJA (ALICANTE)**	JOSÉ RAMÓN GARCÍA PASTOR I.C.C.P.	varias	20037 CNR FECHA: MAYO 2021	RED DE ALUMBRADO PÚBLICO, DETALLES CONSTRUCTIVOS V	V. 2.1 09.02 HOJA Nº 5 de 5

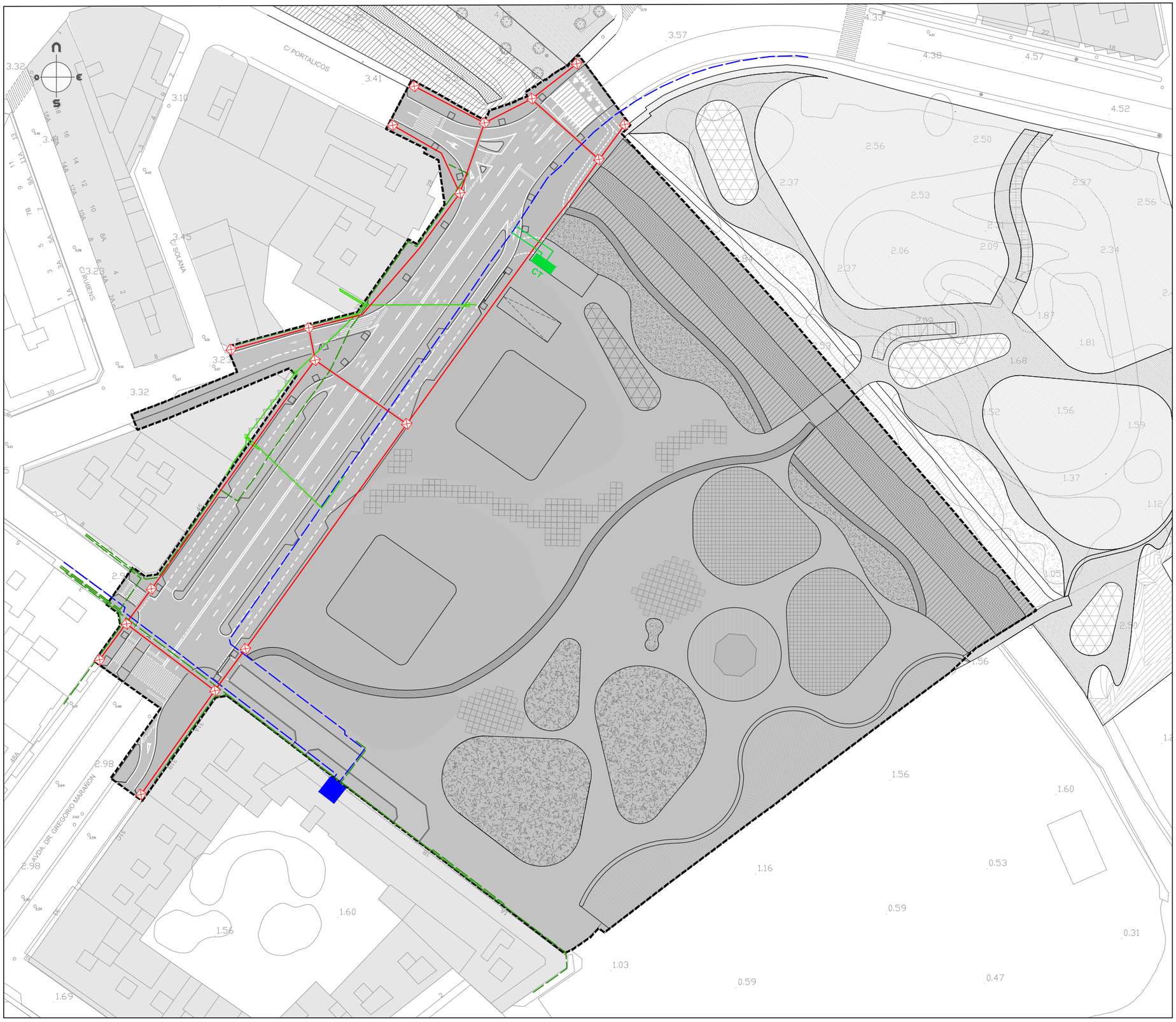

REDES EXISTENTES A CONSERVAR

- LÍNEA SUBTERRÁNEA BT
- LÍNEA SUBTERRÁNEA MT
- CENTRO DE TRANSFORMACIÓN

REDES PROYECTADAS

- CANALIZACIÓN DE RESERVA 2PEØ160mm + TETRATUBO
- CANALIZACIÓN DE RESERVA 2PEØ160mm EN CRUCE
- ARQUETAS DE REGISTRO
- LÍNEA AÉREA BT A DESVIAR Y SOTERRAR
- CT CENTRO DE TRANSFORMACIÓN 2x400kVA

*El centro de transformación y seccionamiento se definen en proyectos específicos para su tramitación. En el presupuesto general del proyecto se incluyen los importes de su instalación.

PROMOTOR:		EL REDACTOR:	ESCALA:	Nº EXPEDIENTE:	TÍTULO DEL PLANO:	Nº DE PLANO:
BARAKA RENTA, S.L.U.	**ANTEPROYECTO DE URBANIZACIÓN DEL ÁREA DE REPARTO Nº81. MODIFICACIÓN PUNTUAL Nº52. P.E.R.I. "EL ACEQUIÓN". TORREVIEJA (ALICANTE)**	JOSÉ RAMÓN GARCÍA PASTOR I.C.C.P.	1/1.000	20037 CNR FECHA: MAYO 2021	RED DE ENERGÍA ELÉCTRICA. PLANTA PROYECTADA	V. 2.1 10.01 HOJA Nº 1 de 1

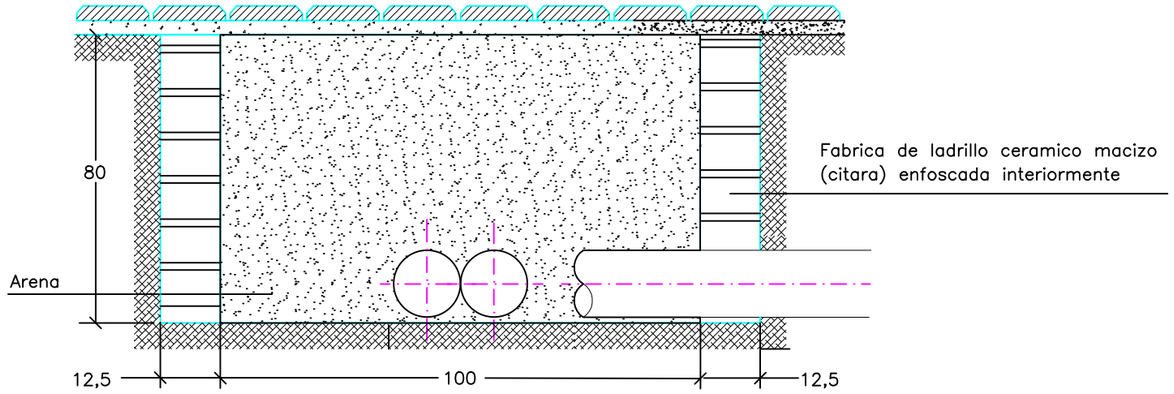

ARQUETA CAMBIO
DE DIRECCION

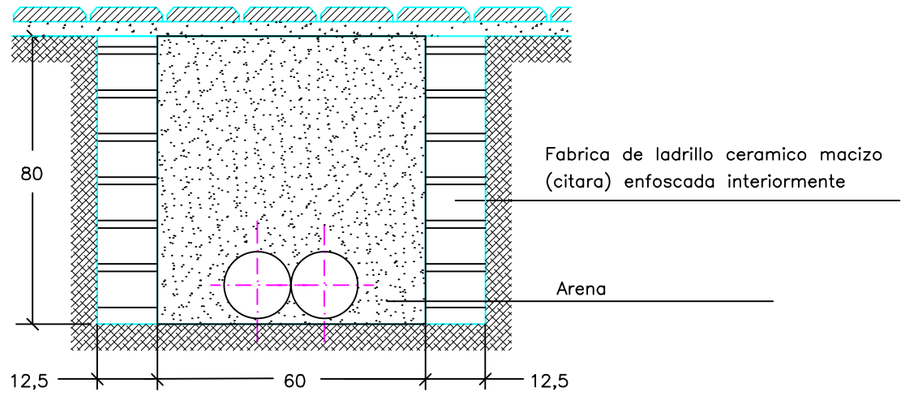

ARQUETA DE PASO

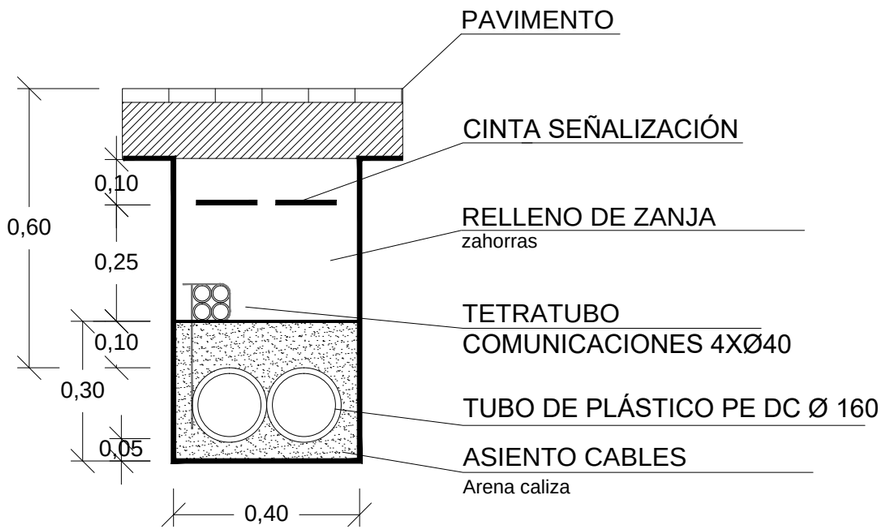

PROMOTOR:		EL REDACTOR:	ESCALA:	Nº EXPEDIENTE:	TÍTULO DEL PLANO:	Nº DE PLANO:
BARAKA RENTA, S.L.U.	**ANTEPROYECTO DE URBANIZACIÓN DEL ÁREA DE REPARTO Nº81. MODIFICACIÓN PUNTUAL Nº52. P.E.R.I. "EL ACEQUIÓN". TORREVIEJA (ALICANTE)**	JOSÉ RAMÓN GARCÍA PASTOR I.C.C.P.	S/E	20037 CNR FECHA: MAYO 2021	RED DE ENERGÍA ELÉCTRICA. DETALLES CONSTRUCTIVOS	V.2.1 10.02 HOJA Nº 1 de 1

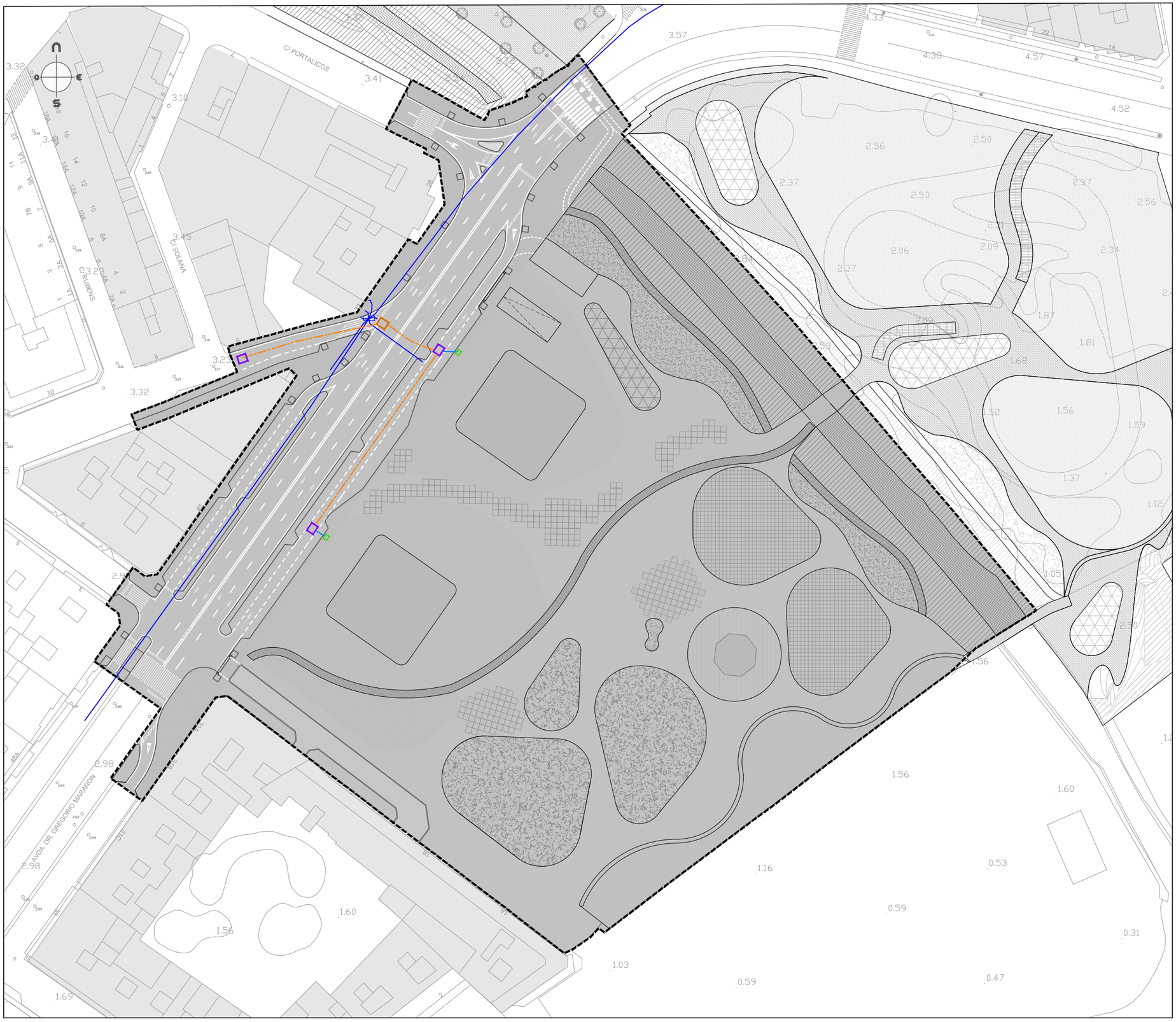

REDES EXISTENTES A CONSERVAR

PRISMA TELECOMUNICACIONES

CÁMARA DE REGISTRO

REDES PROYECTADAS

CANALIZACIÓN 2PVCØ63mm + TRITUBO

CANALIZACIÓN 2PVCØ110mm + TRITUBO

ARQUETA TIPO D

ARQUETA TIPO H

ARQUETA ICT

PROMOTOR:		EL REDACTOR:	ESCALA:	Nº EXPEDIENTE:	TÍTULO DEL PLANO:	Nº DE PLANO:
BARAKA RENTA, S.L.U.	**ANTEPROYECTO DE URBANIZACIÓN DEL ÁREA DE REPARTO Nº81. MODIFICACIÓN PUNTUAL Nº52. P.E.R.I. "EL ACEQUIÓN". TORREVIEJA (ALICANTE)**	JOSÉ RAMÓN GARCÍA PASTOR I.C.C.P.	1/1.000	20037 CNR FECHA: MAYO 2021	RED DE TELECOMUNICACIONES. PLANTA PROYECTADA	V. 2.1 11.01 HOJA Nº 1 de 1

ARQUETA TIPO "D"

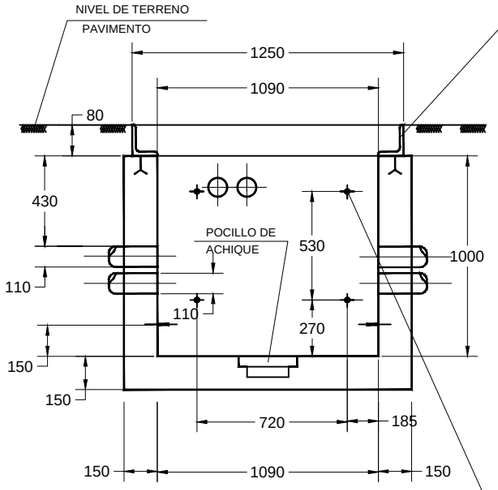

SECCION A-A

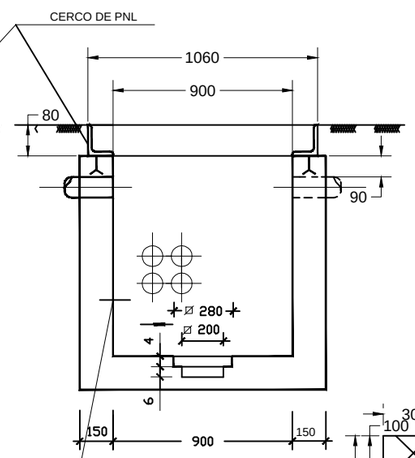

SECCION B-B

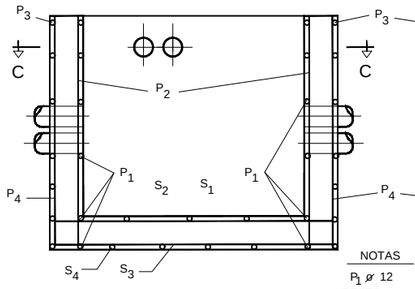

SECCION A-A

NOTAS
P_1 ø 12
RESTO ø 6

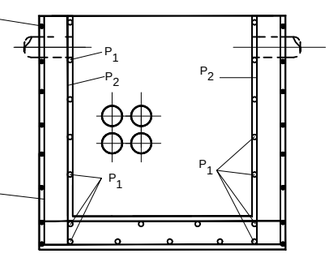

SECCION B-B

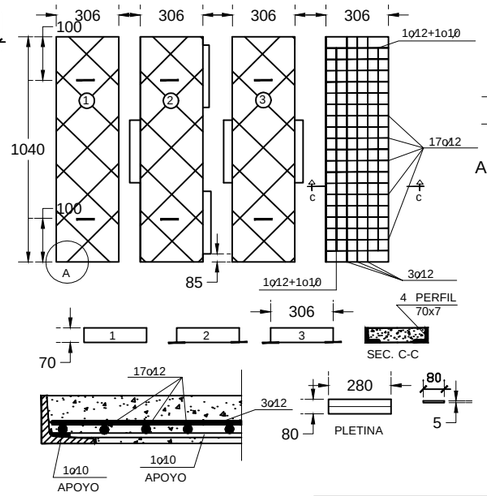

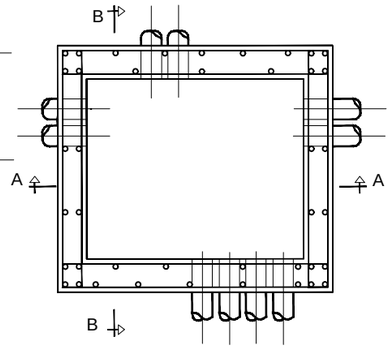

SECCION C-C

HIPOTESIS PARA TAPA METALICA

⨯ = 127 EN HIPOTESIS II

⨯ = 95 EN HIPOTESIS III

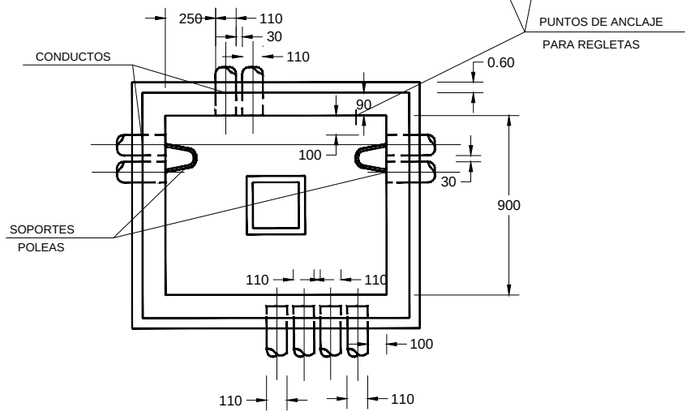

DIMENSIONADO Y ENTRADAS DE CONDUCTOS

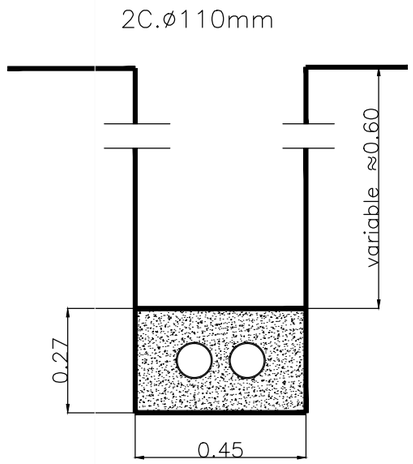

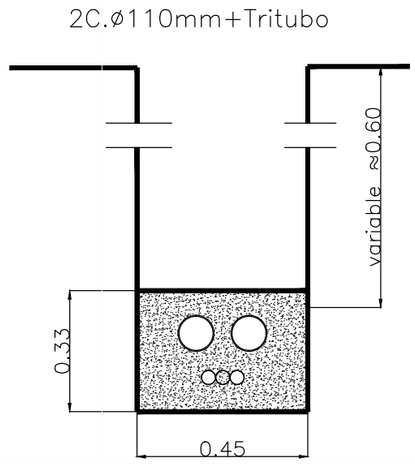

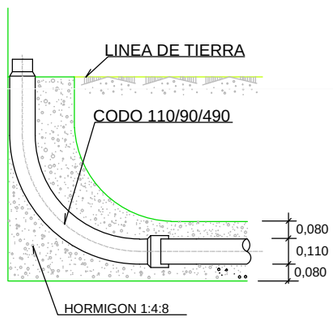

DETALLE SALIDA CANALIZACION
A POSTE O FACHADA

PROMOTOR:		EL REDACTOR:	ESCALA:	Nº EXPEDIENTE:	TÍTULO DEL PLANO:	Nº DE PLANO:
BARAKA RENTA, S.L.U.	**ANTEPROYECTO DE URBANIZACIÓN DEL ÁREA DE REPARTO Nº81. MODIFICACIÓN PUNTUAL Nº52. P.E.R.I. "EL ACEQUIÓN". TORREVIEJA (ALICANTE)**	JOSÉ RAMÓN GARCÍA PASTOR I.C.C.P.	S/E	20037 CNR FECHA: MAYO 2021	RED DE TELECOMUNICACIONES. DETALLES CONSTRUCTIVOS I	V. 2.1 11.02 HOJA Nº 1 de 2

ARQUETA TIPO H

Cotas en mm.

SECCION A - A'

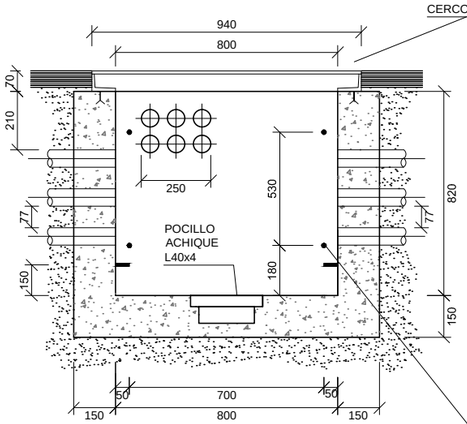

SECCION B - B'

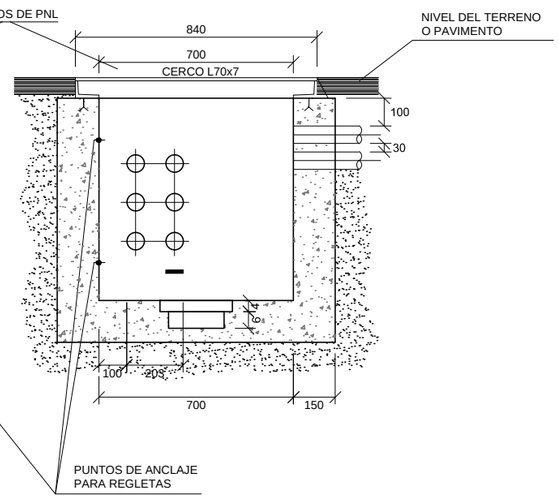

SECCION A - A'

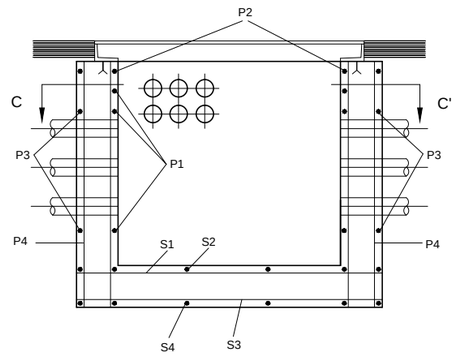

SECCION B - B'

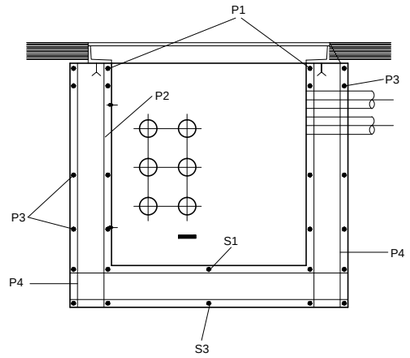

NOTAS

P1 Ø 12
RESTO Ø 6

PLANTA

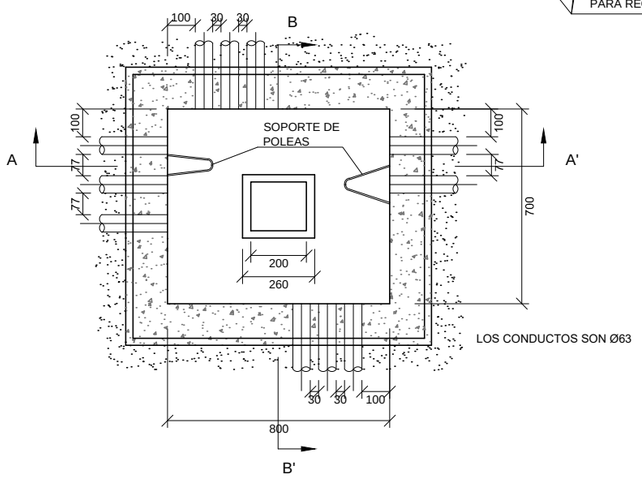

SECCION C - C'

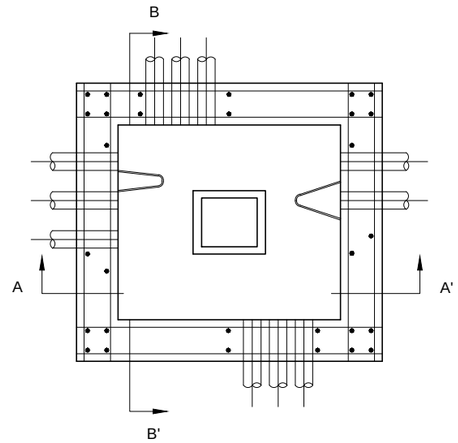

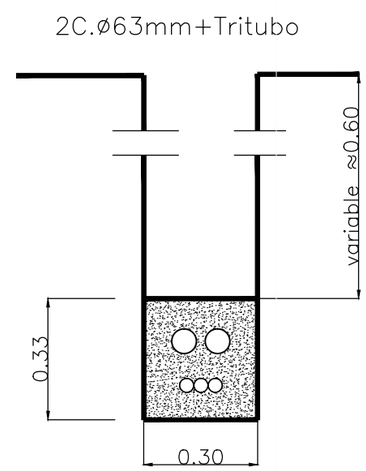

TAPA

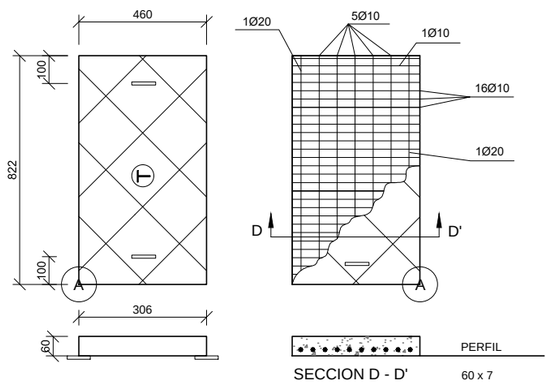

SECCION D - D'

DETALLE A

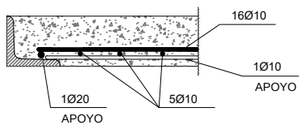

PROMOTOR:		EL REDACTOR:	ESCALA:	Nº EXPEDIENTE:	TÍTULO DEL PLANO:	Nº DE PLANO:
BARAKA RENTA, S.L.U.	**ANTEPROYECTO DE URBANIZACIÓN DEL ÁREA DE REPARTO Nº81. MODIFICACIÓN PUNTUAL Nº52. P.E.R.I. "EL ACEQUIÓN". TORREVIEJA (ALICANTE)**	JOSÉ RAMÓN GARCÍA PASTOR I.C.C.P.	S/E	20037 CNR FECHA: MAYO 2021	RED DE TELECOMUNICACIONES. DETALLES CONSTRUCTIVOS II	V. 2.1 11.02 HOJA Nº 2 de 2

JARDINERÍA

- PLANTACIÓN DE NUEVOS ÁRBOLES EN ALCORQUES VIARIO / ZONAS VERDES
- PLANTACIÓN ARBUSTIVAS EN MEDIANAS
- ESPECIES EXISTENTES A CONSERVAR COMPATIBLES CON LA NUEVA ORDENACIÓN
- AGRUPACIONES DE ESPECIES EXISTENTES A CONSERVAR COMPATIBLES CON LA NUEVA ORDENACIÓN
- NUEVAS ZONAS VERDES: FORMACIÓN DE PARTERRES CON DISTINTAS ESPECIES MEDITERRÁNEAS CON RIEGO POR GOTEO SUBTERRÁNEO PEØ17mm COMBINADAS CON ÁREAS DE CÉSPED
- MÁRGENES DEL CANAL DEL ACEQUIÓN A ACONDICIONAR CON PAVIMENTOS BLANDOS PARA FACILITAR LA ACCESIBILIDAD EN LA ZONA DE TRÁNSITO DE COSTAS
- ACONDICIONAMIENTO MÁRGENES PARQUE JUNTO A PLAYA PARA CONTENCIÓN DE LA ARENA

PROMOTOR:		EL REDACTOR:	ESCALA:	Nº EXPEDIENTE:	TÍTULO DEL PLANO:	Nº DE PLANO:
BARAKA RENTA, S.L.U.	**ANTEPROYECTO DE URBANIZACIÓN DEL ÁREA DE REPARTO Nº81. MODIFICACIÓN PUNTUAL Nº52. P.E.R.I. "EL ACEQUIÓN". TORREVIEJA (ALICANTE)**	JOSÉ RAMÓN GARCÍA PASTOR I.C.C.P.	1/1.000	20037 CNR FECHA: MAYO 2021	JARDINERÍA. PLANTA PROYECTADA	V. 2.1 12 HOJA Nº 1 de 1

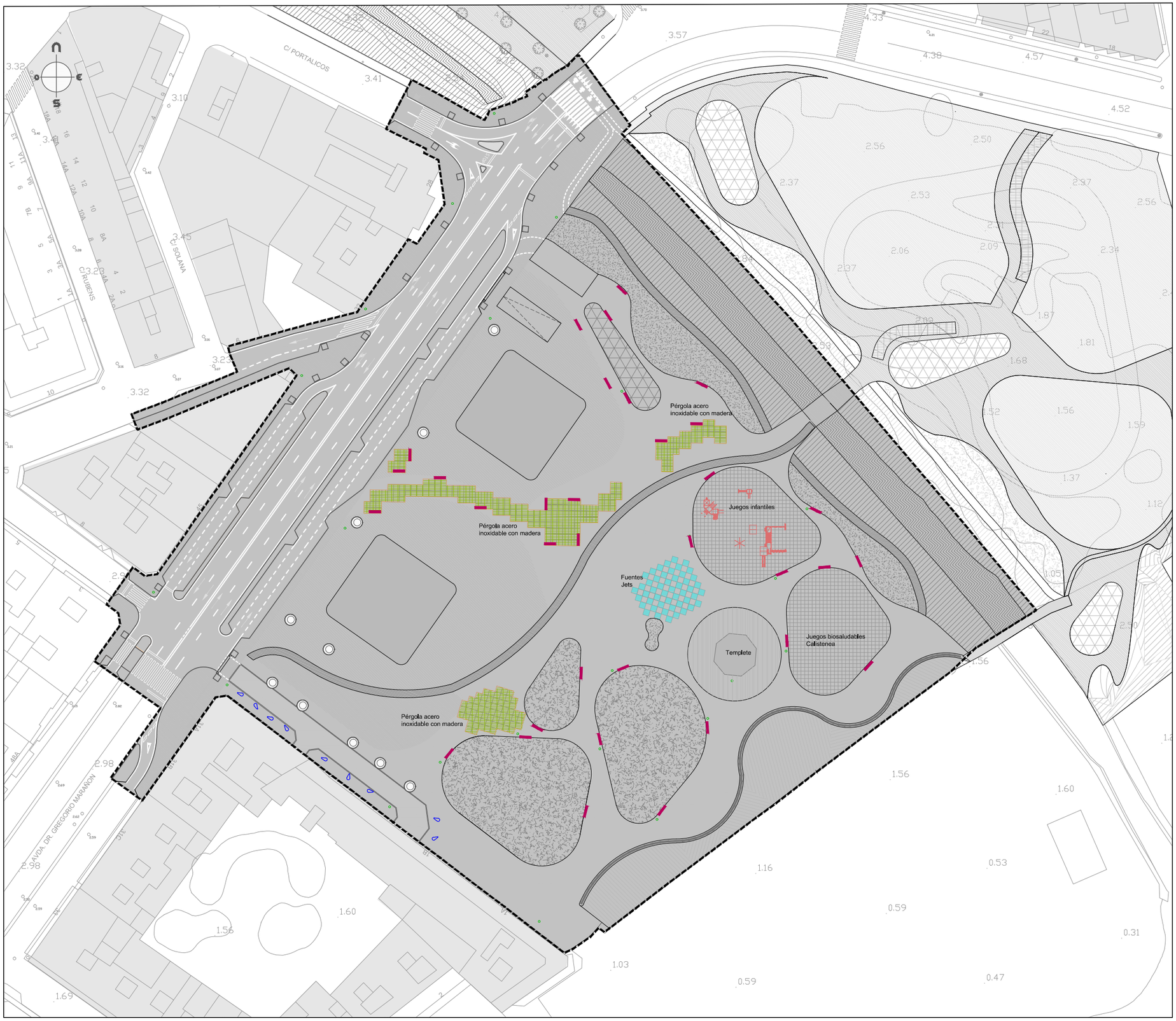

- BANCOS HORMIGON mod. SO-FFA
- BANCO HORMIGON MODULAR
- JARDINERA HORMIGÓN mod. LENA
- PAPELERA mod. ROC
- ELEMENTO SEPARADOR mod. GOUTTE

PROMOTOR:		EL REDACTOR:	ESCALA:	Nº EXPEDIENTE:	TÍTULO DEL PLANO:	Nº DE PLANO:
BARAKA RENTA, S.L.U.	**ANTEPROYECTO DE URBANIZACIÓN DEL ÁREA DE REPARTO Nº81. MODIFICACIÓN PUNTUAL Nº52. P.E.R.I. "EL ACEQUIÓN". TORREVIEJA (ALICANTE)**	JOSÉ RAMÓN GARCÍA PASTOR I.C.C.P.	1/1.000	20037 CNR FECHA: MAYO 2021	MOBILIARIO Y ELEMENTOS ORNAMENTALES. PLANTA PROYECTADA	V. 2.1 13.01 HOJA Nº 1 de 1

Pérgolas acero inox

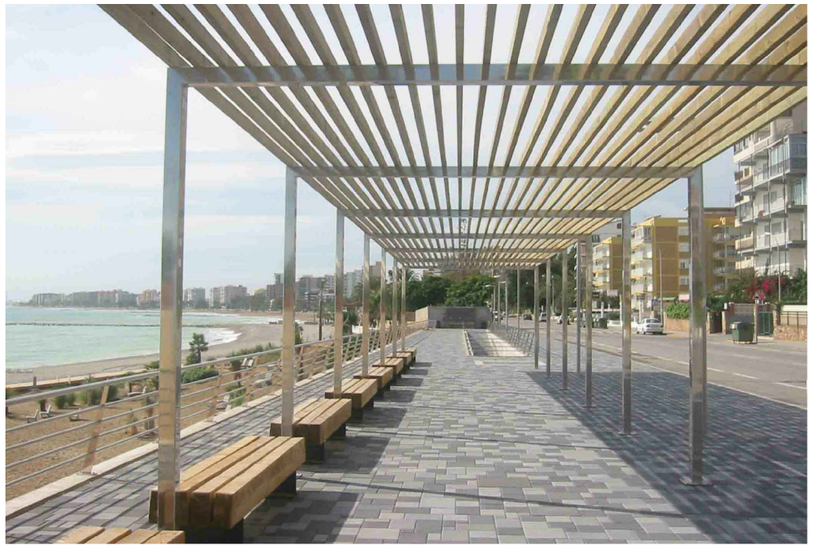

Bancos modulares hormigon

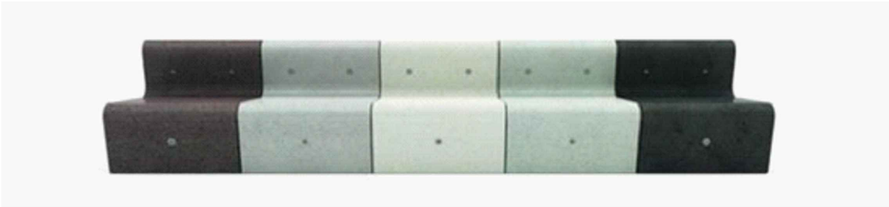

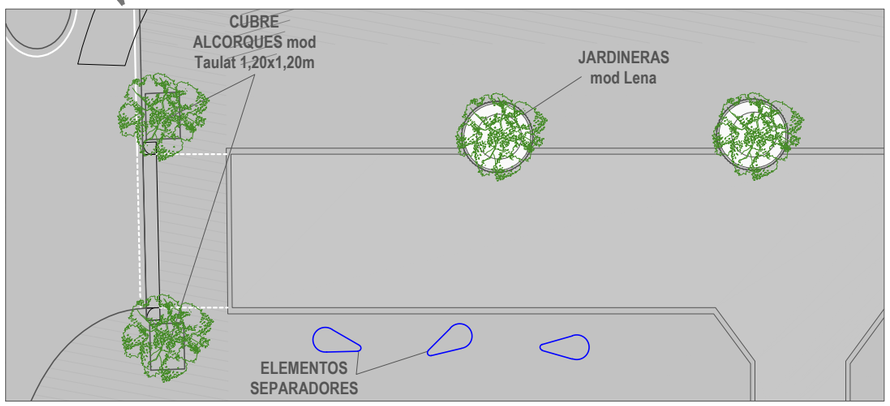

CALLE DOÑA SINFOROSA

PROMOTOR:		EL REDACTOR:	ESCALA:	Nº EXPEDIENTE:	TÍTULO DEL PLANO:	Nº DE PLANO:
BARAKA RENTA, S.L.U.	**ANTEPROYECTO DE URBANIZACIÓN DEL ÁREA DE REPARTO Nº81. MODIFICACIÓN PUNTUAL Nº52. P.E.R.I. "EL ACEQUIÓN". TORREVIEJA (ALICANTE)**	JOSÉ RAMÓN GARCÍA PASTOR I.C.C.P.	s/e	20037 CNR FECHA: MAYO 2021	MOBILIARIO Y ELEMENTOS ORNAMENTALES. DETALLES CONSTRUCTIVOS I	V. 2.1 13.02 HOJA Nº 1 de 6

CARACTERISTICAS

SOPORTE	hormigón	*SUPPORT*	*cast stone*
COLOR	blanco / negro	*COLOUR*	white / black
ACABADO	decapado	*FINISH*	*acid-etched*
COLOCACION	apoyado sin anclaje	*FIXING*	*free-standing*
PESO	SO1- 1622 kg SO2- 637 kg FFA1 - 1229 kg FFA2 - 572 kg	*WEIGHT*	*SO1 - 1622 kg* *SO2 - 637* *FFA1 - 1229 kg* *FFA2 - 572 kg*

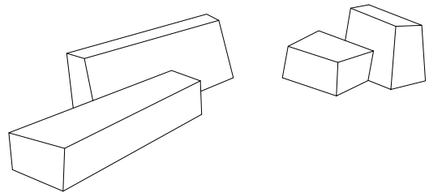

DISEÑO / *DESIGN* BCQ Arquitectos

BANCOS HORMIGON MOD. SO-FFA

SISTEMA DE COLOCACION

elevación / *hoisting*

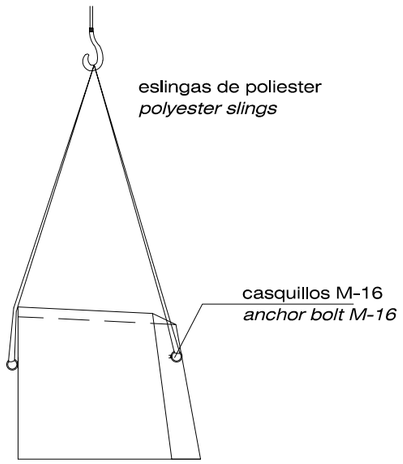

Posibles agregaciones

SO1 + FFA1

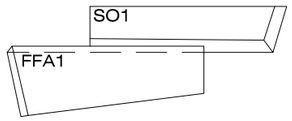

SO2 + FFA2

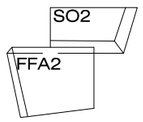

SO2 + FFA1

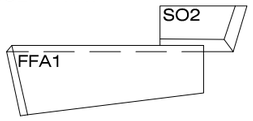

ELEMENTOS APOYADOS SIN ANCLAJE
FREE-STANDING ELEMENTS

GEOMETRIA

ESCALA 0 CM 50 CM

SO-1

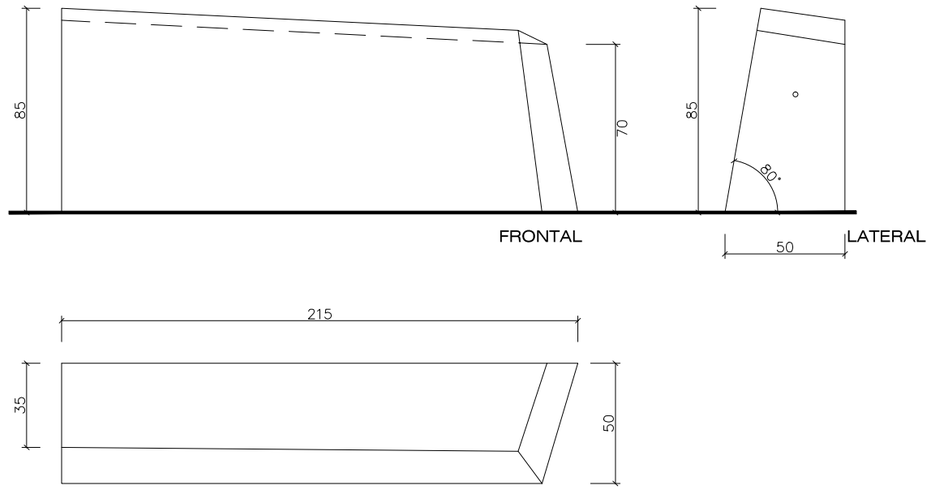

SO-2

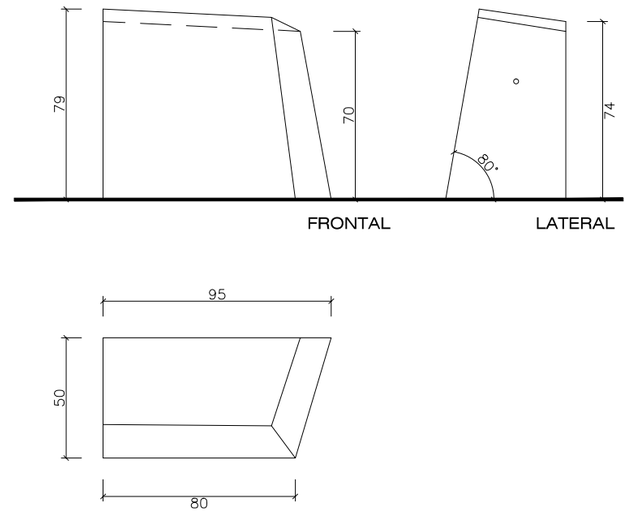

FFA-1

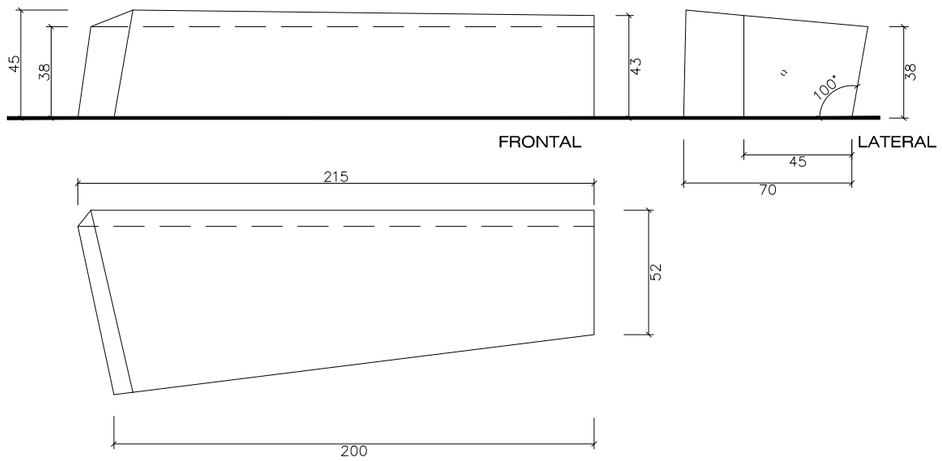

FFA-2

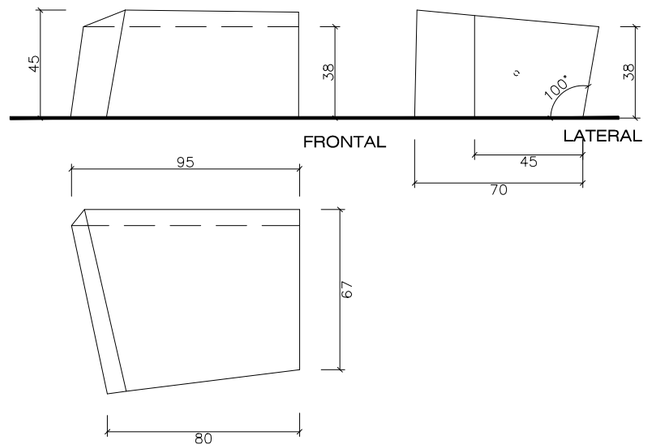

PROMOTOR:		EL REDACTOR:	ESCALA:	Nº EXPEDIENTE:	TÍTULO DEL PLANO:	Nº DE PLANO:
BARAKA RENTA, S.L.U.	**ANTEPROYECTO DE URBANIZACIÓN DEL ÁREA DE REPARTO Nº81. MODIFICACIÓN PUNTUAL Nº52. P.E.R.I. "EL ACEQUIÓN". TORREVIEJA (ALICANTE)**	JOSÉ RAMÓN GARCÍA PASTOR I.C.C.P.	s/e	20037 CNR FECHA: MAYO 2021	MOBILIARIO Y ELEMENTOS ORNAMENTALES. DETALLES CONSTRUCTIVOS II	V. 1.1 13.02 HOJA Nº 2 de 6

CARACTERISTICAS

MATERIAL	hormigón armado	*MATERIAL*	*reinforced cast stone*
COLOR	carta colores estándar	*COLOUR*	*Standard color chart*
ACABADO	decapado e hidrofugado	*FINISH*	*acid-etched and waterproofed*
COLOCACION	simplemente apoyado	*FIXING*	*free-standing*
PESO	1042 kg	*WEIGHT*	*1042 kg*
CAPACIDAD	2000 litros	*CAPACITY*	*2000 litres*

JARDINERA HORMIGON MOD. LENA

DISEÑO / *DESIGN* Manuel Ruisánchez Arquitectes

SISTEMA DE COLOCACION

elevación /*hoisting*
(P= 1042kg)

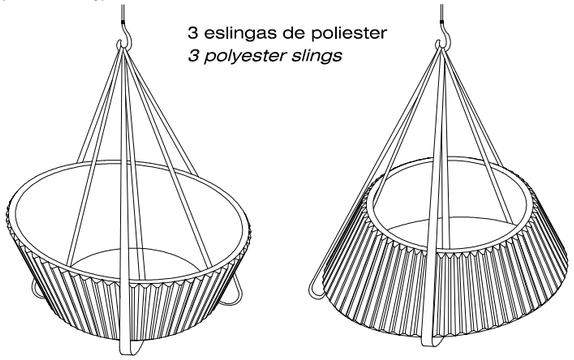

LENA open

LENA close

GEOMETRIA

ESCALA 0 CM 100 CM

LENA open

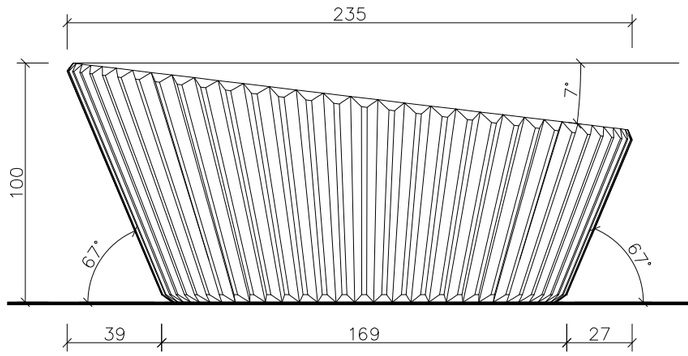

FRONTAL

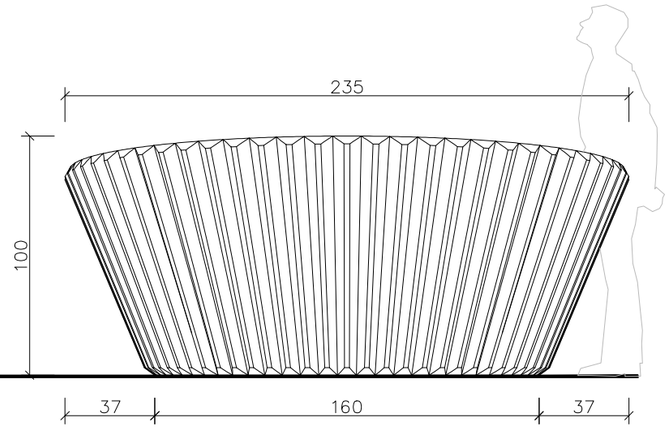

LATERAL

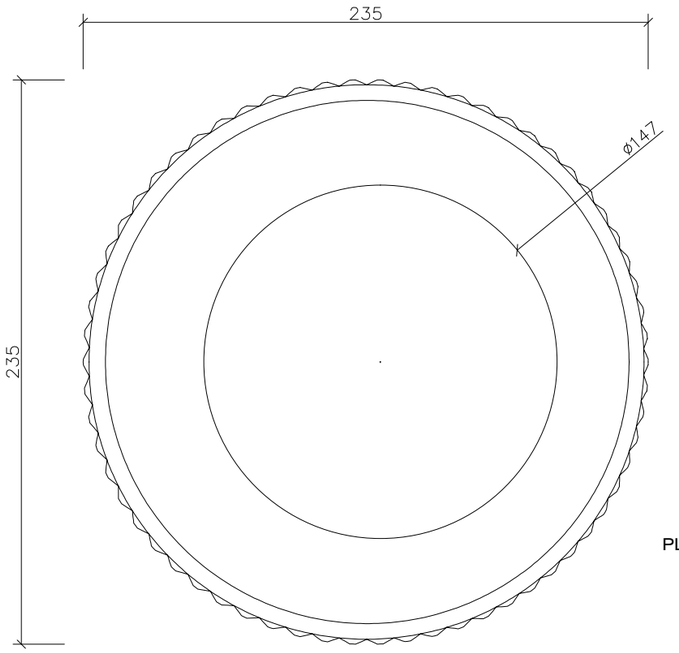

PLANTA

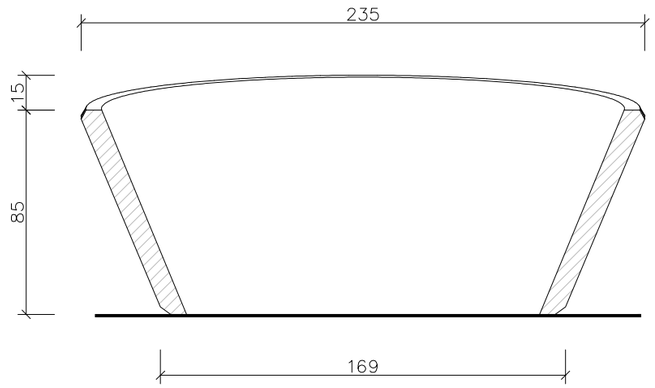

SECCION

PROMOTOR:		EL REDACTOR:	ESCALA:	Nº EXPEDIENTE:	TÍTULO DEL PLANO:	Nº DE PLANO:
BARAKA RENTA, S.L.U.	**ANTEPROYECTO DE URBANIZACIÓN DEL ÁREA DE REPARTO Nº81. MODIFICACIÓN PUNTUAL Nº52. P.E.R.I. "EL ACEQUIÓN". TORREVIEJA (ALICANTE)**	JOSÉ RAMÓN GARCÍA PASTOR I.C.C.P.	s/e	20037 CNR FECHA: MAYO 2021	MOBILIARIO Y ELEMENTOS ORNAMENTALES. DETALLES CONSTRUCTIVOS III	V. 1.1 13.02 HOJA Nº 3 de 6

CARACTERÍSTICAS / *CHARACTERISTICS*

MATERIAL	hormigón UHPC	*MATERIAL*	*UHPC concrete*
COLOR	carta colores estandar	*COLOUR*	*standard color chart*
ACABADO	decapado e hidrofugado	*FINISH*	*etched and waterproofed*
ACC.	acero inoxidable AISI 316L	*ACCS.*	*stainless steel AISI 316L*
COLOC.	anclado con tornillos	*FIXING*	*anchored with screws*
PESO	122 kg	*WEIGHT*	*122 kg*
CAPACIDAD	70 L	*CAPACITY*	*70 L*

PAPELERA HORMIGON MOD. ROC

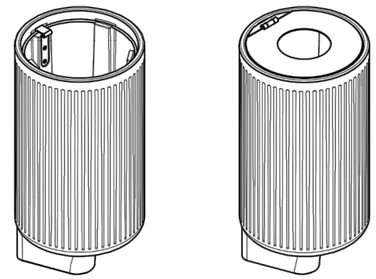

Update 18/09/2018
Cotas / *Sizes* cm

INSTALACIÓN / *INSTALATION*

E:1/30

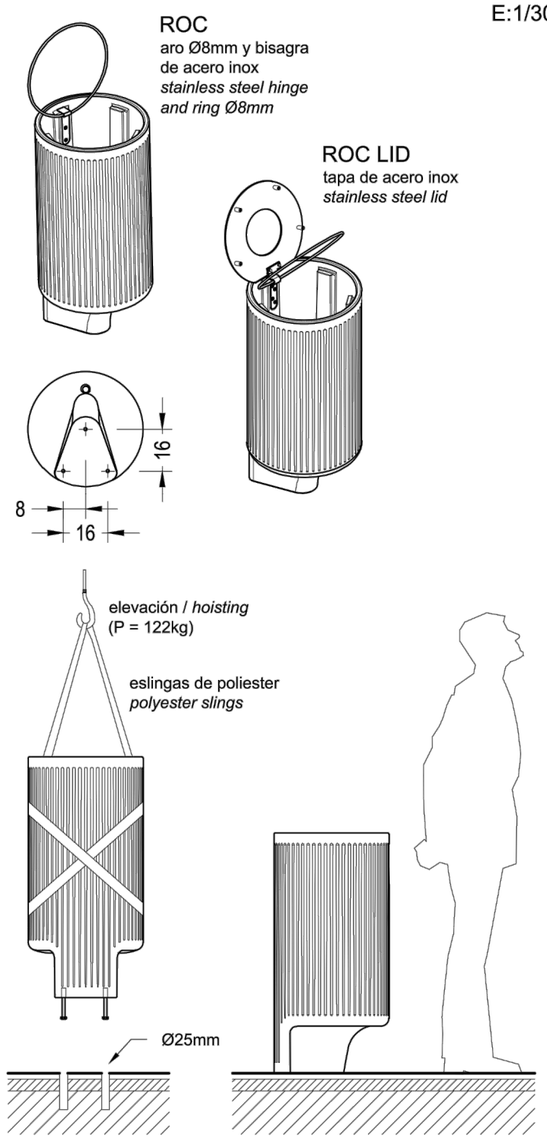

Roscar 3 tornillos a fondo (Din 931 M12 x 140mm)
Taladrar el pavimento y llenar de resina o mortero rico
Tightly screw 2 stud bolts (Din 931 M12 x 140mm)
Drill pavement fill with resin or fat mortar

GEOMETRÍA / *GEOMETRY*

E:1/16

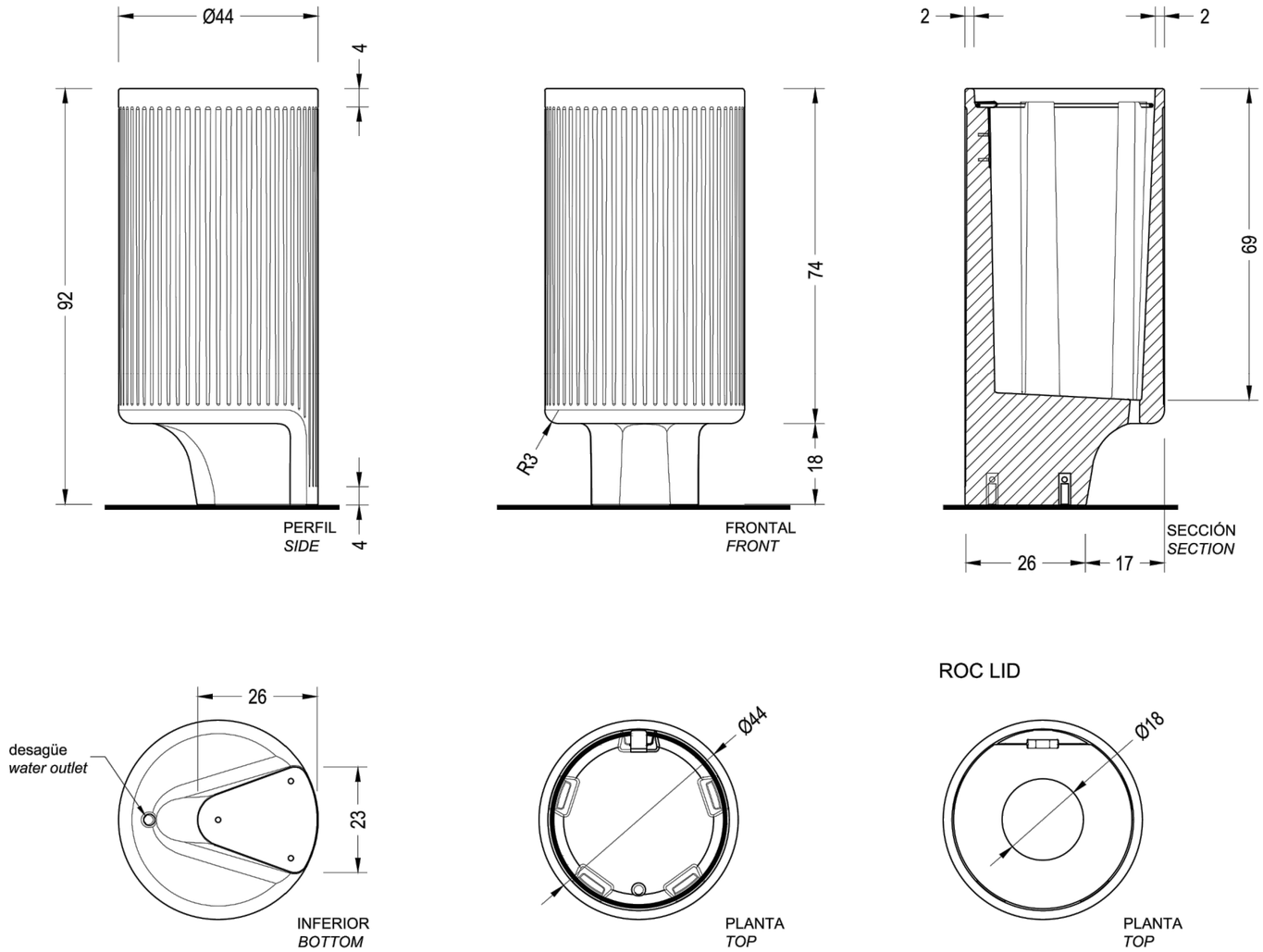

PROMOTOR:		EL REDACTOR:	ESCALA:	Nº EXPEDIENTE:	TÍTULO DEL PLANO:	Nº DE PLANO:
BARAKA RENTA, S.L.U.	**ANTEPROYECTO DE URBANIZACIÓN DEL ÁREA DE REPARTO Nº81. MODIFICACIÓN PUNTUAL Nº52. P.E.R.I. "EL ACEQUIÓN". TORREVIEJA (ALICANTE)**	JOSÉ RAMÓN GARCÍA PASTOR I.C.C.P.	s/e	20037 CNR	MOBILIARIO Y ELEMENTOS ORNAMENTALES. DETALLES CONSTRUCTIVOS IV	V. 1.1 13.02
				FECHA: MAYO 2021		HOJA Nº 4 de 6

CARACTERISTICAS

ELEMENTO SEPARADOR MOD. GOUTTE

MATERIAL	hormigón	*MATERIAL*	*cast stone*
COLOR	carta colores estándar	*COLOUR*	*standard color chart*
ACABADO	decapado e hidrofugado	*FINISH*	*etched and waterproofed*
COLOCACION	anclado con tornillos	*FIXING*	*anchored with screws*
PESO	225 kg	*WEIGHT*	*225 kg*

DISEÑO / *DESIGN* l'AUC

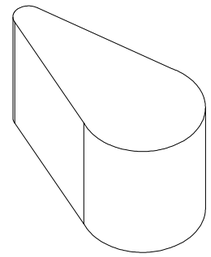

SISTEMA DE COLOCACION

- Roscar los 2 tornillos a fondo M-16x140
- *Tightly srew the 2 stud bolts M-16x140*

- Taladrar el pavimento (Ø40x180) y llenar con resina o mortero rico

- *Drill pavement (Ø40x180) and fill with resin or fat morter*

- *Centrar y colocar*
- *Centre and caulk*

elevación / *hoisting*
(P= 225 kg)

2 eslingas de poliester
2 polyester slings

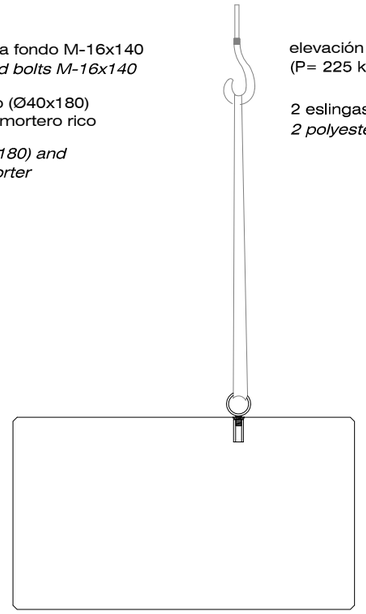

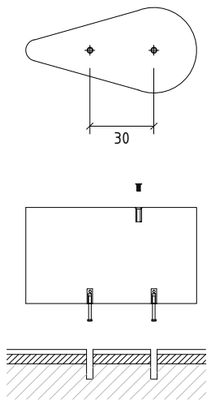

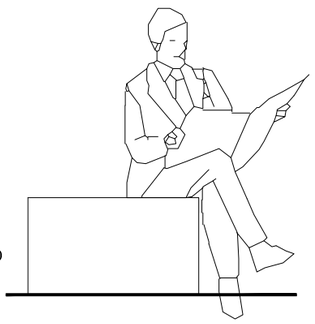

GEOMETRIA

ESCALA 0 CM — 50 CM

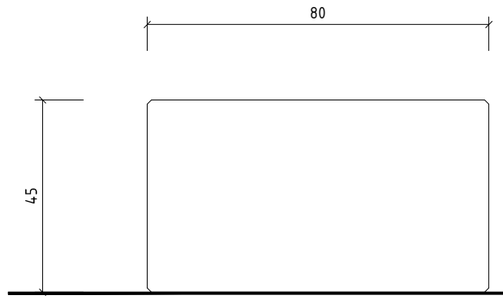

FRONTAL

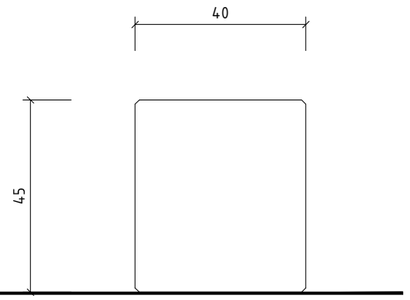

LATERAL

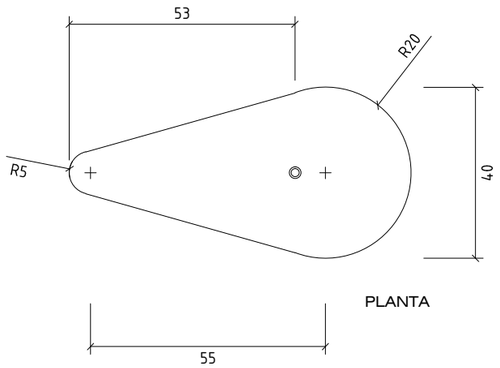

PLANTA

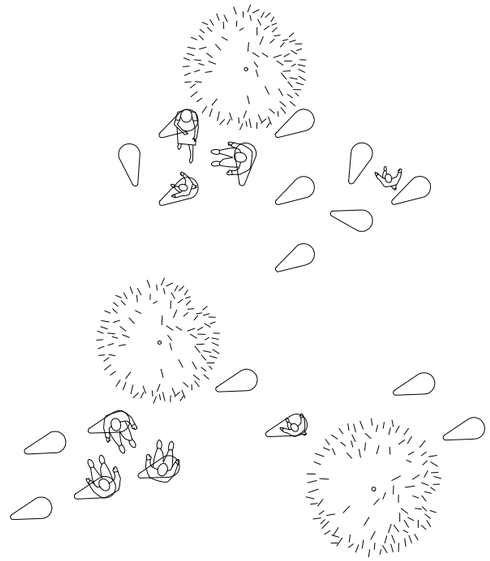

PROMOTOR:		EL REDACTOR:	ESCALA:	Nº EXPEDIENTE:	TÍTULO DEL PLANO:	Nº DE PLANO:
BARAKA RENTA, S.L.U.	**ANTEPROYECTO DE URBANIZACIÓN DEL ÁREA DE REPARTO Nº81. MODIFICACIÓN PUNTUAL Nº52. P.E.R.I. "EL ACEQUIÓN". TORREVIEJA (ALICANTE)**	JOSÉ RAMÓN GARCÍA PASTOR I.C.C.P.	s/e	20037 CNR FECHA: MAYO 2021	MOBILIARIO Y ELEMENTOS ORNAMENTALES. DETALLES CONSTRUCTIVOS V	V. 1.1 13.02 HOJA Nº 5 de 6

CUBREALCORQUE MOD. B-TAULAT

REF. A26
EXTERIOR 1.000
INTERIOR Ø300
GRUESO 40mm

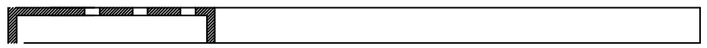

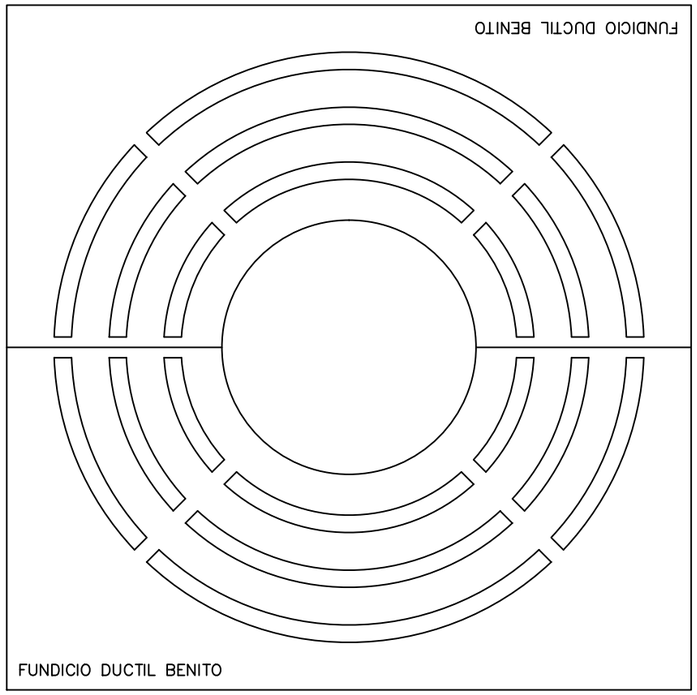

PROMOTOR:		EL REDACTOR:	ESCALA:	Nº EXPEDIENTE:	TÍTULO DEL PLANO:	Nº DE PLANO:
BARAKA RENTA, S.L.U.	**ANTEPROYECTO DE URBANIZACIÓN DEL ÁREA DE REPARTO Nº81. MODIFICACIÓN PUNTUAL Nº52. P.E.R.I. "EL ACEQUIÓN". TORREVIEJA (ALICANTE)**	JOSÉ RAMÓN GARCÍA PASTOR I.C.C.P.	s/e	20037 CNR FECHA: MAYO 2021	MOBILIARIO Y ELEMENTOS ORNAMENTALES. DETALLES CONSTRUCTIVOS VI	V. 1.1 13.02 HOJA Nº 6 de 6

PRESUPUESTO

PRESUPUESTOS PARCIALES

Num.	Ud	Descripción	Medición	Precio	Importe
1 TRABAJOS PREVIOS Y DEMOLICIONES					
1.1		LOCALIZACIÓN REDES DE SERVICIOS	1,000	2.184,03	2.184,03
01.001	ud	Localización de redes de servicios existentes en todo el ambito de actuación de la obra, mediante georadar o equipamiento similar y ejecución de catas por medios mecánicos y manuales y tapado de las mismas para localización de servicios.			
1.2		FRESADO FIRME EXISTENTE DE CALZADAS DE AGLOME…	580,000	1,04	603,20
01.002	m2	m2 de fresado firme existente de calzadas de aglomerado/hormigón, incluso barrido y carga sobre camión, medidos por cm de espesor/m2 de firme.			
1.3		DEMOLICIÓN DE FIRME ASFALTICO	5.945,000	4,31	25.622,95
01.003	m2	Demolición de pavimento de mezcla bituminosa, de hasta 15 cm de espesor, incluso cortes necesarios previos, con medios mecánicos, con retirada de escombros y carga sobre transporte.			
1.4		DEMOLICION DE BORDILLO	951,500	4,35	4.139,03
01.004	m	Demolicion de bordillo de hormigón, colocado sobre hormigón, con martillo rompedor montado sobre retroexcavadora, incluso carga.			
1.5		DEMOLICIÓN MANUAL PAVIMENTO EXISTENTE	209,000	17,35	3.626,15
01.005	m2	Picado y desmontado manual de pavimento existente junto a fachada. Incluye el recorte, la sujección de elementos inestables como chapados y aplacados existentes, medios auxiliares necesarios para el mantenimiento de los portales y entradas a viviendas y comercios, limpieza, apilamiento y retirada de escombros y carga sobre transporte.			
1.6		DEMOLICIÓN MECÁNICA PAVIMENTO ACERAS / HORMIGON	3.951,000	6,19	24.456,69
01.006	m2	Demolición mecánica de pavimentos de aceras incluso base de hormigón, de hasta 20 cm de espesor, con martillo neumatico montado sobre retroexcavadora, incluso cortes necesarios p.p. de ayuda manual, con retirada de escombros y carga, sin incluir transporte a vertedero.			
1.7		DEMOLICION OBRA DE FÁBRICA/HORMIGON	495,250	27,14	13.441,09
D01AD002	m3	m3 de demolición de obra de fábrica formada por hormigón armado, mampostería o caravista con martillo neumático, de cualquier tipo, incluso piezas prefabricadas y/o de cerámica de remate, ayudas con compresor para huecos pequeños y manuales y carga con cargadora sobre camión.			
1.8		DESMONTAJE-DEMOLICION VALLADO	700,500	14,52	10.171,26
E01058	m	Desmontaje y demolición valla existente, incluso retirada de escombros, recuperación y/o transporte a vertedero.			
1.9		DESBROCE Y LIMPIEZA DEL TERRENO	17.700,000	1,96	34.692,00
U02003a	m2	Desbroce y limpieza del terreno superficial, por medios mecánicos con pala cargadora, con tala y retirada de arbustos, arrancado de tocones y cerramientos y demoliciones de acequias,incluso carga sobre camión de los productos sobrantes.			
1.10		EXCAVACIÓN DESMONTE	2.400,000	4,35	10.440,00
01.012	m3	Excavacion mecanica en desmonte, con medios mecanicos, en toda clase de terreno, incluso roca y presencia de nivel freático, acopio temporal y carga sobre transporte.			
1.11		REFINO Y COMPACTACION CAJA MED.MECANICOS	7.400,000	0,74	5.476,00
01.013	m2	Refino, nivelación y compactacion de la caja para calzada o acera, con medios mecanicos			
1.12		DEMOLICIÓN DE COLECTOR	425,000	9,03	3.837,75
01.007	m	Demolición de colector, con martillo picador neumatico, incluyendo p.p. de demolición de arquetas y pozos existentes, excavación previa y carga sobre transporte.			
1.13		LEVANTADO DE REJA DE IMBORNAL	8,300	51,60	428,28
01.008	m2	Levantado de reja de imbornal existente, incluso marco perimetral, cortes de material, picado, carga y transporte sobre camión y traslado a almacén municipal.			

PRESUPUESTOS PARCIALES

Num.	Ud	Descripción	Medición	Precio	Importe
1.14		CEGADO DE IMBORNALES CON HORMIGON	6,750	62,28	420,39
01.009	m3	Hormigón hm-20/p/20/i en labores de cegado de pozos, imbornales y otras obras de fábrica. Incluye materiales a pie de obra, mano de obra y medios auxiliares.			
1.15		PUESTA A COTA DE POZO DE REGISTRO	5,000	51,30	256,50
01.014	ud	Puesta a cota y nivelación de tapa y marco de pozo de registro a nueva rasante, incluye la demolición del pavimento a su alrededor, excavación, limpeza y retirada de escombros, la formación del brocal de empotramiento con hormigón en masa HM-20, colocación y remate con aglomerado asfáltico, totalmente ejecutada para permitir el paso de vehículos y/o peatones.			
1.16		PARTIDA ALZADA DEMOLICIÓN	1,000	20.000,00	20.000,00
DEMOL	PA	Partida alzada a justificar en la demolición y desmontaje de elementos de mobiliario urbano (señales de tráfico, vallas publicitarias, mupis, bancos, papeleras, bolardos, juegos infantiles,...) que incluye el desmontaje y transporte a almacen municipal y todos aquellos elementos no tenidos en cuenta en este proyecto.			
1.17		DEMOLICIÓN EDIFICACIÓN ESQUINA	1,000	12.000,00	12.000,00
DCE0101	Ud	Demolición completa, combinada, parte elemento a elemento con medios manuales y mecánicos y parte mediante pala giratoria sobre cadenas con cizalla y compresor neumático de edificio, y carga mecánica sobre camión o contenedor, aislado, compuesto por 2 plantas sobre rasante. El edificio presenta una estructura de hormigón y su estado de conservación es regular, a la vista de los estudios previos realizados. Incluye: Demolición combinada del edificio, con el apuntalamiento provisional que sea necesario. Fragmentación de los escombros en piezas manejables. Limpieza final del solar. Retirada y acopio de escombros. Limpieza de los restos de obra. Carga mecánica de escombros sobre camión o contenedor y gestión de residuos generados			
1.18		DEMOLICIÓN NAVE	1,000	18.000,00	18.000,00
DCE010	Ud	Demolición completa, combinada, parte elemento a elemento con medios manuales y mecánicos y parte mediante pala giratoria sobre cadenas con cizalla y compresor neumático de edificio, y carga mecánica sobre camión o contenedor, aislado, compuesto por 1 plantas sobre rasante. El edificio presenta una estructura de hormigón y su estado de conservación es regular, a la vista de los estudios previos realizados. Incluye: Demolición combinada del edificio, con el apuntalamiento provisional que sea necesario. Fragmentación de los escombros en piezas manejables. Limpieza final del solar. Retirada y acopio de escombros. Limpieza de los restos de obra. Carga mecánica de escombros sobre camión o contenedor y gestión de residuos generados			

TOTAL PRESUPUESTO PARCIAL Nº 1 TRABAJOS PREVIOS Y DEMOLICIONES: 189.795,32

PRESUPUESTOS PARCIALES

Num.	Ud	Descripción	Medición	Precio	Importe
2 RED DE AGUAS RESIDUALES					
2.1.- RED DE RESIDUALES					
2.1.1		EXCAVACION EN ZANJA/POZO	1.405,000	9,52	13.375,60
02.001	m3	Excavación mecánica en zanja/pozo en todo tipo de terrenos, con excavación entre paneles de entibación, paso en mina por debajo de servicios y apeo de los mismos si fuera necesario, ayuda manual, reperfilado de taludes y fondo de excavación, riego antipolvo, extracción de sobrantes y carga sobre camión o contenedor, incluso parte proporcional de medios auxiliares, agotamientos y cuantas operaciones hagan falta para una correcta ejecución de las obra.			
2.1.2		ENTIBACIÓN CUAJADA ZANJAS	1.227,500	13,08	16.055,70
02.003	m2	Entibación cuajada en zanjas, a dos caras, con paneles ligeros de aluminio para zanjas de hasta 3 m de profundidad y 2,50m de anchura, y de acero para alturas de excavación superiores a los 3m, incluso codales extensibles metálicos, piezas de unión, anillas de carga y eslinga, incluso p.p. de medios auxiliares, y proyecto de diseño de entibación, así como todas las operaciones de montaje y desmontaje y p.p. de traslados, medición real de superficie de zanja entibada.			
2.1.3		RELLENO ZANJA ARENA / GRAVÍN	485,400	19,49	9.460,45
02.004	m3	Relleno de zanjas con medios manuales, con arena o gravín, y compactado con pisón manual según NTE/ADZ-12.			
2.1.4		TUBERÍA PVC DOBLE PARED CORRUGADA EXTERIOR Y …	355,000	87,11	30.924,05
D414.033b	m	Tubería de 500 mm de diámetro nominal de pvc de doble pared estructurada para saneamiento, según norma une-en 13476, corrugada exterior y lisa interior, de la marca uralita sanecor, o modelo equivalente, con rigidez anular nominal sn 8, incluso parte proporcional de junta de goma, suministro, transporte, colocación en zanja entibada y pruebas preceptivas, totalmente instalada y en funcionamiento.			
2.1.5		TUBERÍA PVC COMPACTA DIÁMETRO 315MM SN8	170,000	35,75	6.077,50
02.005	m	Tubería de 315 mm de diámetro nominal de pvc compacta para saneamiento sin presión, según norma UNE-EN 1401, exterior e interior lisa, con rigidez anular nominal SN 8, incluso parte proporcional de junta de goma, suministro, transporte, colocación en zanja entibada sobre cama de arena, totalmente instalada y pruebas preceptivas.			
2.1.6		RELLENO DE ZANJA CON ZAHORRA ARTIFICIAL	768,550	19,21	14.763,85
02.006	m3	Relleno de zanjas con zahorra artificial, suministrada a pie de obra, incluyendo el extendido, por medios mecánicos, incluso ayuda manual, en tongadas de 15cm de espesor maximo, compactado del material al 100 % del PM, incluso trabajos realizados entre paneles de entibación y cruces de servicios.			
2.1.7		HORMIGÓN HM-20/B/20/I EN LOSA O ZANJA	40,000	64,55	2.582,00
02.007	m3	Hormigón HM-20/B/20/I, extendido y vibrado en losa o zanja, incluso rasanteo, por medio de reglas apoyadas sobre guías a no más de 5m., vibrado. Totalmente terminado			
2.1.8		POZO REG. CIRC Ø 120 CM. H=1,2 A 3M.	12,000	579,37	6.952,44
02.008	ud	Ud. Pozo de registro circular de hormigón en masa HM-20 de 1.20 m.de diámetro interior y 2,5 m.de profundidad media, formado por solera y alzado de 20 cm. de espesor y cono de reducción de hormigón in-situ de hormigón en masa o prefabricado excéntrico, construido , elaborado y puesto en obra según instrucción vigente, tapa y cerco de fundición dúctil clase D:400 según EN-124 de 60 cm. de diámetro interior modelo Municipal con junta elástica incorporada al marco, con escudo y leyenda en relieve fundido en la misma tapa, con certificado de producto, p.p de entronques y conexiones. Incluye el suministro de los materiales, excavación, relleno compactado y la gestión de los residuos, medida la unidad real ejecutada.			

PRESUPUESTOS PARCIALES

Num.	Ud	Descripción	Medición	Precio	Importe
2.1.9		RAMAL ACOMETIDA SANEAMIENTO PVC LISO D.20 CM. S…	43,000	58,95	2.534,85
02.009	m	Ramal de acometida de saneamiento de PVC D200mm compacto, liso color teja SN8kn/m2 con unión por junta elástica, protegida con HM20/B/20IIa en toda su traza con recubrimiento mínimo de 20 cm en todo el perímetro, conectado a pozo, instalada a una profundidad media de 1.60 m, incluso excavación, colocación, relleno y compactación de zanja con zahorra artificial al 100% del proctor modificado, la gestión de los residuos y p.p. de piezas especiales para conexion a desagüe.			
2.1.10		RAMAL ACOMETIDA SANEAMIENTO PVC LISO D.20 CM. SN8	33,000	65,90	2.174,70
02.010	m	Ramal de acometida de saneamiento de PVC D200mm compacto, liso color teja SN8kn/m2 con unión por junta elástica, protegida con HM20/B/20IIa en toda su traza con recubrimiento mínimo de 20 cm en todo el perímetro, conectado a colector mediante injerto click, dotado de fijación a tubo mediante doble resorte de bloqueo, codo D200mm, instalada a una profundidad media de 1.60 m, incluso excavación, colocación, relleno y compactación de zanja con zahorra artificial al 100% del proctor modificado, la gestión de los residuos y p.p. de piezas especiales para conexion a desagüe.			
2.1.11		REGISTRO ACOMETIDA SANEAMIENTO	13,000	108,34	1.408,42
02.011	ud	Registro de acometida de saneamiento con trampillón tipo PERA de AVK o similar formada por una unión en T de PVC de 200/160 mm. con salida vertical con tubo de PVC UNE-EN-1401 de 160 mm. de diámetro para alojar el trampillón tipo PERA con tapa de fundición dúctil con leyenda. Incluye el suministro de los materiales, la excavación, colocación y hormigonado de la acometida con hormigón HM-20 y la conexión a la acometida existente.			
2.1.12		CONEXIÓN A COLECTOR O POZO EXISTENTE	5,000	197,19	985,95
02.012	ud	Conexión a colector o pozo existente de cualquier tipo (PVC, PRFV, hormigón), forma y diámetro. Incluye la apertura de colector de dimensiones adecuadas, entronque de la nueva tubería, sellado de junta, recorte y enrase interior, herramientas y medios auxiliares.			
2.1.13		LIMPIEZA Y VISIONADO CÁMARA TV	1,000	681,92	681,92
vis01	PA	Partida de abono íntegro para la limpieza del colector y visionado mediante cámara TV para comprobación de los colectores ejecutados.			
			Total 2.1.- RED DE RESIDUALES:		107.977,43

2.2.- IMPULSIÓN RESIDUALES

2.2.1		EXCAVACION EN ZANJA/POZO	520,800	9,52	4.958,02
02.001	m3	Excavación mecánica en zanja/pozo en todo tipo de terrenos, con excavación entre paneles de entibación, paso en mina por debajo de servicios y apeo de los mismos si fuera necesario, ayuda manual, reperfilado de taludes y fondo de excavación, riego antipolvo, extracción de sobrantes y carga sobre camión o contenedor, incluso parte proporcional de medios auxiliares, agotamientos y cuantas operaciones hagan falta para una correcta ejecución de las obra.			
2.2.2		ENTIBACIÓN CUAJADA ZANJAS	372,000	13,08	4.865,76
02.003	m2	Entibación cuajada en zanjas, a dos caras, con paneles ligeros de aluminio para zanjas de hasta 3 m de profundidad y 2,50m de anchura, y de acero para alturas de excavación superiores a los 3m, incluso codales extensibles metálicos, piezas de unión, anillas de carga y eslinga, incluso p.p. de medios auxiliares, y proyecto de diseño de entibación, así como todas las operaciones de montaje y desmontaje y p.p. de traslados, medición real de superficie de zanja entibada.			
2.2.3		RELLENO ZANJA ARENA / GRAVÍN	182,280	19,49	3.552,64
02.004	m3	Relleno de zanjas con medios manuales, con arena o gravín, y compactado con pisón manual según NTE/ADZ-12.			

PRESUPUESTOS PARCIALES

Num.	Ud	Descripción	Medición	Precio	Importe
2.2.4		TUBERÍA DE FUNDICIÓN 300MM PN16 SANEAMIENTO PH1	372,000	100,82	37.505,04
05.02.001	m	Tubería de fundición dúctil para saneamiento tipo integral PH1 de DN300 mm, PFA 30 bar según norma UNE EN 598, de longitud útil 6 m, con revestimiento exterior de 200 g/m2 de cinc metálico con 99,9% de pureza, con capa de acabado de pintura epoxi de color rojo y espesor medio no inferior a 80 µm, revestida interiormente con mortero de cemento aluminoso aplicado por vibrocentrifugación y polipropileno, junta anillo goma NBR , transporte, suministro y colocación.			
2.2.5		RELLENO DE ZANJA CON ZAHORRA ARTIFICIAL	338,520	19,21	6.502,97
02.006	m3	Relleno de zanjas con zahorra artificial, suministrada a pie de obra, incluyendo el extendido, por medios mecánicos, incluso ayuda manual, en tongadas de 15cm de espesor maximo, compactado del material al 100 % del PM, incluso trabajos realizados entre paneles de entibación y cruces de servicios.			
2.2.6		HORMIGÓN HM-20/B/20/I EN LOSA O ZANJA	38,000	64,55	2.452,90
02.007	m3	Hormigón HM-20/B/20/I, extendido y vibrado en losa o zanja, incluso rasanteo, por medio de reglas apoyadas sobre guías a no más de 5m., vibrado. Totalmente terminado			
2.2.7		CODO 45º/22º E-E Ø 300MM.	6,000	370,00	2.220,00
05.02.002	ud	Codo 45º/22º E-E D:300 mm. en fundición dúctil para saneamiento, presiones PN-16 conforme norma UNE EN-545 con protección epoxi aplicada mediante cataforesis, incluye el suministro, tornilleria en acero dracometizado, anclaje con hormigón HM-20, instalación y pruebas.			
2.2.8		PRUEBA DE CONDUCCIONES DE AGUA	2,000	864,11	1.728,22
04.026	ud	Prueba de la totalidad de conducciones de agua potable, de varios diametros y tramos si fuera necesario, siguiendo las directrices del pliego para abastecimiento a poblaciones del m.o.p.u., incluyendo tanto prueba de presion como de estanqueidad, siendo el valor de la presion no inferior a 14 kg/cm2, incluyendo bombin de alta presion,tapones, racords, calzos, manometros y, maniobra de elementos moviles.			
2.2.9		ENTRONQUE CONDUCCIÓN DIÁMETRO HASTA 400MM	4,000	850,00	3.400,00
05.02.008	ud	Entronque de la red del proyecto con la red existente, para tuberias de hasta 400 mm de diámetro,incluso maniobras de cierre y realimentacion a los sectores afectados y piezas de enlace			

Total 2.2.- IMPULSIÓN RESIDUALES: 67.185,55

TOTAL PRESUPUESTO PARCIAL Nº 2 RED DE AGUAS RESIDUALES: 175.162,98

PRESUPUESTOS PARCIALES

Num.	Ud	Descripción	Medición	Precio	Importe
3 RED DE DRENAJE (A UNITARIA)					
3.1		EXCAVACION EN ZANJA/POZO	135,000	9,52	1.285,20
02.001	m3	Excavación mecánica en zanja/pozo en todo tipo de terrenos, con excavación entre paneles de entibación, paso en mina por debajo de servicios y apeo de los mismos si fuera necesario, ayuda manual, reperfilado de taludes y fondo de excavación, riego antipolvo, extracción de sobrantes y carga sobre camión o contenedor, incluso parte proporcional de medios auxiliares, agotamientos y cuantas operaciones hagan falta para una correcta ejecución de las obra.			
3.2		RELLENO ZANJA ARENA / GRAVÍN	45,000	19,49	877,05
02.004	m3	Relleno de zanjas con medios manuales, con arena o gravín, y compactado con pisón manual según NTE/ADZ-12.			
3.3		TUBERÍA PVC COMPACTA DIÁMETRO 315MM SN8	150,000	35,75	5.362,50
02.005	m	Tubería de 315 mm de diámetro nominal de pvc compacta para saneamiento sin presión, según norma UNE-EN 1401, exterior e interior lisa, con rigidez anular nominal SN 8, incluso parte proporcional de junta de goma, suministro, transporte, colocación en zanja entibada sobre cama de arena, totalmente instalada y pruebas preceptivas.			
3.4		RELLENO DE ZANJA CON ZAHORRA ARTIFICIAL	54,000	19,21	1.037,34
02.006	m3	Relleno de zanjas con zahorra artificial, suministrada a pie de obra, incluyendo el extendido, por medios mecánicos, incluso ayuda manual, en tongadas de 15cm de espesor maximo, compactado del material al 100 % del PM, incluso trabajos realizados entre paneles de entibación y cruces de servicios.			
3.5		POZO REG. CIRC Ø 120 CM. H=1,2 A 3M.	5,000	579,37	2.896,85
02.008	ud	Ud. Pozo de registro circular de hormigón en masa HM-20 de 1.20 m.de diámetro interior y 2,5 m.de profundidad media, formado por solera y alzado de 20 cm. de espesor y cono de reducción de hormigón in-situ de hormigón en masa o prefabricado excéntrico, construido , elaborado y puesto en obra según instrucción vigente, tapa y cerco de fundición dúctil clase D:400 según EN-124 de 60 cm. de diámetro interior modelo Municipal con junta elástica incorporada al marco, con escudo y leyenda en relieve fundido en la misma tapa, con certificado de producto, p.p de entronques y conexiones. Incluye el suministro de los materiales, excavación, relleno compactado y la gestión de los residuos, medida la unidad real ejecutada.			
3.6		IMBORNAL 100X50X90CM	22,000	591,08	13.003,76
03.007	ud	Imbornal de 100x50x90 cm con paredes de 15 cm de espesor de hormigón HM-20/P/20/I, sobre solera de 15 cm de hormigón HM-20, incluso marco y tapa de fundición modelo barcino de 1030x528x102 mm o equivalente y manguito pasamuros, según plano de detalles, incluye toda la obra civil necesaria y la gestión de los residuos, totalmente terminado.			
3.7		IMBORNAL 100X30CM	45,000	179,66	8.084,70
03.01.014	ud	Imbornal formado por canal de drenaje Aco multidrain 300 H300 de hormigón polímero o equivalente, con reja tipo pasarela (aberturas 10mm) de fundición de clase de carga D400 según EN1433, sistema de fijación de reja rápida ACO Drainlock sobre bastidor de acero galvanizado ACO UltraSTEEL con premarca rompible para conexión salida vertical DN/OD 160, longitud 1m, sección interior de 626 cm2, área de absorción de reja de 898 cm2/m, altura exterior 300 mm y ancho exterior 335 mm, ancho interior nominal 300mm, sobre base de hormigon de nivelación HM-20, incluye toda la obra civil necesaria, excavación, base de hormigón en masa HM-20 y la gestión de los residuos, totalmente terminado.			

PRESUPUESTOS PARCIALES

Num.	Ud	Descripción	Medición	Precio	Importe
3.8		RAMAL ACOMETIDA SANEAMIENTO PVC LISO D.20 CM. S…	158,000	58,95	9.314,10
02.009	m	Ramal de acometida de saneamiento de PVC D200mm compacto, liso color teja SN8kn/m2 con unión por junta elástica, protegida con HM20/B/20IIa en toda su traza con recubrimiento mínimo de 20 cm en todo el perímetro, conectado a pozo, instalada a una profundidad media de 1.60 m, incluso excavación, colocación, relleno y compactación de zanja con zahorra artificial al 100% del proctor modificado, la gestión de los residuos y p.p. de piezas especiales para conexion a desagüe.			
3.9		CONEXIÓN A COLECTOR O POZO EXISTENTE	5,000	197,19	985,95
02.012	ud	Conexión a colector o pozo existente de cualquier tipo (PVC, PRFV, hormigón), forma y diámetro. Incluye la apertura de colector de dimensiones adecuadas, entronque de la nueva tubería, sellado de junta, recorte y enrase interior, herramientas y medios auxiliares.			
		TOTAL PRESUPUESTO PARCIAL Nº 3 RED DE DRENAJE (A UNITARIA):			**42.847,45**

PRESUPUESTOS PARCIALES

Num.	Ud	Descripción	Medición	Precio	Importe
4 RED DE AGUA POTABLE					
4.1		RAMAL PROVISIONAL PE 90MM	530,000	8,09	4.287,70
04.001	m	Tubería de polietileno de 90mm ext. PE 100 PN-16 para ramal provisional, totalmente instalado incluso piezas de unión y funcionando incluso transporte y colocación.			
4.2		CONEXION DEL RAMAL PROVISIONAL DE PE SOBRE TUB…	8,000	240,79	1.926,32
04.002	ud	Conexion de ramal provisional de PEAD PN-16 sobre tuberia existente de cualquier material, incluso piezas especiales, válvulas, transporte, montaje y desmontaje.			
4.3		ACOMETIDA PROVISIONAL 30 PE S/TUBO DE PE	15,000	158,59	2.378,85
04.003	ud	Acometida provisional de 30 PE PN16 sobre ramal provisional de PE, incluso enlaces mixto rosca, juntas, tornillería, válvula de bola, transporte y colocación.			
4.4		EXCAVACIÓN EN ZANJA	558,430	6,76	3.774,99
04.004	m3	Excavación para la formación de zanja, en cualquier tipo de terreno, con retroexcavadora, incluso ayuda manual en las zonas de dificil acceso, limpieza, extración de restos a los bordes y carga sobre transporte.			
4.5		EXCAVACIÓN MANUAL EN ESPACIO REDUCIDO	29,390	17,56	516,09
02.002	m3	M3 DE EXCAVACION MANUAL EN ZANJA EN TODO TIPO DE TERRENO EXCEPTO ROCA HASTA 2 MTS. DE PROFUNDIDAD INCLUSO APILAMIENTO DE TIERRAS A LATERALES.			
4.6		RELLENO ZANJA ARENA / GRAVÍN	292,200	19,49	5.694,98
02.004	m3	Relleno de zanjas con medios manuales, con arena o gravín, y compactado con pisón manual según NTE/ADZ-12.			
4.7		RELLENO DE ZANJA CON ZAHORRA ARTIFICIAL	271,200	19,21	5.209,75
02.006	m3	Relleno de zanjas con zahorra artificial, suministrada a pie de obra, incluyendo el extendido, por medios mecánicos, incluso ayuda manual, en tongadas de 15cm de espesor maximo, compactado del material al 100 % del PM, incluso trabajos realizados entre paneles de entibación y cruces de servicios.			
4.8		TUBERÍA FUNDICIÓN Ø 100 MM.	350,000	31,84	11.144,00
04.007	m	Tubería de 100 mm de diámetro nominal, de fundición dúctil, con recubrimiento interno de mortero cemento y externo cincado y barnizado, de la clase de presión C100, conforme a norma EN545, incluso p/p de manga de polietileno, junta automática flexible, transporte y colocación.			
4.9		TUBERÍA FUNDICIÓN Ø 200 MM.	407,000	46,19	18.799,33
E05103a	m	Ml. Tubería fundición dúctil de 200 mm. de diámetro nominal (ISO-2531) abastecimiento de tipo "clase 40" según norma UNE EN-545 de Saint Gobain o similar, revestimiento interior de mortero centrifugado (ISO-4179), revestimiento exterior compuesto por una solución base de zinc-aluminio metálico de 400gr/m2 y pintura epoxi azul, junta automática flexible. Incluye el suministro y colocación en zanja, incluso p.p. de pérdidas por conexiones, ajustes, modulación, etc. Medida la longitud realmente instalada.			
4.10		TUBERÍA FUNDICIÓN Ø 250 MM.	155,000	74,25	11.508,75
E05103ab	m	Ml. Tubería fundición dúctil de 250 mm. de diámetro nominal (ISO-2531) abastecimiento de tipo "clase 40" según norma UNE EN-545 de Saint Gobain o similar, revestimiento interior de mortero centrifugado (ISO-4179), revestimiento exterior compuesto por una solución base de zinc-aluminio metálico de 400gr/m2 y pintura epoxi azul, junta automática flexible. Incluye el suministro y colocación en zanja, incluso p.p. de pérdidas por conexiones, ajustes, modulación, etc. Medida la longitud realmente instalada.			

PRESUPUESTOS PARCIALES

Num.	Ud	Descripción	Medición	Precio	Importe
4.11		VÁLVULA COMPUERTA B-B Ø 80/100MM	10,000	194,01	1.940,10
04.008	ud	Válvula de compuerta de 80/100 mm. de diámetro con cuerpo de fundición dúctil con recubrimiento epoxi y acoplamientos brida brida para presiones PN-16 con eje de acero inoxidable y cierre elástico y accionamiento por cuadradillo, tornillería en acero dracometizado, totalmente montada.			
4.12		VÁLVULA COMPUERTA B-B Ø 200MM	4,000	242,35	969,40
E05122	ud	Válvula de compuerta B-B de 150 mm. diámetro en fundición ductil PN-10/16, asiento elástico y accionamiento por cuadradillo, eje de maniobra de acero inoxidable, incluso p.p. tornillería en acero dracometizado, juntas, suministro, instalada y probada, deberá cumplir el Pliego de Prescripciones Técnicas del Consorcio de aguas Teulada Benitatxell			
4.13		VÁLVULA COMPUERTA B-B Ø 250MM	3,000	609,96	1.829,88
E05123	ud	Válvula de compuerta B-B de 200 mm. diámetro en fundición ductil PN-16, asiento elástico y accionamiento por cuadradillo, eje de maniobra de acero inoxidable, incluso p.p. tornillería en acero dracometizado, juntas, suministro, instalada y probada, deberá cumplir el Pliego de Prescripciones Técnicas del Consorcio de aguas Teulada Benitatxell			
4.14		VÁLVULA MARIPOSA FD DN400MM PN16 CON REDUCTO…	1,000	2.512,13	2.512,13
05.02.004	ud	Válvula de mariposa con mando reductor, montada entre bridas, de 400 mm de diámetro nominal, de 16 bar de presión nominal, de fundición, con disco de acero inoxidable, tornillería en acero dracometizado, suministro, montaje y pruebas, incluso arqueta de registro			
4.15		ARQUETA DE REGISTRO PARA VALVULAS	13,000	149,43	1.942,59
04.009	ud	Arqueta de registro, de hormigon HM-20/b/IIa y solera de 10 cm. De espesor, para valvulas menores de 250 mm. De diametro nominal, incluso marco y tapa de fundicion.			
4.16		HIDRANTE DE 100 MM S/TUB DN 100MM	4,000	512,81	2.051,24
04.010	ud	Hidrante de 100 mm de diámetro, con racor tipo barcelona, modelo talleres llobregat o equivalente, con cuerpo de fundición y válvula de clapeta, incluso p/p de junta, transporte y colocación, carrete con bridas autoblocantes a PN 16 y arqueta de 40x30cm con marco, tapa de fundición incluso formación de desagüe.			
4.17		BRIDA UNIÓN-ENCHUFE Ø100 MM.	35,000	82,40	2.884,00
04.011	ud	Brida unión-enchufe D100 mm. PN-16 con protección epoxi aplicada mediante cataforesis, incluye el suministro, juntas expres, tornilleria en acero dracometizado, instalación y pruebas.			
4.18		BRIDA UNIÓN-ENCHUFE Ø 200 MM.	6,000	141,87	851,22
04.012	ud	Brida unión-enchufe D:200 mm. PN-16 conforme norma UNE EN-545 con protección epoxi aplicada mediante cataforesis, incluye el suministro, juntas expres,tornilleria en acero dracometizado, instalación y pruebas.			
4.19		BRIDA UNIÓN-ENCHUFE Ø 250 MM.	4,000	242,29	969,16
E0543b	ud	Ud. Brida unión-enchufe D:250 mm. PN-16, incluye el suministro, juntas expres,tornilleria en acero dracometizado, instalación y pruebas.			
4.20		BRIDA UNIÓN-ENCHUFE Ø60 MM.	4,000	71,59	286,36
04.013	ud	Brida unión-enchufe D60 mm. PN-16 con protección epoxi aplicada mediante cataforesis, incluye el suministro, juntas expres, tornilleria en acero dracometizado, instalación y pruebas.			
4.21		T BOCAS IGUALES B-B Ø 100 MM.	9,000	125,91	1.133,19
04.014	ud	Unión "Te" bocas iguales B-B D100 mm en fundición dúctil PN-16 conforme norma UNE EN-545 con protección epoxi aplicada mediante cataforesis, incluye el suministro, tornilleria en acero dracometizado, anclaje con hormigón HM-20, instalación y pruebas.			

PRESUPUESTOS PARCIALES

Num.	Ud	Descripción	Medición	Precio	Importe
4.22		T FUND. DÚCTIL B-B 200/200	1,000	265,76	265,76
04.015	ud	Unión "Te" fundición dúctil con acoplamiento B-B D:200/200 mm. en fundición dúctil para presiones PN-16 conforme norma UNE EN-545 con protección epoxi aplicada mediante cataforesis, incluye el suministro, tornilleria en acero dracometizado, anclaje con hormigón HM-20, instalación y pruebas.			
4.23		T BOCAS B-B-B 250MM	2,000	492,59	985,18
E05620c	ud	Unión "Te" B-B-B D:250mm y salidas 250 y 100mm en fundición dúctil para presiones PN-16, incluye el suministro, tornilleria en acero dracometizado, instalación y pruebas.			
4.24		T BOCAS B-B-B 400MM	1,000	768,30	768,30
E05620cb	ud	Unión "Te" B-B-B D:400mm y salidas 400 y 200mm en fundición dúctil para presiones PN-16, incluye el suministro, tornilleria en acero dracometizado, instalación y pruebas.			
4.25		CODO 90º/45º/22º E-E Ø 100MM.	7,000	87,24	610,68
04.016	ud	Codo 90º/45º/22º E-E D:100 mm. en fundición dúctil para presiones PN-16 conforme norma UNE EN-545 con protección epoxi aplicada mediante cataforesis, incluye el suministro, tornilleria en acero dracometizado, anclaje con hormigón HM-20, instalación y pruebas.			
4.26		CODO 90º/45º/22º E-E Ø 200 MM.	4,000	190,74	762,96
E05812a	ud	Codo 90º/45º/22º E-E D:200 mm. en fundición dúctil para presiones PN-16, incluye el suministro, tornilleria, instalación y pruebas.			
4.27		CODO 90º/45º/22º E-E Ø 250 MM.	2,000	354,18	708,36
E05812ab	ud	Codo 90º/45º/22º E-E D:250 mm. en fundición dúctil para presiones PN-16, incluye el suministro, tornilleria, instalación y pruebas.			
4.28		CONO RED.CONC B-B Ø 100/80-80/60	10,000	74,14	741,40
04.017	ud	Cono reducción concéntrico B-B D:100/80, 80/60 mm. en fundición dúctil para presiones PN-16 conforme norma UNE EN-545 con protección epoxi aplicada mediante cataforesis, incluye el suministro, tornilleria en acero dracometizado, anclaje con hormigón HM-20, p.p. de piezas especiales, instalación y pruebas.			
4.29		BRIDA UNIVERSAL Ø 200 MM. GRAN TOLERANCIA	5,000	312,00	1.560,00
04.018	ud	Brida-universal D:200 mm. gran tolerancia PN-16, incluye el suministro, tornilleria en acero dracometizado, instalación y pruebas.			
4.30		BRIDA UNIVERSAL Ø 100 MM. GRAN TOLERANCIA	5,000	187,69	938,45
04.019	ud	Brida-universal D:100 mm. gran tolerancia PN-16, incluye el suministro, tornilleria en acero dracometizado, instalación y pruebas.			
4.31		BRIDA UNIVERSAL Ø 60 MM. GRAN TOLERANCIA	3,000	131,55	394,65
04.020	ud	Brida-universal D:60 mm. gran tolerancia PN-16, incluye el suministro, tornilleria en acero dracometizado, instalación y pruebas.			
4.32		BRIDA UNIVERSAL Ø 400 MM. GRAN TOLERANCIA	2,000	403,93	807,86
04.018b	ud	Brida-universal D:400 mm. gran tolerancia PN-16, incluye el suministro, tornilleria en acero dracometizado, instalación y pruebas.			
4.33		ANCLAJE TES,CODOS, CONOS D250MM	4,000	101,23	404,92
A1ANCLA200	ud	Anclaje de hormigon en masa de 200 kg/cm2 de resistencia caracteristica para tes, codos y conos de D250 mm., incluido mano de obra, encofrado y desencofrado, bombeo y sobreexcavacion si fueran necesarios.			
4.34		ANCLAJE TES,CODOS, CONOS D200MM	13,000	76,00	988,00
A1ANCLA300	ud	Anclaje de hormigon en masa de 200 kg/cm2 de resistencia caracteristica para tes, codos y conos de D200 mm., incluido mano de obra, encofrado y desencofrado, bombeo y sobreexcavacion si fueran necesarios.			

PRESUPUESTOS PARCIALES

Num.	Ud	Descripción	Medición	Precio	Importe
4.35		ANCLAJE TES,CODOS, CONOS D150/100MM	15,000	55,00	825,00
A1ANCLA100	ud	Anclaje de hormigon en masa de 200 kg/cm2 de resistencia caracteristica para tes, codos y conos de D<=150 mm., incluido mano de obra, encofrado y desencofrado, bombeo y sobreexcavacion si fueran necesarios.			
4.36		REPOSICION ACOMETIDA CON ARQUETA	15,000	351,04	5.265,60
04.021	ud	Reposición acometida definitiva de agua potable, de polietileno, en obras de canalización, incluso arqueta de registro y marco y tapa de fundición.			
4.37		PRUEBA DE CONDUCCIONES DE AGUA	4,000	863,72	3.454,88
04.022	ud	Prueba de la totalidad de conducciones de agua potable, de varios diametros y tramos si fuera necesario, siguiendo las directrices del pliego para abastecimiento a poblaciones del m.o.p.u., incluyendo tanto prueba de presion como de estanqueidad, siendo el valor de la presion no inferior a 14 kg/cm2, incluyendo bombin de alta presion,tapones, racords, calzos, manometros y, maniobra de elementos moviles.			
4.38		LIMPIEZA DE CONDUCCIONES DE AGUA POTABLE	4,000	826,92	3.307,68
04.023	ud	Limpieza de conducciones de agua potable,mediante la introduccion de agua a presion a la red, para provocar el arrastre de los materiales que puedan estar alojados en el interior de los conductos consiguiendo una velocidad no inferior a 0,9 m/s , y posterior vaciado de la red.			
4.39		DESINFECCIÓN DE TUBERIAS DE AGUA	4,000	1.055,10	4.220,40
04.024	ud	Desinfeccion de tuberia de agua potable mediante cloro, hipoclorito,o bien otro compuesto que sea admisible sanitariamente, siguiendo las pautas que marca la legislacion vigente, hasta garantizar la total ausencia de materia organica, comprobada mediante sucesivos analisis del cloro residual, asi como la posterior eliminacion del mismo y puesta en servicio de la conduccion.			
4.40		ENTRONQUE RED D<=250	9,000	279,58	2.516,22
04.025	ud	Entronque de la red del proyecto con la red existente, para tuberias de D<=25 0 mm,incluso maniobras de cierre y realimentacion a los sectores afectados.			
4.41		ENTRONQUE RED D400	1,000	895,47	895,47
04.025b	ud	Entronque de la red del proyecto con la red existente, para tuberias de D400 mm,incluso maniobras de cierre y realimentacion a los sectores afectados.			
		TOTAL PRESUPUESTO PARCIAL Nº 4 RED DE AGUA POTABLE:			**113.031,80**

PRESUPUESTOS PARCIALES

Num.	Ud	Descripción	Medición	Precio	Importe
5 RED DE ALUMBRADO					
5.1		DESMONTAJE PUNTO DE LUZ	45,000	88,50	3.982,50
01.011	ud	Desmontaje de punto de luz existente, independientemente del tipo, forma y tamaño. Incluye la desconexión de elementos eléctricos, carga y transporte a depósito o almacén municipal para su posible reutilización posterior, excavación y demolición de las zapatas y/o del pavimento y carga y transporte a vertedero de los escombros producidos.			
5.2		RETIRADA DE CABLEADO EXISTENTE	2.250,000	0,87	1.957,50
05.001	m	Retirada de cableado existente en canalizaciones (3 líneas + 1 neutro). Incluso parte proporcional de desconexiones. Totalmente terminado			
5.3		EXCAVACIÓN EN ZANJA	442,080	6,76	2.988,46
04.004	m3	Excavación para la formación de zanja, en cualquier tipo de terreno, con retroexcavadora, incluso ayuda manual en las zonas de dificil acceso, limpieza, extración de restos a los bordes y carga sobre transporte.			
5.4		RELLENO ZANJA ARENA / GRAVÍN	258,720	19,49	5.042,45
02.004	m3	Relleno de zanjas con medios manuales, con arena o gravín, y compactado con pisón manual según NTE/ADZ-12.			
5.5		TUBO PE-DC Ø125MM	3.684,000	3,66	13.483,44
05.004	m	Tubo de Polietileno de doble capa de 125 mm de diametro interior, tipo asadur caboflex-2000, situado en fondo de zanja, incluso parte proporcional de uniones.			
5.6		HORMIGÓN HM-20/B/20/I EN LOSA O ZANJA	30,000	64,55	1.936,50
02.007	m3	Hormigón HM-20/B/20/I, extendido y vibrado en losa o zanja, incluso rasanteo, por medio de reglas apoyadas sobre guías a no más de 5m., vibrado. Totalmente terminado			
5.7		RELLENO DE ZANJA CON ZAHORRA ARTIFICIAL	153,360	19,21	2.946,05
02.006	m3	Relleno de zanjas con zahorra artificial, suministrada a pie de obra, incluyendo el extendido, por medios mecánicos, incluso ayuda manual, en tongadas de 15cm de espesor maximo, compactado del material al 100 % del PM, incluso trabajos realizados entre paneles de entibación y cruces de servicios.			
5.8		CINTA DE ATENCIÓN AL CABLE	1.617,000	1,05	1.697,85
05.007	m	Suministro y colocación de cinta de atención al cable en zanjas de líneas eléctricas a la profundidad indicada en el documento de planos. Totalmente terminado			
5.9		ARQUETA REGISTRO 40X40X70 CM	120,000	45,01	5.401,20
05.008	ud	Ud. Arqueta de registro de 40x40x70 cm. de medida interior, formada por solera de hormigón HM-20 de 10 cm. de espesor, fábrica de hormigón en masa HM-20 de 10 cm de espesor, tapa y cerco de fundición ductil B-125 40x40 cm. con anagrama descriptivo a instalar coincidiendo con despiece de pavimento proyectado, inlcuso p.p. excavación, relleno y transporte de tierras a vertedero. Medida la unidad terminada.			
5.10		ARQUETA REG CALZ. 60X60X80 CM	20,000	90,66	1.813,20
05.009	ud	Ud. Arqueta de registro en cruce de calzada, de 60x60x80 cm. de medida interior, formada por solera de hormigón HM-20 de 10 cm. de espesor, fábrica de hormigón en masa HM-20 de 10 cm de espesor, construida en acera según plano, tapa y cerco de fundición dúctil B-125 60x60 modelo municipal, incluso p.p de excavación, relleno y transporte de tierras a vertedero. Medida la unidad terminada.			
5.11		ANCLAJE PARA COLUMNA HASTA 6M	58,000	39,79	2.307,82
05.010	ud	Base de macizo de hormigón HM-20/B/20/I de 0,5x0,5x0,7m, para cimentación de columnas de altura hasta 6m, incluida la excavación, transporte de sobrantes, colocación de anclajes, hormigonado y reposición de acera, de acuerdo a memoria y dirección técnica.			

PRESUPUESTOS PARCIALES

Num.	Ud	Descripción	Medición	Precio	Importe
5.12		ANCLAJE PARA COLUMNA HASTA 9M	15,000	75,08	1.126,20
05.010b	ud	Base de macizo de hormigón HM-20/B/20/I de 0,5x0,5x0,7m, para cimentación de columnas de altura hasta 9m, incluida la excavación, transporte de sobrantes, colocación de anclajes, hormigonado y reposición de acera, de acuerdo a memoria y dirección técnica.			
5.13		COLUMNA 9M CON BRAZO ELAYA O FLO	15,000	1.622,03	24.330,45
05.011b	ud	Suministro e instalación de columna acero galvanizado pintadas, con brazo Elayao Flo			
5.14		LUMINARIA TECEO 1 40 LEDS 500MA NW 740 5117	15,000	566,23	8.493,45
05.015	ud	Luminaria TECEO 1 40 LEDs 500mA NW 740 5117 de Socelec o equivalente, con flujo de 9.999 lúmenes y potencia de 61W. Compuesta por carcasa de aluminio equipada LEDs , fuente de alimentación electrónica, protector de vidrio, cables eléctricos. Este producto está diseñado en conformidad con los requisitos de la directiva RoHS: Directiva Europea 2011/65/UE de 8 de junio de 2011. No contiene, o en las proporciones autorizadas, materiales de plomo, mercurio, cadmio, cromo hexavalente, retardantes de llama (polibromobifenilos PBB, PBDE polybromodiphenylethers) como se menciona en la Directiva. Completamente instalada y probada.			
5.15		COLUMNA 3,20M LUMINARIA LED CREMA L	46,000	1.405,79	64.666,34
05.011	ud	Columna de 3,20m modelo Cream L de Escofet o equivalente de chapa de acero galvanizada y pintado, con luminaria led 38w, totalmente montada con placa base y 4 pernos (3,40m longitud total)			
5.16		COLUMNA BALI 6M	12,000	1.342,70	16.112,40
A1.11_3.5D	ud	Columna modelo Bali de escofet o equivalente de 6m de altura en acero al carbono S275JR galvanizado pintado en color negro efecto forja, incluso los pernos de anclaje, totalmente montada y aplomada de acuerdo con memoria técnica.			
5.17		LUMINARIA BALI LED	24,000	975,00	23.400,00
bali01	ud	Luminaria modelo Bali de escofet o equivalente de 50w led en aluminio extruido 6063 T5 color negro efecto forja grado de protección IP66, totalmente instalada y conectada			
5.18		ILUMINACIÓN ZONAS ESTANCIALES	1,000	12.000,00	12.000,00
ilum01	ud	Iluminación de zonas estanciales: En pérgolas con proyectores dirigibles mod. Kona de Erco o equivalente En el suelo led empotados en suelo mod. Lienaluce compact de Iguzzini. Totalmente instalado.			
5.19		MANGUERA RV0.6/1KV 3X2.5MM2	472,000	2,14	1.010,08
A1.16	m	Manguera formada por tres conductores de 2.5 mm2. de sección, aislada según la norma RV0.6/1KV, instalada en el interior de columna, de acuerdo con memoria y Dirección Técnica.			
5.20		CONDUCTOR UNIPOLAR RV 0.6/1KV DE 4(1X6) MM2	2.430,000	3,95	9.598,50
05.012	m	Conductor trifásico (tres fases y neutro), con cables unipolares de cobre de 1x6mm2 de sección, con aislamiento de 1.000 V., aislamiento de XLPE y cubierta de PVC de color negro, en instalación subterránea canalizada bajo tubo de PE, de acuerdo a memoria y dirección técnica.			
5.21		MANGUERA 1X16MM TIERRA	1.767,000	2,51	4.435,17
05.013	m	Conductor de 16 mm2. de sección, aislado, amarillo verde 750 V, para conexión de toma de tierras de cada una de las columnas, de acuerdo con memoria y Dirección Técnica.			
5.22		PUESTA A TIERRA	70,000	21,43	1.500,10
05.014	ud	Puesta a tierra de columna, debidamente instalada y conectada al cable conductor de Tierra y pica de Cu de 14mm D. mediante grapa de cobre, de acuerdo con Memoria y Dirección Técnica.			

PRESUPUESTOS PARCIALES

Num.	Ud	Descripción	Medición	Precio	Importe
5.23		TRABAJOS DE CONEXIÓN Y ADECUACIÓN CUADRO DE A…	1,000	1.662,27	1.662,27
05.016	ud	Trabajos de conexión a la red existente y adecuación cuadro de alumbrado si fuera necesario, incluye todos los cableados necesarios.			
5.24		REDACCIÓN, TRAMITACIÓN Y LEGALIZACIÓN DE PROYE…	1,000	1.007,00	1.007,00
05.017	ud	Redacción, tramitación y legalización de proyecto técnico de la instalación de alumbrado público, inspección por parte de una OCA de las instalaciones de alumbrado exterior en caso necesario, tasas, etc., para la legalización de las instalaciones en el Servicio Territorial de Industria.			
5.25		HORNACINA DE OBRA ALUMBRADO	2,000	1.000,77	2.001,54
A1.17	ud	Hornacina de obra, dotada de dos puertas tipo DINUY de 0.70x1.40m para contener cuadro de mando para alumbrado público y caja de protección y medida, de acuerdo con las normas de la empresa suministradora, memoria y Dirección Técnica.			
5.26		CUADRO MANDO Y PROTECCION	2,000	2.415,20	4.830,40
A1.19	ud	Cuadro de mando para alumbrado publico, equipado con interruptores automáticos magnetotermicos y diferenciales, protegidos contra saltos intempestivos, contactores, reloj astronómico modelo astronova de Urbis para el control automático, reductor de flujo con cable de mando, cableado y demás elementos auxiliares, totalmente montado e instalado en interior de armario prefabricado de hormigón con grado de protección IP-55, equipado con herrajes para candado, de acuerdo con memoria, esquemas unifilares y Dirección Técnica.			
		TOTAL PRESUPUESTO PARCIAL Nº 5 RED DE ALUMBRADO:			**219.730,87**

PRESUPUESTOS PARCIALES

Num.	Ud	Descripción	Medición	Precio	Importe
6 RED ENERGIA ELÉCTRICA					
6.1		EXCAVACIÓN EN ZANJA	187,400	6,76	1.266,82
04.004	m3	Excavación para la formación de zanja, en cualquier tipo de terreno, con retroexcavadora, incluso ayuda manual en las zonas de dificil acceso, limpieza, extración de restos a los bordes y carga sobre transporte.			
6.2		RELLENO ZANJA ARENA / GRAVÍN	71,200	19,49	1.387,69
02.004	m3	Relleno de zanjas con medios manuales, con arena o gravín, y compactado con pisón manual según NTE/ADZ-12.			
6.3		HORMIGÓN HM-20/B/20/I EN LOSA O ZANJA	20,000	64,55	1.291,00
02.007	m3	Hormigón HM-20/B/20/I, extendido y vibrado en losa o zanja, incluso rasanteo, por medio de reglas apoyadas sobre guías a no más de 5m., vibrado. Totalmente terminado			
6.4		TB CORRU DB CAPA PE 160MM	1.265,000	6,72	8.500,80
06.004	m	Instalación de tubo de protección de PEAD, corrugado y doble pared, de diámetro exterior 160 mm, situado en fondo de zanja, incluso parte proporcional de uniones.			
6.5		CUATRITUBO PARA COMUNICACIONES	570,000	10,08	5.745,60
MTM.3	m	Suministro y tendido de cuatritubo en zanjas electricas para telemando y control de las instalaciones. Incluso parte proporcional de uniones y conjunto soporte/abrazadera con los tubos o cables de la canalización.			
6.6		RELLENO DE ZANJA CON ZAHORRA ARTIFICIAL	96,200	19,21	1.848,00
02.006	m3	Relleno de zanjas con zahorra artificial, suministrada a pie de obra, incluyendo el extendido, por medios mecánicos, incluso ayuda manual, en tongadas de 15cm de espesor maximo, compactado del material al 100 % del PM, incluso trabajos realizados entre paneles de entibación y cruces de servicios.			
6.7		CINTA DE ATENCIÓN AL CABLE	445,000	1,05	467,25
05.007	m	Suministro y colocación de cinta de atención al cable en zanjas de líneas eléctricas a la profundidad indicada en el documento de planos. Totalmente terminado			
6.8		ARQUETA REG CALZ. 60X60X80 CM	18,000	90,66	1.631,88
05.009	ud	Ud. Arqueta de registro en cruce de calzada, de 60x60x80 cm. de medida interior, formada por solera de hormigón HM-20 de 10 cm. de espesor, fábrica de hormigón en masa HM-20 de 10 cm de espesor, construida en acera según plano, tapa y cerco de fundición dúctil B-125 60x60 modelo municipal, incluso p.p de excavación, relleno y transporte de tierras a vertedero. Medida la unidad terminada.			
6.9		DESMONTAJE LABT I/ POSTES	1,000	4.900,00	4.900,00
A0710	ud	Desmontaje de línea electrica de baja tensión, incluyendo la retida de cableados y su soterramiento y/o modificación, incluso nuevos cableados, conexiones, entronques y todos los trabajos necesarios a realizar por la compañía distribuidora, postes, demoliciones de cimentaciones, carga y transporte a vertedero y la correspondiente gestion de los residuos, totalmente terminado. Unidad completa para la totalidad de las obras			
6.10		PROYECTO, LEGALIZACIÓN Y TRAMITES SOTERRAMIENT…	1,000	900,00	900,00
A0711O	ud	Redacción de Proyecto/memoria Especifico para el soterramiento de LABT, así como la documentación necesaria, documentos de cesión,..... tasas,visados etc., necesarias para la legalización de las instalaciones en el Servicio Territorial de Industria y cesión a la compañia distribuidora, así como cuantas gestiones y documentos sean necesarias para completar la totalidad del expediente.			
6.11		INSTALACIÓN CT SEGÚN PROYECTO ESPECÍFICO	1,000	48.999,81	48.999,81
CT01	ud	Instalación CT según proyecto específico			
6.12		INSTALACIÓN CENTRO DE SECCIONAMIENTO SEGÚN PR…	1,000	19.333,92	19.333,92
CS1	ud	Instalación centro de seccionamiento según proyecto específico			

PRESUPUESTOS PARCIALES

Num.	Ud	Descripción	Medición	Precio	Importe
		TOTAL PRESUPUESTO PARCIAL Nº 6 RED ENERGIA ELÉCTRICA:			**96.272,77**
7 TELECOMUNICACIONES					
7.1		CNLZ SUB PVC P/TF 2Ø63MM + 1 TRITUBO	40,000	26,97	1.078,80
UIAT.5th_	m	Canalización subterránea para telefónica, formada por 2 tubos de PVC de diámetro 63mm y 1 tritubo 3x40mm, sin cablear, tendidos en zanja sobre solera de hormigón, mandrilados y protegidos totalmente con hormigón HM-20, incluso excavación de tierras para formación de zanja según dimensiones Telefónica, incluyendo relleno de tierras.			
7.2		ARQUETA TIPO "D"	1,000	721,25	721,25
TELEAD	ud	Arqueta tipo "D",en hormigón armado,de dimensiones interiores 109x90x100 cm. formada por solera y cuatro paredes con orificios para entrada-salida de cables, contapa de hormigón formada por 4 losetas con sus marcos metálicos y cierre que apoya en un cerco de chapa plegada, para una carga superior a 3000 kg., incluso excavación, retirado de tierra, transporte a vertedero, relleno y apisonado de tierra, complentamente terminada de acuerdo con memoria, planos y pliego de condiciones.			
7.3		ARQUETA TIPO "H"	3,000	567,83	1.703,49
TELEAH	ud	Arqueta tipo "H",en hormigón armado,de dimensiones interiores 70x70 cm. formada por solera y cuatro paredes con orificios para entrada-salida de cables, contapa de hormigón formada por 4 losetas con sus marcos metálicos y cierre que apoya en un cerco de chapa plegada, para una carga superior a 3000 kg., incluso excavación, retirado de tierra, transporte a vertedero, relleno y apisonado de tierra, complentamente terminada de acuerdo con memoria, planos y pliego de condiciones.			
7.4		CNLZ SUB PVC P/TF 2Ø110MM + 1 TRITUBO	105,000	29,28	3.074,40
UIAT.5ht	m	Canalización subterránea para telefónica, formada por 2 tubos de PVC de diámetro 110mm y 1 tritubo 3x40mm, sin cablear, tendidos en zanja sobre solera de hormigón, mandrilados y protegidos totalmente con hormigón HM-20, incluso excavación de tierras para formación de zanja según dimensiones Telefónica, incluyendo relleno de tierras.			
7.5		ARQUETA 60X60	2,000	351,52	703,04
TELEANOD	ud	Arqueta 60x60 telecomunicaciones,en hormigón armado, incluso excavación, retirado de tierra, relleno y apisonado de tierra, completamente terminada de acuerdo con memoria, planos y pliego de condiciones y carga de sobrantes sobre transporte.			
		TOTAL PRESUPUESTO PARCIAL Nº 7 TELECOMUNICACIONES:			**7.280,98**

PRESUPUESTOS PARCIALES

Num.	Ud	Descripción	Medición	Precio	Importe
8 PAVIMENTACIÓN					
8.1		BASE ZAHORRA ART.COL.EXTEND.+COMPAC.MAT.100%PM	4.042,300	22,31	90.183,71
07.001	m3	m3 de base de zahorra artificial colocada con extendedora y compactado del material al 100 % del PM, colocada en dos tongadas de 15cm.			
8.2		BORDILLO PREF. HORMIGON 15X25X50	1.134,100	15,58	17.669,28
07.002	m	Encintado lineal o curvo de bordillo prefabricado de hormigon de dimensiones 15x25x50cm, modelo Benidorm, monocapa, color gris, UNE-EN 1340:2004, colocado en sobre cimiento de hormigon HM-20/P/20/II de 25 x 30 cm, llagueado de juntas con mortero de cemento m-5 1:3, parte proporcional de cortes y formación de pasos vadeados.			
8.3		PLETINA DE 100X10 MM. EN ACERO LAMINADO PARA FO…	1.385,000	24,10	33.378,50
U047	Ml	Pletina de 100x10 mm. en acero laminado galvanizado en caliente, para formación de límite en alcorques y parterres, según planos de detalle, anclado con un redondo DN 10 cada 0,5 m. Incluso colocación, soldaduras, cortes y despuntes, galvanizado en caliente después de soldar y protección de mortero con acabado piramidal. Todo el conjunto totalmente acabado.			
8.4		SOLERA HORMIGÓN HM-20 10 CM.	13.878,000	8,72	121.016,16
07.004	m2	Solera de 10cm de espesor de hormigón HM-20, extendido sobre base de zahorra artificial, superficie terminada con regleado y juntas, elaborado, transportado y puesto en obra, según EHE-08.			
8.5		PAVIMENTO HORMIGON FOTOCATALÍTICO	10.149,600	30,85	313.115,16
PC09	m2	m2 de pavimento formada por baldosa prefabricado de hormigón fotocatalítico de 7 cm de espesor, modelo llosa Vulcano o equivalente, formatos 60x40, 40x40 y 40x20cm, color arena, desierto, marfil y mediterráneo, colocado con dibujo desordenado, sobre mortero de cemento M-7,5, colocado a golpe de maceta, regado con agua, incluso relleno y rejuntado con arena silícea, eliminación de restos y limpieza, p.p. de formación de rebajes y pasos vadeados.			
8.6		PAVIMENTO HORMIGON TEGULA 20X10X10	356,000	28,50	10.146,00
PC10	m2	m2 de pavimento formada por adoquín prefabricado de hormigón destonificado de 10 cm de espesor, modelotegula, formato 20x10, color negro antracita, colocado con dibujo desordenado, sobre mortero de cemento M-7,5, colocado a golpe de maceta, regado con agua, incluso relleno y rejuntado con arena silícea, eliminación de restos y limpieza, p.p. de formación de rebajes y pasos vadeados.			
8.7		PAVIMENTO BALDOSA TACTIL 40X40X4	55,000	13,71	754,05
07.006	m2	Suministro y colocación de baldosa tactil 40x40x4 cm. modelo botones y ranurado (guiado), color rojo, fabricada según norma UNE-EN 13748-2 (referente a baldosas de terrazo para uso exterior), colocado a pique de maceta sobre capa de mortero de cemento 1:6 de 6 cm de espesor, elaborado en obra con hormigonera de 165 l, para uso exterior. Incluyendo cortes, remates y sellado de juntas con lechada, incluso gestión de residuos.			
8.8		RIEGO DE IMPRIMACIÓN	4.640,000	0,61	2.830,40
07.008	m2	Riego de imprimación de capas granulares, con emulsión C60BF4 IMP, con una dotación de 1,2 kg/m2., incluso barrido y preparación de la superficie.			
8.9		PAVIMENTO MEZC.BIT.AC 22 BIN S 35/50D,ÁRIDO CALCÁ…	1.078,000	51,93	55.980,54
07.009	Tn	Pavimento de mezcla bituminosa continua en caliente tipo AC 22 bin S 35/50 D, con betún asfáltico de penetración, de granulometría densa para capa intermedia y árido calcáreo, extendida y compactada			
8.10		RIEGO DE ADHERENCIA	4.400,000	0,39	1.716,00
07.010	m2	Riego de adherencia, con emulsión asfáltica C60B3 ADH, con una dotación de 0,60 kg/m2, incluso barrido y preparación de la superficie.			

PRESUPUESTOS PARCIALES

Num.	Ud	Descripción	Medición	Precio	Importe
8.11		CAPA DE RODADURA DE MEZCLA BIT AC 16 SURF S C/AR…	599,030	55,16	33.042,49
07.011	Tn	Capa de rodadura de Hormigón Asfáltico (mezcla bituminosa) en caliente, composición AC 16 surf S, incluido betún, con árido porfídico, colocada mediante extendedora y compactación del material al 97% del ensayo Marshall.			
8.12		PAVIMENTO CONTINUO NATURAL	5.101,400	13,50	68.868,90
aripac01	m2	Suministro y aplicación de pavimento continuo natural ARIPAQ o equivalente con un grosor de 6 cm para uso peatonal y tránsito puntual vehiculos de mantenimiento, tipo grano libre, impermeabilizado y estabilizado con ligante incoloro, basado en calcín de vidrio y reactivos básicos con tamaño de 20 micras en el percentil 50, incluido su regleado y compactado al 95% del PM sobre una base regularizada de zahorra (no incluida) según prescripción técnica.			
8.13		PAVIMENTO CAUCHO COLOR ACABADO CÉSPED ARTIFI…	835,000	65,00	54.275,00
PC04	m2	Pavimento continuo de caucho con acabado en césped artifical, para altura de caida crítica maxima de 1,60m en pavimentos rigidos según BS EN 1177:1998, con diseño a definir por D.F. sobre 15 cms. de solera de hormigón HNE-15/B/20, y base de zahorra artificial de 15 cms., colocado.			
8.14		TARIMA PARA EXTERIOR, FORMADA POR TABLAS MACIZ…	150,000	93,08	13.962,00
UXJ010	m2	Suministro y colocación de tarima para exterior, formada por tablas macizas de composite (WPC) con fibras de madera y polietileno, de 20x127x2440 mm, una cara vista con textura de madera, fijadas mediante el sistema de fijación oculta, sobre rastreles de madera de pino, con clase de uso 4 según UNE-EN 335 de 35x45 mm, separados entre ellos 30 cm y fijados con tacos metálicos expansivos y tirafondos, a una superficie soporte de hormigón (no incluida en este precio). Incluso p/p de clips y tornillos de acero inoxidable para sujeción de las tablas a los rastreles y cinta bituminosa impermeabilizante para protección de los rastreles, incluye Replanteo, nivelación y fijación de los rastreles. Colocación de las tablas de la primera hilada. Fijación de una hilada de clips sobre el rastrel. Presentación de las tablas de la segunda hilada. Encaje de los clips entre las tablas. Colocación y fijación de las sucesivas hiladas. Formación de registros para acceso a canal rebosadero.			

TOTAL PRESUPUESTO PARCIAL Nº 8 PAVIMENTACIÓN: 816.938,19

PRESUPUESTOS PARCIALES

Num.	Ud	Descripción	Medición	Precio	Importe
9 SEÑALIZACIÓN					
9.1		PINTADO BANDA CONTINUA O DISCONTINUA 15CM,REFL…	900,000	1,17	1.053,00
08.001	m	Pintado sobre pavimento de una banda continua o discontinua de 15 cm, con pintura reflectante y microesferas de vidrio, con máquina autopropulsada			
9.2		PINTADO BANDA CONTINUA O DISCONTINUA 10CM,REFL…	1.600,000	0,95	1.520,00
08.002	m	Pintado sobre pavimento de una banda continua o discontinua de 10 cm, con pintura reflectante y microesferas de vidrio, con máquina autopropulsada			
9.3		PINTADO BANDAS SUPERFICIALES,REFLECTANTE,MÁQ.…	198,400	8,29	1.644,74
08.003	m2	Pintado sobre pavimento de bandas superficiales, con pintura reflectante y microesferas de vidrio, con máquina de accionamiento manual			
9.4		SOPORTE RECTO,TUBO ACERO GALV. Y PINTADO Ø60MM	36,000	83,55	3.007,80
08.004	ud	Soporte de señalización vertical, de sección circular, con tubo de acero de Ø60x2 mm, galvanizado y pintado en color a definir por la DF, para 1 ó 2 señales, colocado en acera, empotrado en acera mediante ejecución de taladro con corona circular, incluso relleno de hueco, carga y transporte de residuos a vertedero.			
9.5		SEÑAL DE TRÁFICO CUADRADA 60X60CM.	16,000	79,33	1.269,28
08.005	ud	Señal de tráfico cuadrada reflectante de nivel 1 de intensidad de 60x60 cm, fijada mecánicamente a poste, según modelo municipal.			
9.6		SEÑAL DE TRÁFICO TRIANGULAR LADO 90CM.	10,000	87,61	876,10
08.006	ud	Señal de tráfico triangular reflectante de nivel 1 de intensidad de lado 90 cm, fijada mecánicamente a poste, según modelo municipal.			
9.7		SEÑAL DE TRÁFICO CIRCULAR 60CM.	10,000	63,17	631,70
08.007	ud	Señal de tráfico circular reflectante de nivel 1 de intensidad de 60 cm, fijada mecánicamente a poste, según modelo municipal.			
9.8		CAJETÍN INFORMACIÓN	4,000	45,11	180,44
08.008	ud	Cajetín informativo acabado reflexivo, cerrada por la parte trasera, modelo municipal, incluso tornilleria y soportes necesarios, colocada sobre poste.			
9.9		DESMONTAJE Y MONTAJE SEMÁFOROS	1,000	2.850,00	2.850,00
sem01	ud	Desmontaje de semáforos afectados por las obras y reubicación en lugar a determinara en obra, incluso columnas, báculos, soportes, cableados, conexiones, anclajes y puesta en marcha.			
		TOTAL PRESUPUESTO PARCIAL Nº 9 SEÑALIZACIÓN:			**13.033,06**

PRESUPUESTOS PARCIALES

Num.	Ud	Descripción	Medición	Precio	Importe
10 JARDINERÍA					
10.1		RELLENO Y EXTENDIDO DE TIERRA VEGETAL	1.864,000	24,28	45.257,92
09.001	m3	Relleno y extendido de tierra vegetal con medios manuales con un aporte de materia orgánica de 5 kg/m2, incluido el labreo del terreno.			
10.2		FORMACIÓN DE ZONAS VERDES	3.080,000	15,52	47.801,60
09.002	m2	m2 de formación de parterres y zonas verdes que incluye: plantación de parterres con las siguientes especies: pistacia lentiscus, knock out radrazz, rosmarinus officinalis, lavanda angustifolia, cytissus de 40 cm de altura, suministrados en contenedor, a un marco de 0,8x0,8 m, previamente laboreado, incluido laboreo con motocultor a una profundidad de 10 cm, abonado, distribución de plantas, plantación, rastrillado, limpieza, primer riego, mantenimiento durante el periodo de ejecución.			
10.3		GRAVA DECORATIVA CON RESINAS	210,000	9,84	2.066,40
JTI020	m2	Cubrición decorativa del terreno, con áridos y piedras, realizada mediante malla de polipropileno no tejido, de 150 mm/s de permeabilidad al agua de 90 g/m2 de masa superficial, con función antihierbas, fijada sobre el terreno con anclajes de acero corrugado en forma de U, de 8 mm de diámetro, extendido de gravilla de machaqueo, de granulometría comprendida entre 9 y 12 mm, color blanco, con medios mecánicos, hasta formar una capa uniforme de 10 cm de espesor mínimo, incluso relleno de tierras para subase de nivelación si fuera necesario.			
10.4		CESPED ARTIFICIAL	150,000	21,24	3.186,00
UXS010	m2	Pavimento de césped sintético, para uso decorativo de calidad equivalente al existente en las zonas del polideportivo, colocado en zonas verdes, incluso base de hormigon en masa para la ejecucion de un superficie continua bajo el cesped, relleno de tierras en subbase de nivelación si fuera necesario, recortes necesarios, tapado de arquetas y pozos, banda de geotextil y adhesivo especial de poliuretano.			
10.5		PLANTACIÓN PALMERA	25,000	756,35	18.908,75
trasp_01b	ud	Plantación de palmera de porte grande en el interior de la parcela, incluso suministro			
10.6		GREVILLEA ROBUSTA 18/20 DE CALIBRE	44,000	176,29	7.756,76
grevi	ud	Suministro y colocación Grevillea robusta 18/20 de calibre, en contenedor incluido entutorado.			
10.7		TIPUANA TIPU 14/16 DE CALIBRE	43,000	110,48	4.750,64
tipu_01	ud	Suministro y colocación Tipuana Tipu 14/16 de calibre, en contenedor incluido entutorado.			
10.8		TRATAMIENTO DE JARDINERÍA	1.500,000	3,15	4.725,00
trat01	m2	Tratamiento de jardinería con plantación de especies tapizantes con hidrosiembra, protecciones antierosión para zonas transición playa			
10.9		TRATAMIENTO EN JARDINERA	20,000	245,00	4.900,00
PC29	Ud	Grupo de palmeras del tipo CHAMEROS, afeitadas, plantadas, arregladas y primer riego. Incluso colocacion de tela asfáltica en base de jardineras LENA y malla antihierba. Incluso plantacion de flores de temporada y primer riego.			
		TOTAL PRESUPUESTO PARCIAL Nº 10 JARDINERÍA:			**139.353,07**

PRESUPUESTOS PARCIALES

Num.	Ud	Descripción	Medición	Precio	Importe
11 RED DE RIEGO					
11.1		EXCAVACIÓN EN ZANJA	209,250	6,76	1.414,53
04.004	m3	Excavación para la formación de zanja, en cualquier tipo de terreno, con retroexcavadora, incluso ayuda manual en las zonas de dificil acceso, limpieza, extración de restos a los bordes y carga sobre transporte.			
11.2		RELLENO ZANJA ARENA / GRAVÍN	209,250	19,49	4.078,28
02.004	m3	Relleno de zanjas con medios manuales, con arena o gravín, y compactado con pisón manual según NTE/ADZ-12.			
11.3		HORMIGÓN HM-20/B/20/I EN LOSA O ZANJA	4,730	64,55	305,32
02.007	m3	Hormigón HM-20/B/20/I, extendido y vibrado en losa o zanja, incluso rasanteo, por medio de reglas apoyadas sobre guías a no más de 5m., vibrado. Totalmente terminado			
11.4		TUBERÍA PEAD ENTERRADO PE - PN10 - Ø90 MM.	525,000	12,53	6.578,25
10.005b	m	Tubería polietileno alta densidad PE40 de 10 Kg/cm² (PN-10), y 90 mm. de diámetro exterior, fabricada según normas UNE-53131/53133, densidad 0.932. Incluye suministro y colocación de tubo en canalización de PE corrugada, p.p. de conexiones y piezas especiales, pérdidas de material, pruebas de funcionamiento, herramientas y medios auxiliares.			
11.5		TUBO POLIETILENO DE DOBLE CAPA	1.400,000	2,62	3.668,00
10.004	m	Tubo de Polietileno de doble capa de 90 mm de diametro interior, tipo asadur caboflex-2000, situado en fondo de zanja, incluso parte proporcional de uniones.			
11.6		TUBERÍA PEBD ENTERRADO PE - PN10 - Ø40 MM.	1.400,000	6,79	9.506,00
10.005	m	Tubería polietileno baja densidad PE40 de 10 Kg/cm² (PN-10), y 40 mm. de diámetro exterior, fabricada según normas UNE-53131/53133, densidad 0.932. Incluye suministro y colocación de tubo en canalización de PE corrugada, p.p. de conexiones y piezas especiales, pérdidas de material, pruebas de funcionamiento, herramientas y medios auxiliares.			
11.7		ARQUETA REGISTRO 40X40X70 CM	65,000	45,01	2.925,65
05.008	ud	Ud. Arqueta de registro de 40x40x70 cm. de medida interior, formada por solera de hormigón HM-20 de 10 cm. de espesor, fábrica de hormigón en masa HM-20 de 10 cm de espesor, tapa y cerco de fundición ductil B-125 40x40 cm. con anagrama descriptivo a instalar coincidiendo con despiece de pavimento proyectado, inlcuso p.p. excavación, relleno y transporte de tierras a vertedero. Medida la unidad terminada.			
11.8		UNIBIOLINE SUBTERRANEO CON LINEAS A 0.55 M	3.080,000	3,02	9.301,60
10.007	m2	Instalación de riego por goteo subterráneo, sistema "UNI-BIOLINE" de 17 mm de diámetro nominal,apta para agua regenerada, con líneas de riego separadas 0.55 m, goteros autocompensantes y "Antisuccion" cada 0.4 m, de 2.3 l/h cada uno, instalado a una profundidad media de 12-15 cm, con p.p. de accesorio y totalmente instalado.			
11.9		INSTALACIÓN DE RIEGO POR GOTEO EN ALCORQUE	100,000	4,59	459,00
U040	Ud.	Instalación de riego por goteo en alcorque, formada por aro de tubería de polietileno de 17 mm de diámetro nominal, color morado, con 4 emisores autocompensantes y antisuccionantes, de 2,3 l/h de caudal nominal, enterrado con una profunidad de 15 a 20 cm, incluso piezas especiales de de unión y de conexión con la tubería de alimentación.			
11.10		PROG.RIEGO 24V GALCON GSI O EQUIVALENTE,CODIFIC…	2,000	2.054,03	4.108,06
U041	Ud	Programador de riego con alimentación a 24 V, codificable, ampliable y centralizable, para un máximo de 24 estaciones modelo Galcon GSI o equivalente con modem de comunicación, incluido la targeta GSM y antena de comunicación totalmente configurado y montado.			

PRESUPUESTOS PARCIALES

Num.	Ud	Descripción	Medición	Precio	Importe
11.11		ARMARIO DE SECTOR REGULADOR RED DE RIEGO	2,000	781,89	1.563,78
U042	Ud	Armario de protección para la protección del automatismo (valvulas hidráulicas de tres vías, unidades de campo, unidades de protección de línea,...) de dimensiones definidas en los planos de detalle, compuesto por: excavación en cajeado en terrenos duros por medios mecánicos, i/carga y transporte de escombros a vertedero autorizado incluido canon de vertido, solera de 10 cm de HM-15 N/mm2/P/40/IIa, posterior peana de hormigón prefabricado. Instalación de cuuadro de acero inoxidable AISI 304 de 600x600x250 mm de dimensiones exteriores, resistencia K10, IP66, referencia NSYS3X7525 de Himel o equivalente con una cerradura metálica tipo B, i/ayudas de albañilería necesarias, i/p.p. de medios auxiliares.			
11.12		ELECTROVÁLVULA RIEGO 2",24V,PRES.MAX:10BAR+REG…	20,000	144,50	2.890,00
U043	Ud	Electroválvula para instalación de riego, de 2" de diámetro,marca TORO o equivalente de material plástico, con solenoide de 24 V, para una presión máxima de 10 bar, con regulador de caudal, conectada a las redes eléctrica y de agua con conectores estancos. Incluida arqueta de polipropileno de 80x60 cm			
11.13		SUMINISTRO Y COLOCACIÓN DE CABLE ELÉCTRICO DE …	1.200,000	1,66	1.992,00
U044	Ml.	Suministro y colocación de cable eléctrico de mando, de 4 x 1,5 mm2 de sección, tipo RV 1000 V, para conexión de unidades de campo.			
11.14		TENDIDO DE TUBO CORRUGADO PARA CABLEADO.	400,000	3,88	1.552,00
PC.4.04.05	m	Suministro y colocación de tubo corrudado para alojamiento de cable de telemando, incluso guia metálica y posteriores trabajos de cableado.			
11.15		ENTRONQUE A RED EXISTENTE DE RIEGO	2,000	300,00	600,00
U045	Ud	Entronque de la red del proyecto con la red existente, incluso obra civil necesaria, maniobras de cierre y realimentación a los sectores afectados, según directrices de los técnicos municipales. Todo el conjunto completamente terminado y en funcionamiento.			
		TOTAL PRESUPUESTO PARCIAL Nº 11 RED DE RIEGO:			**50.942,47**

PRESUPUESTOS PARCIALES

Num.	Ud	Descripción	Medición	Precio	Importe
12 MOBILIARIO Y ELEMENTOS ORNAMENTALES					
12.1		APARCABICICLETAS BICIPODA	16,000	250,00	4.000,00
bici01	ud	Sistema de aparcamiento Bicipoda de escofet o Eqy¡uivalente de dimensiones 31x61x85cm de chapa de acero de 5 mm y 8 mm de espesor mecanizada y galvanizada, instalación de los módulos anclados sobre pavimento con cuatro tornillos y tacos Fischer SXR 10X80 FUS.			
12.2		JARDINERA LENA	20,000	1.650,00	33.000,00
PC21	Ud	Suministro y colocación de jardinera de grandes dimensiones modelo Lena abierta, capacidad 2000 l.			
12.3		PAPELERA ROC	24,000	765,00	18.360,00
PC22	Ud	Suministro y colocación de papelera modelo Roc de hormigon y accesorios de acero inoxidable, capacida 70l.			
12.4		BOLARDO HORMIGÓN GOUTTE	20,000	490,00	9.800,00
bol01	ud	Bolardo hormigón Goutte 80x40x45 cm			
12.5		ALCORQUE MODELO B-TAULAT A26	50,000	200,00	10.000,00
TAULAT	UD	Alcorque modelo b-taulat a26 de fdb o similar de fundición dúctil de dimensiones 1000x1000mm, diámetro interior 300mm y grueso 40mm, pintado en color negro, 4 aperturas circulares de 18mm y marco angular de hierro l45, totalmente colocado empotrado en el pavimento.			
12.6		BANCA CORTA SO-FFA DE HORMIGÓN	12,000	1.029,00	12.348,00
PC18	Ud	Suministro y colocación de banca corta de hormigón modelo So-ffa de 95x70x45 cm.			
12.7		BANCA LARGA SO-FFA DE HORMIGÓN	25,000	1.375,00	34.375,00
PC18b	Ud	Suministro y colocación de banca larga de hormigón modelo So-ffa de 215x70x45 cm.			
12.8		RESPALDO CORTO SO-FFA DE HORMIGÓN	10,000	1.029,00	10.290,00
PC18c	Ud	Suministro y colocación de respaldo corto de hormigón modelo So-ffa de 95x50x79cm.			
12.9		RESPALDO LARGO SO-FFA DE HORMIGÓN	10,000	1.375,00	13.750,00
PC18bb	Ud	Suministro y colocación de respaldo largo de hormigón modelo So-ffa de 215x50x85 cm.			
12.10		BANCO ONDA RECTO	20,000	950,00	19.000,00
onda01	ud	Banco hormigon modelo Onda recto de dimensiones 2x0,60x0,47m			
12.11		BANCO ONDA CURVO	35,000	1.300,01	45.500,35
onda02	ud	Banco hormigon modelo Onda curvo de dimensiones 2x0,75x0,47m			
12.12		ACCESORIO BANCO ASIENTO Y RESPALDO	20,000	922,20	18.444,00
banc01	ud	Accesorio banco asiento y respaldo en madera para banca de hormigón Onda			
12.13		SUMINISTRO E INSTALACION DE CONJUNTO DE ESCALA…	1,000	15.000,00	15.000,00
PC36.1	ud	Suministro e instalacion de conjunto de escalada mod. Congo Jungle Climber de Lurkoi o equivalente, en madera laminada tratada,compuesto por conjunto de redes en planos inclinados, postes de trepar y escalas inclinadas. Dimensiones área de seguridad: 11,6 x 11,9 x 5,4 m. Altura de caída: 3 m, totalmente montado			
12.14		SUMINISTRO E INSTALACION DE TIROLINA	1,000	12.000,00	12.000,00
PC36.3	ud	Suministro e instalacion de Tirolina Funicular Monte y Valle, compuesta por dos arcos, uno más alto que otro, cada uno formado por dos postes cruzados sujetando una barra, unidos por una tirolina, fabricado en madera de Robinia. Dimensiones área de seguridad: 4,00x52,75 m. Altura de caída: 1,00 m.			

PRESUPUESTOS PARCIALES

Num.	Ud	Descripción	Medición	Precio	Importe
12.15		SUMINISTRO E INSTALACION DE JUEGO CON PASOS OS…	1,000	8.000,00	8.000,00
PC36.4	ud	Suministro e instalacion de juego con pasos oscilantes mod. Playframe de Lurkoi o equivalente compuesto por red vertical (cuerda con núcleo de acero) enérgica y desafiante, escalera de cuerda, paseo de cadena, peldaños balanceantes y troncos para trepar, con paso de neumáticos en lugar de los pasos de balanceo. Formado por tres arcos unidos y escalonados, de distintos tamaños, de los que cuelgan una escalera de cuerda, una malla cuadricula y cuatro pasos unidos por cadenas, unido a este conjunto cuatro barras y un poste, formando una escalera, fabricado en madera laminada tratada y torneada, cadenas en acero inoxidable. Dimensiones área de seguridad: 8,9x7,2x4,9 m. Altura de caída: 2,50 m			
12.16		CONJUNTO JUEGOS MODULAR	1,000	38.500,00	38.500,00
torre_ac01	ud	Conjunto modular TILBURG-R ref FHS.V01224050R de LURKOI, compuesto por una caseta con tejado a dos aguas con paneles arriba y abajo, dos plataformas de base cuadrada con barandillas y paneles y un arco con anillas escalonadas, unido a través de un puente colgante y una rampa escalonada, dotado de escalera de acceso, rampa escalonada con cuerda, barra de bomberos, escalera de acceso con barandillas y preparado para tobogán de acero inoxidable, fabricado en madera de Robinia. Dimensiones del área de seguridad: 11,55 * 12,85 m Altura de caída : 2,40 m Edad de uso: > 4 años. Elemento certificado conforme a EN1176.			
12.17		COLUMPIO TRIPLE	1,000	6.500,00	6.500,00
columpio02	ud	Columpio triple mod. Dortmund de Lurkoi compuesto por una barra sujeta en un par de postes rectos, a cada lado hay otra barra sujeta en el poste recto y en el otro extremo por dos postes cruzados, quedando tres huecos, en los que cuelga un columpio en cada uno, fabricado en madera de Robinia y de rodamiento simple. Dimensiones área de seguridad: 10,89 * 8,85 m Altura de caída: 1,50 m			
12.18		JUEGOS BIOSALUDABLES	1,000	7.000,00	7.000,00
bio01	ud	Juegos biosaludables compuestos por los siguientes elementos: 1 juego tipo timón, 1 juego tipo volante, 1 juego giro de cintura, 1 juego esquí de fondo, 1 juego tipo surf y 1 juego tipo columpio, en tubo de acero galvanizado pintado al horno, elemensto de sujección, plataformas para apoyo de usuarios, colocación con tacos químicos, placas, anclajes y toda la obra civil necesaria			
12.19		CIRCUITO CALISTENIA	1,000	9.200,01	9.200,01
calis01	ud	Circuito calestenia formado por: 1 elemento de postes y barras para ejercicio de mantenimiento street workout, 1 elemento para fondo de brazos en barra alta con 4 postes de 720mm y 3 barras de 1m, 1 elemento para saltos con 4 plataformas de 50x50cm con una elevación de entre 30 y 75cm, 1 elemento para fondo de brazos en barra baja con 2 barras paralelas de 1m de longitud y 250mm de altura con una distancia entre ellas de 600mm, carteles indicadores de 2,75x1m con 2 soportes para cada elemento, totalmente montado incluso anclajes y cimentaciones necesarias.			
12.20		PERGOLA DE MADERA CON ESTRUCTURA DE ACERO GA…	613,000	152,00	93.176,00
E05AZN190	m2	Suministro y construcción de pérgola de 3m de ancho, realizado con perfiles de acero galvanizado en caliente, tornillería de acero inoxidable y emparrillado en listones de madera de pino con tratamiento en autoclave. Incluye transporte a pie de obra y anclajes			

PRESUPUESTOS PARCIALES

Num.	Ud	Descripción	Medición	Precio	Importe
12.21		FUENTE SECA ORNAMENTAL	1,000	203.229,98	203.229,98
U990	ud	Instalación de fuente seca ornamental con surtidores de 2 m de altura alimentados por una electrobomba de 2 CV electrobombas sumergibles individuales, de funcionamiento independiente, que realizaran maniobras de aparición y desaparición instantáneas, comandado mediante autómata programable,iluminada con proyectores envolventes que rodean el surtidor a modo de corona: - Módulos Waterboy Plus con lanza especial y electroválvulas. - Corona de 9 leds RGB 27 w - Instalación eléctrica incluyendo cuadro de protección y maniobra de la bomba de 2 CV para fuente, bomba 0,33 CV para depuración, control paro bombas si falta agua, control anemométrico, autómata programable con juegos programados, interruptores manual automático, diferenciales de alta sensibilidad, interruptores magnetotérmicos, relojes programadores independientes, salida para alumbrado fuente, bornas de conexión, red equipotencial, según normas MIBT, totalmente montado. - Equipo depurador formado por bomba de 0,33 CV con prefiltro, filtro de arena 400 mm ø, manómetro ¼", dosificador de cloro tabletas de 5 kg, tubería y accesorios de PVC, totalmente montado. - Llenado automático mediante válvula de flotador.			
12.22		ADECUACIÓN TEMPLETE SINFOROSA	1,000	20.000,00	20.000,00
temp01	ud	Obras de adecuacuión y reforma del templete del parque Sinforosa			
		TOTAL PRESUPUESTO PARCIAL Nº 12 MOBILIARIO Y ELEMENTOS ORNAMENTALES:			**641.473,34**

PRESUPUESTOS PARCIALES

Num.	Ud	Descripción	Medición	Precio	Importe
13 GESTIÓN DE RESÍDUOS					
13.1		DESMONTAJE Y RETIRADA DE TUBERÍA DE FIBROCEME…	1.050,000	27,14	28.497,00
11.001	m	ml de desmontaje y retirada de tubería de fibrocemento que incluye: - Trabajos manuales y ayudas en la excavación de zanjas y pozos con medios auxiliares, consistentes en el descubrimiento completo de canalizaciones y tuberías subterráneas para su posterior extracción - Redacción y tramitación de Plan de Trabajo ante la Autoridad Laboral competente, con indicación de los ámbitos y fechas aproximadas de las distintas fases a ejecutar. - Desmontaje de tubería de fibrocemento con amianto de hasta 200 mm de diámetro realizado por medios manuales de acuerdo al R.D. 396/06, previa humedectación con solución acuosa, corte, paletizado y encapsulado mediante plástico galga o ensacado, todo ello debidamente identificado. Incluida p.p. EPIS específicos para trabajos con riesgo de amianto. - Retirada y transporte del residuo realizado por transportista autorizado (consejería de medio ambiente) de residuos peligrosos hasta destino final, utilizando camión-grúa/ plataforma o similar, incluso la carga y los trámites documentales que establece la normativa. - Tratamiento final del residuo y emisión del certificado de destrucción con indicación del número de aceptación emitido previamente, realizado por la planta receptora autorizada, incluso p.p de big bag y líquido encapsulante.			
13.2		CARGA Y TRANSPORTE DE RCDS NIVEL I	10.200,600	4,10	41.822,46
11.002	m3	Carga y transporte de RCDs Nivel I, a vertedero autorizado o lugar de uso o reciclaje, a cualquier distancia			
13.3		CARGA Y TRANSPORTE DE RCDS NIVEL II DE NATURALE…	1.909,860	4,10	7.830,43
11.003	m3	Carga y transporte de RCDs Nivel II de naturaleza pétrea, a vertedero autorizado o lugar de uso o reciclaje, a cualquier distancia			
13.4		CARGA Y TRANSPORTE DE RCDS NIVEL II DE NATURALE…	1.166,820	4,10	4.783,96
11.004	m3	Carga y transporte de RCDs Nivel II de naturaleza no pétrea, a vertedero autorizado o lugar de uso o reciclaje, a cualquier distancia			
13.5		CARGA Y TRANSPORTE DE RCDS NIVEL II POTENCIALME…	1,000	7,74	7,74
11.005	m3	Carga y transporte de RCDs Nivel II potencialmente peligrosos, a vertedero autorizado o lugar de uso o reciclaje, a cualquier distancia			
13.6		CANON DE VERTIDO PARA GESTIÓN RCDS NIVEL I	13.600,800	3,02	41.074,42
11.006	Tn	Canon de vertido para gestión en planta, vertedero, cantera o gestor autorizado, o reciclado de los RCDs Nivel I			
13.7		CANON DE VERTIDO PARA GESTIÓN RCDS NIVEL II DE N…	3.150,890	6,50	20.480,79
11.007	Tn	Canon de vertido para gestión en planta, vertedero, cantera o gestor autorizado, o reciclado de los RCDs Nivel II de naturaleza pétrea			
13.8		CANON DE VERTIDO PARA GESTIÓN RCDS NIVEL II DE N…	2.154,120	6,50	14.001,78
11.008	Tn	Canon de vertido para gestión en planta, vertedero, cantera o gestor autorizado, o reciclado de los RCDs Nivel II de naturaleza no pétrea			
13.9		CANON DE VERTIDO PARA GESTIÓN RCDS NIVEL II POTE…	1,000	35,50	35,50
11.009	Tn	Canon de vertido para gestión en planta, vertedero, cantera o gestor autorizado, de los RCDs Nivel II potencialmente peligrosos			
		TOTAL PRESUPUESTO PARCIAL Nº 13 GESTIÓN DE RESÍDUOS:			**158.534,08**

PRESUPUESTOS PARCIALES

Num.	Ud	Descripción	Medición	Precio	Importe
14 SEGURIDAD Y SALUD					
14.1		ESTUDIO SEGURIDAD Y SALUD	1,000	70.000,00	70.000,00
sys	ud	Unidades destinadas a la seguridad y salud de la obra según Estudio de seguridad a redactar			
		TOTAL PRESUPUESTO PARCIAL Nº 14 SEGURIDAD Y SALUD:			**70.000,00**

RESUMEN DEL PRESUPUESTO

RESUMEN DEL PRESUPUESTO DE EJECUCIÓN MATERIAL DESGLOSADO

1 TRABAJOS PREVIOS Y DEMOLICIONES		**189.795,32**
2 RED DE AGUAS RESIDUALES		**175.162,98**
2.1.- RED DE RESIDUALES	107.977,43	
2.2.- IMPULSIÓN RESIDUALES	67.185,55	
3 RED DE DRENAJE (A UNITARIA)		**42.847,45**
4 RED DE AGUA POTABLE		**113.031,80**
5 RED DE ALUMBRADO		**219.730,87**
6 RED ENERGIA ELÉCTRICA		**96.272,77**
7 TELECOMUNICACIONES		**7.280,98**
8 PAVIMENTACIÓN		**816.938,19**
9 SEÑALIZACIÓN		**13.033,06**
10 JARDINERÍA		**139.353,07**
11 RED DE RIEGO		**50.942,47**
12 MOBILIARIO Y ELEMENTOS ORNAMENTALES		**641.473,34**
13 GESTIÓN DE RESÍDUOS		**158.534,08**
14 SEGURIDAD Y SALUD		**70.000,00**
Total .....:		**2.734.396,38**

Asciende el Presupuesto de Ejecución Material a la expresada cantidad de DOS MILLONES SETECIENTOS TREINTA Y CUATRO MIL TRESCIENTOS NOVENTA Y SEIS EUROS CON TREINTA Y OCHO CÉNTIMOS.

Torrevieja, mayo de 2021
El Redactor

Jose Ramón García Pastor. ICCP

PRESUPUESTO BASE DE LICITACION

Presupuesto de Ejecución Material	2.734.396,38
13% de Gastos Generales	355.471,53
6% de Beneficio Industrial	164.063,78
Valor estimado	3.253.931,69
21% de I.V.A.	683.325,65
Presupuesto Base de Licitación	**3.937.257,34 €**

Asciende el presente Presupuesto Base de Licitación a la expresada cantidad de TRES MILLONES NOVECIENTOS TREINTA Y SIETE MIL DOSCIENTOS CINCUENTA Y SIETE EUROS CON TREINTA Y CUATRO CÉNTIMOS.

Torrevieja, mayo de 2021
El Redactor

Jose Ramón García Pastor. ICCP